2637754 / REV. 000327

Seppelfricke

Kundendienst Handbuch

GEX6440AKV 0226236

0226243

SEPPELFRICKE

www.Obereisenbuchner.de

Sicherheitsvorschriften

Wichtig: **Küchengeräte von Seppelfricke können verschiedene komplexere elektrische und gastechnische Bauteile enthalten. Diese Dokumentation ist für qualifiziertes Wartungspersonal bestimmt, das über hinreichende Kenntnisse bezüglich elektrischer, elektronischer und mechanischer Techniken verfügt. Seppelfricke übernimmt keinerlei Haftung für Schäden oder Verletzungen, die infolge einer Fehlinterpretation dieser Dokumentation auftreten.**

Stellen Sie sicher, daß das Gerät vor Durchführung der Reparatur nicht mehr an die Netzspannung angeschlossen ist, und/oder die Gaszufuhr unterbrochen wird.

Alle stromführenden Teile des Geräts sind geerdet. Alle geerdeten Teile wie die Verkabelung, Schrauben, Clips und Muttern, die während der Reparaturarbeiten entfernt worden sind, müssen in die ursprüngliche Einbauposition zurückgebracht und auf ordnungsgemäße Weise befestigt werden.

Nach der DIN VDE-Bestimmung 0701 ist das instandgesetzte oder geänderte Gerät auf Betriebssicherheit mit einem geeigneten Prüfgerät zu überprüfen.

Vorsichtsmaßnahmen und Reparaturhinweise

Bevor Sie mit der Reparatur beginnen, sollten Sie folgende Punkte überprüfen:

1 Trennen Sie das Gerät vom Netz.
2 Überprüfen Sie Ihren Ersatzteilvorrat, bevor Sie mit dem Ausbau des defekten Teils beginnen.
3 Verwenden Sie korrektes und passendes Werkzeug.
4 Verwenden Sie Original-Ersatzteile.
5 Überprüfen Sie, ob das Ersatzteil nicht beschädigt und in einwandfreiem Zustand ist.

www.oberelsenbuchner.de

Variantenschlüssel

www.obereisenbuchner.de

- bei Gasrelevanten Bauteilen:

E. --> Erdgas
F. --> Flüssiggas
S. --> Zubehör

- bei Farbvarianten:

E. --> Edelstahl
S. --> Schwarz
B. --> Braun
W. --> Weiss

Explosionszeichnung GEX6440AKV

Bild 1

www.obereisenbuchner.de

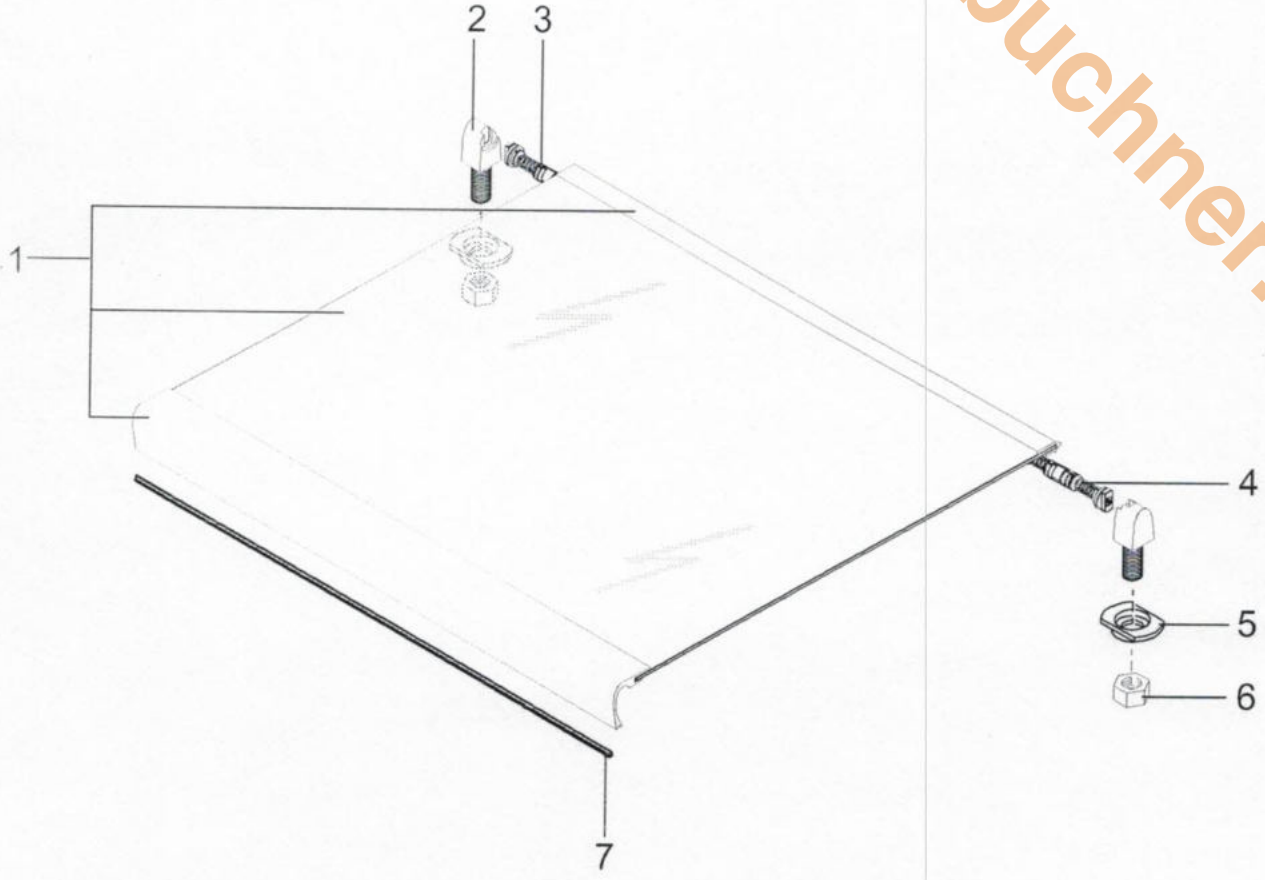

Ersatzteilliste GEX6440AKV

zu Bild 1

POS.	ART.NR.	BESCHREIBUNG	LFD. NR. VON/BIS	PREISKLASSE
001 01	0011373	ABDECKPLATTE GLAS SW KOMPL.		038
002 01	0021068	GEGENLAGER		018
003 01	0021651	SCHARNIER LI. SCHWARZ		021
004 01	0021653	SCHARNIER RE. SCHWARZ		021
005 01	1410053	U-TELLER		004
006 01	0020454	KUNSTSTOFFMUTTER M16		009

www.obereisenbuchner.de

Explosionszeichnung GEX6440AKV

Bild 2

www.obereisenbuchner.de

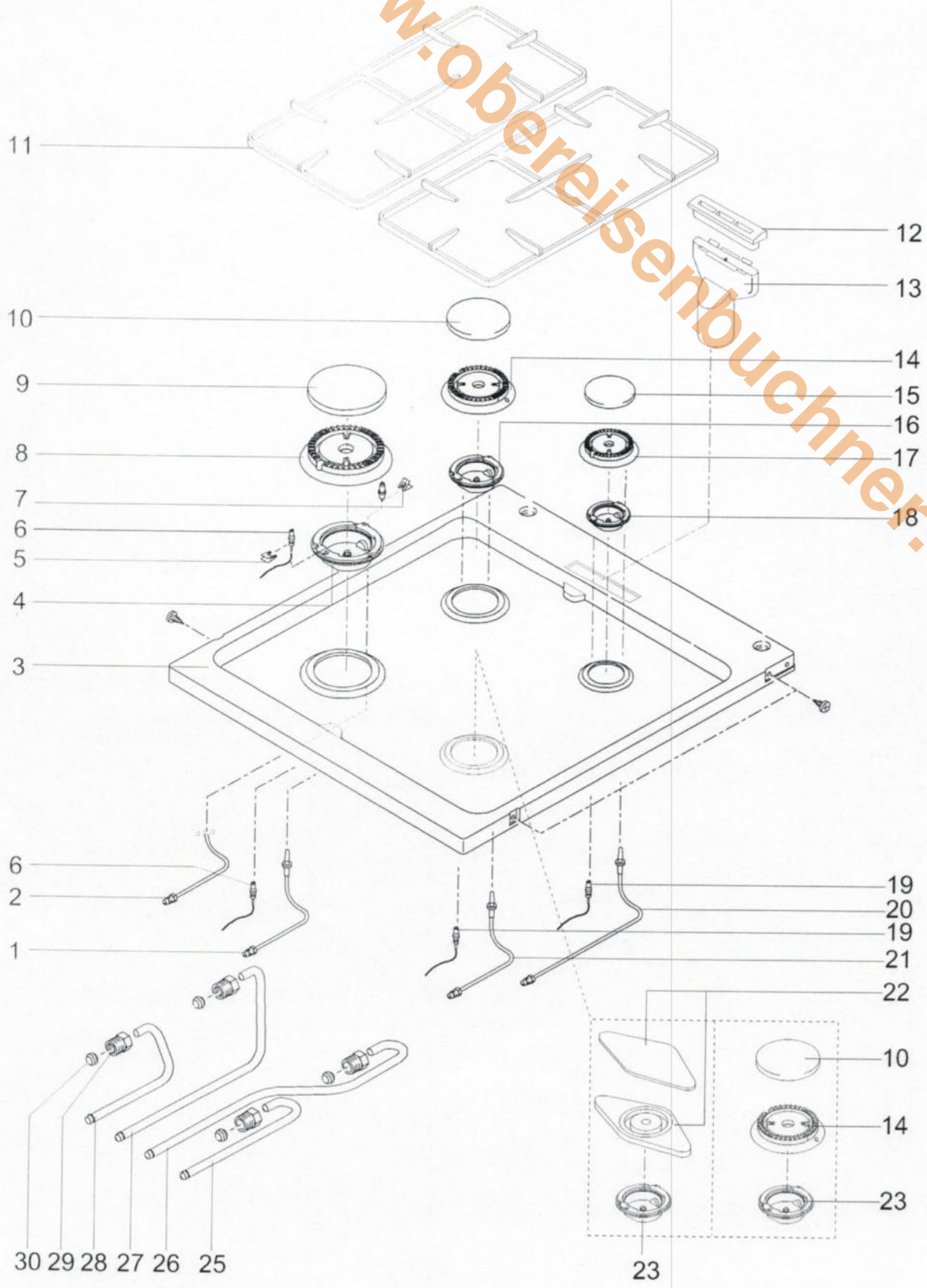

Ersatzteilliste GEX6440AKV

zu Bild 2

www.obereisenbuchner.de

POS.	ART.NR.	BESCHREIBUNG	LFD. NR. VON/BIS	PREISKLASSE
001 02	0023391	THERMOELEMENT 495MM		023
002 02	0023392	THERMOELEMENT 300MM		022
003 02	0023026	KOCHMULDE EDELST. 4KOCHPL 60CM		037
004 E2	0021991	INJEKTORHALTER STARK		020
004 F2	0024604	INJEKTORHALTER B-FL 30-50 MBAR		024
005 02	1600072	CLIP ZÜNDKERZE		003
006 02	0022184	ZÜNDKERZE 340MM		016
007 02	1600071	CLIP THERMOELEMENT		003
008 02	0021988	BRENNERRING STARK M. Z/M. T		021
009 02	0021985	BRENNERDECKEL STARK SCHWARZ		019
010 02	0021984	BRENNERDECKEL NORMAL SCHWARZ		999
011 02	0023691	TOPFTRÄGER 60CM 2TEILIG		026
012 02	0020069	WRASENKANAL		999
013 02	0020073	WRASENTÜLLE		999
014 02	0021987	BRENNERRING NORMAL M. Z/M. T		999
015 02	0021983	BRENNERDECKEL MINI SCHWARZ		999
016 E2	0021990	INJEKTORHALTER NORMAL		999
016 F2	0024602	INJEKTORHALTER A-FL 30-50 MBAR		022
017 02	0021986	BRENNERRING MINI M. Z/M. T		999
018 E2	0021989	INJEKTORHALTER MINI		999
018 F2	0024603	INJEKTORHALTER A1-FL 30-50MBAR		022
019 02	0022187	ZÜNDKERZE 450MM		016
020 02	0023391	THERMOELEMENT 495MM		023
021 02	0023392	THERMOELEMENT 300MM		022
022 02	0021967	BRÄTERBRENNER KOMPL. VARIO		031
023 E2	0021966	INJEKTORHALTER A-VARIO ERDGAS		026
023 F2	0024611	INJEKTORHALTER VARIO A-FL30-50		027
025 02	0021976	ZULEITUNGSROHR 60CM V.R.		017
026 02	0021971	ZULEITUNGSROHR 50CM H.R.		017
027 02	0021965	ZULEITUNGSROHR 60CM		019
028 02	0021972	ZULEITUNGSROHR 50/60CM V.L.		019
029 02	1300031	ÜBERWURFMUTTER 8 MM		007
030 02	1310019	DOPPELKEGELRING 8MM		004

Explosionszeichnung GEX6440AKV

Bild 3

www.obereisenbuchner.de

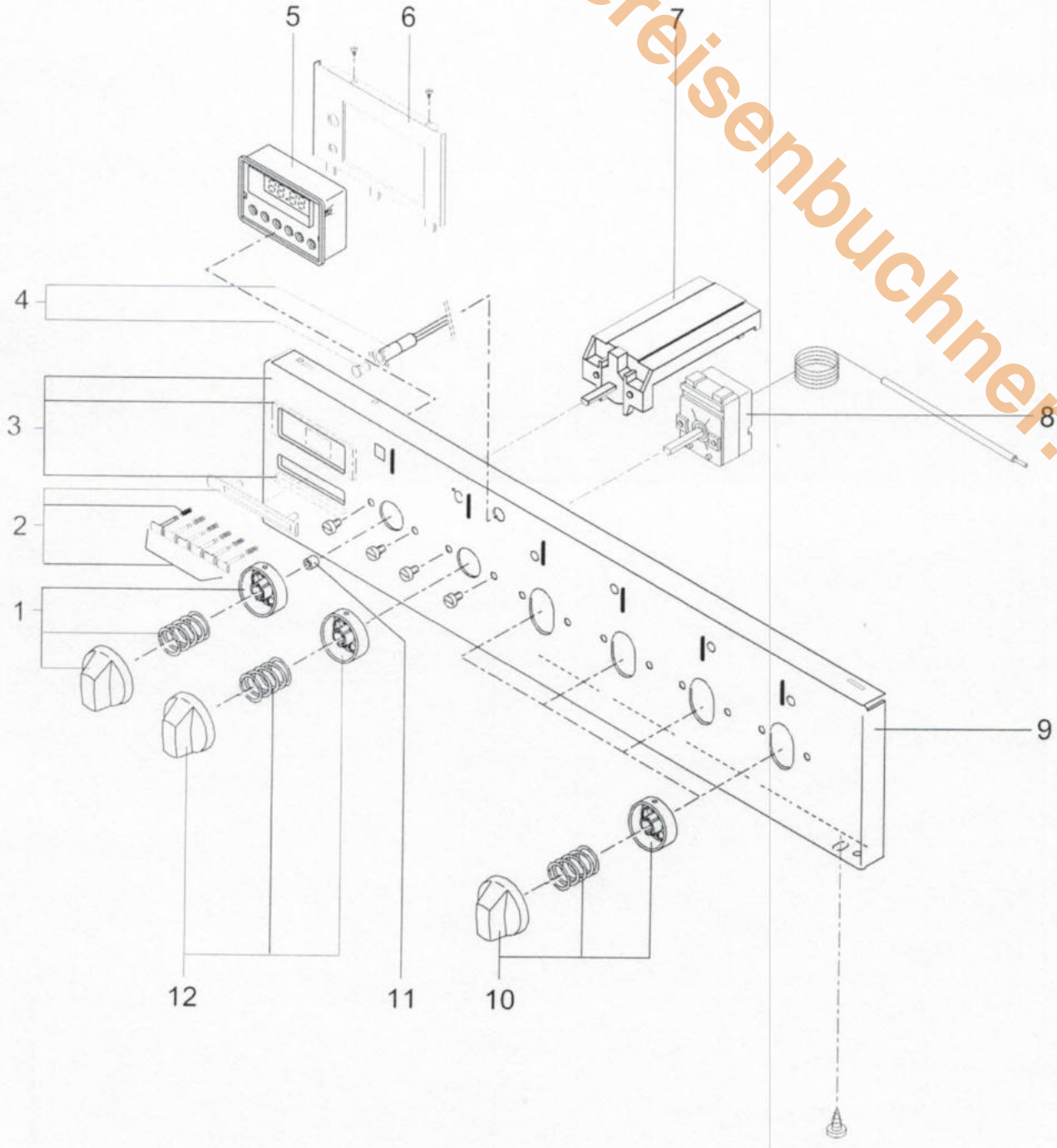

Ersatzteilliste GEX6440AKV

zu Bild 3

POS.	ART.NR.	BESCHREIBUNG	LFD. NR. VON/BIS	PREISKLASSE
000 03	0025493	SATZ SCHALTKNEBEL		028
001 03	0002366	SCHALTKNEBEL SW WAHLS.7-STUFEN		017
002 03	0025492	TASTENSATZ DIGITALUHR ORBIASIC		025
004 03	0020678	SIGNALL. ROT 1021.01.0080.05		015
005 03	0010578	DIGITALUHR ORBIASIC SIX		035
007 03	0020636	BACKOFENWAHLSCHALTER DREEFS CH		026
008 03	0020650	BACKOFENTHERMOSTAT M.0-RASTE		029
009 03	0011352	SCHALTERBLENDE GEX 6440 AKV		999
010 03	0002363	SCHALTKNEBEL SW KOCHSTELLE		017
011 03	1410065	ABSTANDSHALTER		004
012 03	0002367	SCHALTKNEBEL SW THERMOSTAT ELE		017

www.obereisenbuchner.de

Explosionszeichnung GEX6440AKV

Bild 4

www.obereisenbuchner.de

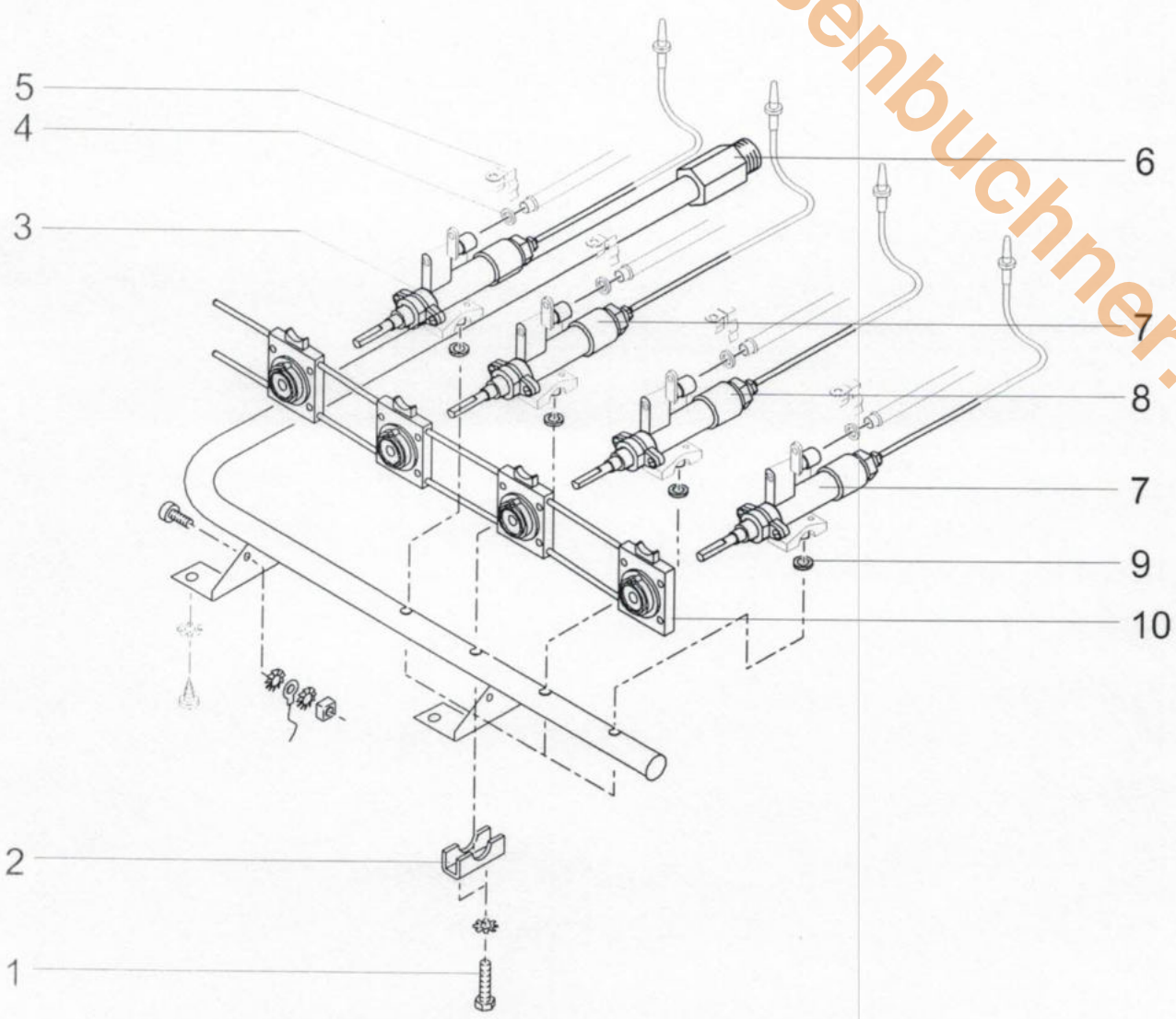

Ersatzteilliste GEX6440AKV

zu Bild 4

POS.	ART.NR.	BESCHREIBUNG	LFD. NR. VON/BIS	PREISKLASSE
000 04	0048097	MAGNETEINSATZ ORKLI		023
000 E4	0027319	DÜSENSATZ AUF ERDGAS E		027
000 F4	0027320	DÜSENSATZ AUF ERDGAS LL		028
000 L4	0027321	DÜSENSATZ AUF PROPAN 50		030
000 S4	0025491	ZUBEHÖR KOMPL.FLÜSSIGGAS		026
002 04	0022694	BÜGEL		005
003 E4	0050513	KOMPAKTHAHN EGA		028
003 F4	0024605	KOMPAKTHAHN TYP-EGA GES.-B F50		029
004 04	1410046	O-RING 11X2 MM		005
005 04	0022698	KLEMMFEDER		005
006 04	0021856	HAHNROHR 60CM GAS/ELT./4FL		028
007 E4	0050514	KOMPAKTHAHN EGA		028
007 F4	0024606	KOMPAKTHAHN TYP-EGA GES.-A F50		029
008 E4	0050515	KOMPAKTHAHN EGA		028
008 F4	0024607	KOMPAKTHAHN TYP-EGA GES.-A1 F5		029
009 04	0022480	DICHTUNG		002
010 04	0021996	ZÜNDTASTER BAND		029

www.obereisenbuchner.de

Explosionszeichnung GEX6440AKV

Bild 5

www.oberelsenbuchner.de

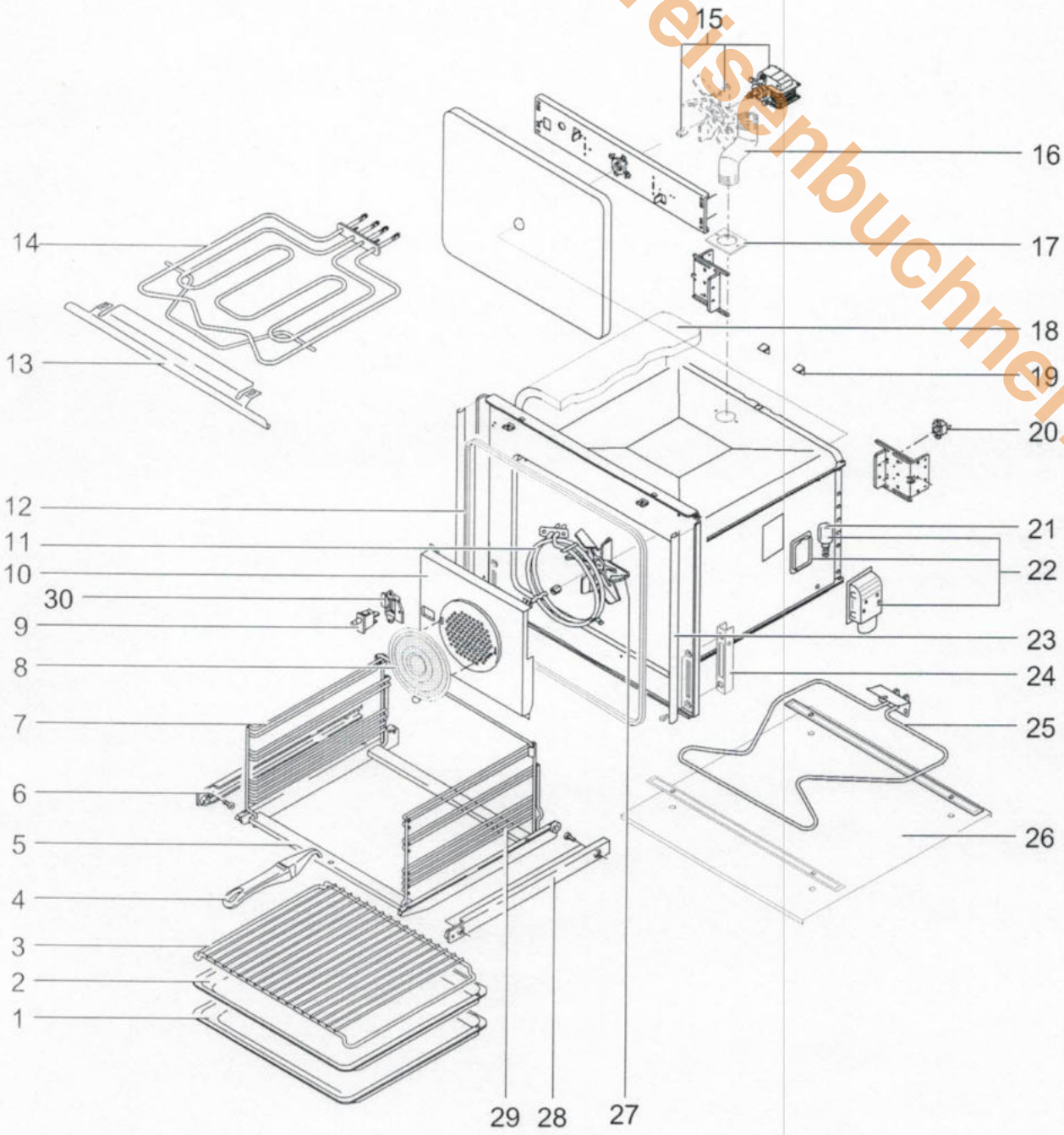

Ersatzteilliste GEX6440AKV

zu Bild 5

www.oberreisenbuchner.de

POS.	ART.NR.	BESCHREIBUNG	LFD. NR. VON/BIS	PREISKLASSE
001 05	0270074	FETTPFANNE		030
002 05	0270073	BACKBLECH ELEKTROHERD-EM		029
003 05	0270075	BACK-GRILLROST VERCHROMT		028
004 05	0010255	BACKWAGENGRIFF KOMPL.		024
005 05	0010213	BACKWAGENRAHMEN 46CM		029
006 05	0010091	FÜHRUNGSSCHIENE LINKS		024
007 05	0010555	EINSCHUBROST LI.		024
008 05	0270077	FETTFILTER		025
009 05	0020906	DRUCKTASTER		025
010 05	0022088	LUFTLEITBLECH KOMPLETT		025
011 05	0010688	ROHRHEIZKÖRPER RING		026
012 05	0010367	DICHTRAHMEN BO-VORDERWAND 46CM		025
013 05	0011033	SCHUTZBLECH ROHRHEIZKÖRPER 46		024
014 05	0010687	ROHRHEIZKÖRPER OBERHITZE+GRILL		034
015 05	0020065	HEIßLUFTMOTOR C25R8051		034
016 05	0010759	WRASENROHR 320MM A-A DN 30		017
019 05	0010735	HALTEFEDER THERMOSTATFÜHLER		005
020 05	0020923	TEMPERATURSCHALTER ÖFFNER A140		019
021 05	0020214	GLÜHLAMPE E14-300C E		021
022 05	0020374	BACKOFENLEUCHTE M.GLÜHLAMPE 46		026
023 05	0010818	KANTENPROFIL SCHWARZ		008
024 05	0023015	GEGENLAGER		022
025 05	0010686	ROHRHEIZKÖRPER UNTERHITZE		030
027 05	0020144	LÜFTERRAD F.HEIßLUFT-MOTOR		022
028 05	0010090	FÜHRUNGSSCHIENE RECHTS		024
029 05	0010554	EINSCHUBROST RE.		024
030 05	0010864	HALTERAHMEN		005
031 05	0010159	BACKWAGENBÜGEL 46CM		014
032 05	0270112	BACKWAGEN VERP KD BWE 746		035

Explosionszeichnung GEX6440AKV

Bild 6

www.obereisenbuchner.de

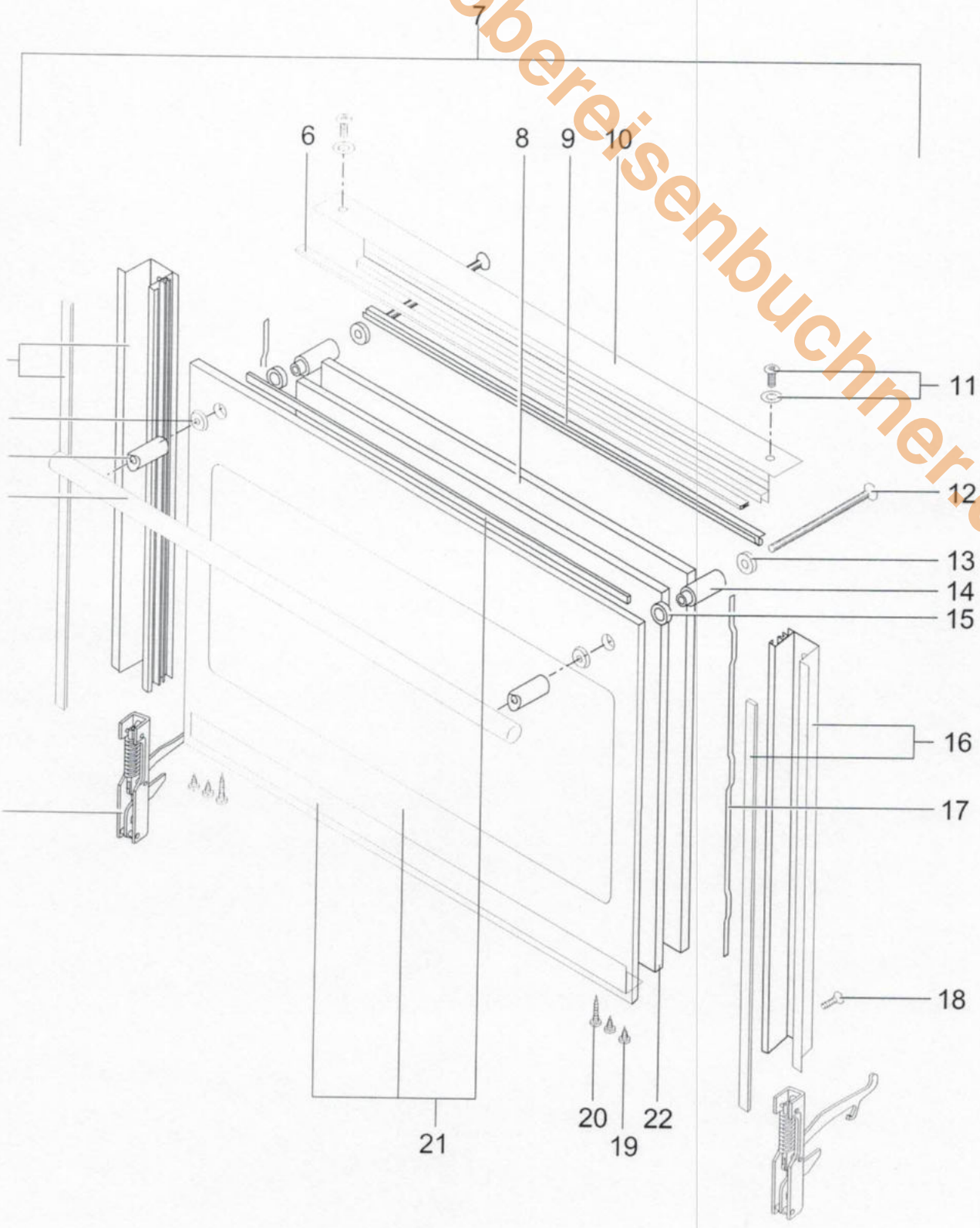

Ersatzteilliste GEX6440AKV

zu Bild 6

POS.	ART.NR.	BESCHREIBUNG	LFD. NR. VON/BIS	PREISKLASSE
001 06	0023019	BACKOFENTÜRLAGER		022
002 06	0011606	TÜRGRIFF NEUSILBER SEPPEL.		029
003 06	0011600	GRIFFABSTANDSHALTER NEUSILBER		018
005 06	0025455	BAUSATZ PROFIL BACKOFENT.LINKS		025
006 06	0021613	SILIKONPROFIL SCHWARZ		011
007 06	6300181	BACKOFENTÜR KOMPL.ECX 6540 K		045
008 06	0010943	GLASSCHEIBE BO.-TÜR		030
009 06	0024382	SILIKONPROFIL		
010 06	0020899	VERSCHLUßLEISTE UG EMAILLIERT		028
011 06	1200188	BLECHSCHR. SPERRNOPPEN C4,2X16		
012 06	1200105	SENKSCHRAUBE M.KRZ M 5X70		003
013 06	0010816	ABSTANDHALTER TÜRSCHEIBE		004
014 06	0020455	ABSTANDHALTER 20/1/5		005
015 06	1410048	SILICONSCHEIBE SCHWARZ		001
016 06	0025456	BAUSATZ PROFIL BACKOFENT.RECHT		025
017 06	0010206	BLATTFEDER TÜRPROFIL		009
019 06	1200192	BLECHSCHR. SPERRNOPP. C4,2X9,5		
020 06	1200187	BLECHSCHR. SPERRNOPPEN C4,2X16		001
021 06	0011349	BACKOFENTÜRSCHEIBE KOMPL.		001
022 06	0010804	GLASSCHEIBE		027

www.oberelsenbuchner.de

Explosionszeichnung GEX6440AKV

Bild 7

www.obereisenbuchner.de

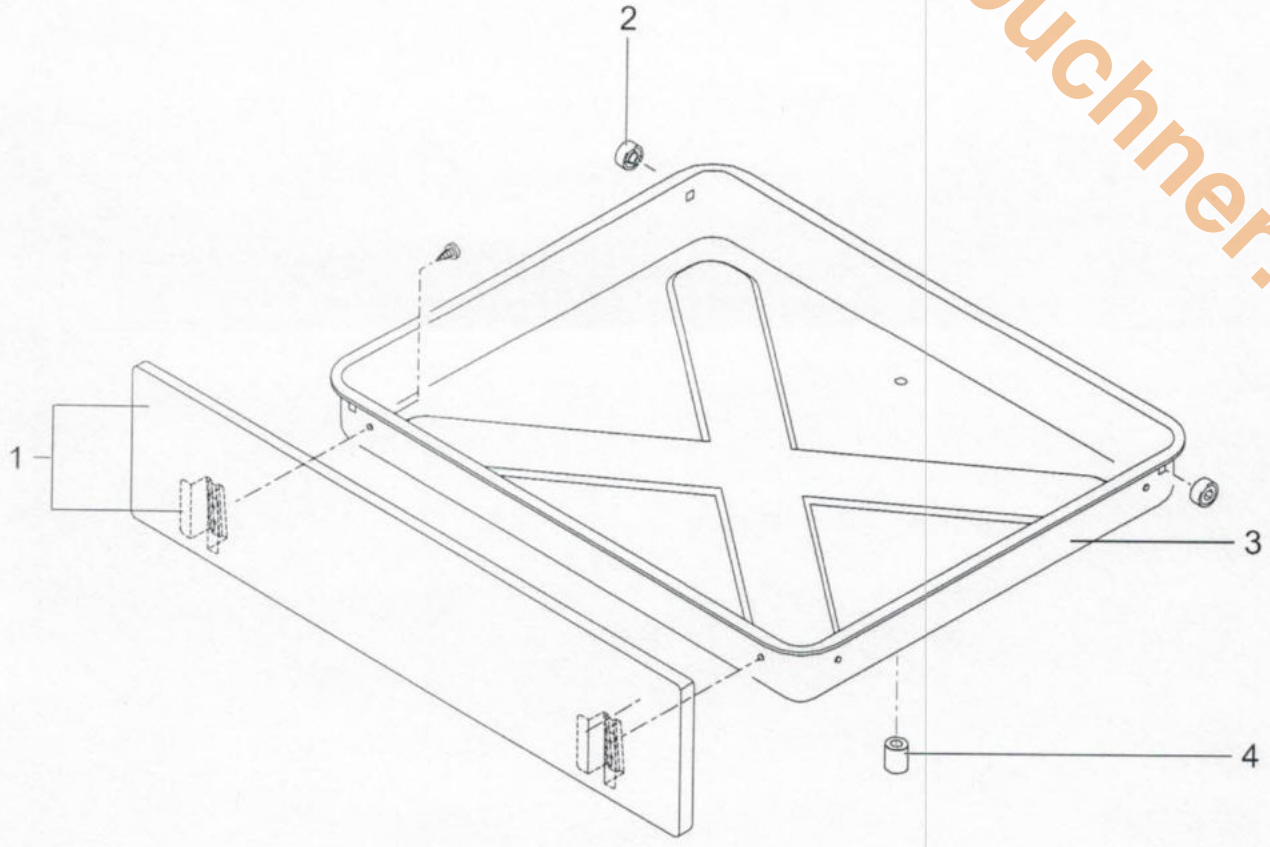

Ersatzteilliste GEX6440AKV

zu Bild 7

POS.	ART.NR.	BESCHREIBUNG	LFD. NR. VON/BIS	PREISKLASSE
001 07	0023699	GERÄTEWAGEN-BLENDE EDELST.AKG		029
002 07	0020030	GERÄTEWAGEN-ROLLE		010
003 07	0020878	GERÄTEWAGEN O.BLENDE AKG 60CM		028
004 07	1410007	ABSTANDSHALTER NR.3		008

www.oberreisenbuchner.de

Explosionszeichnung GEX6440AKV

Bild 8

www.obereisenbuchner.de

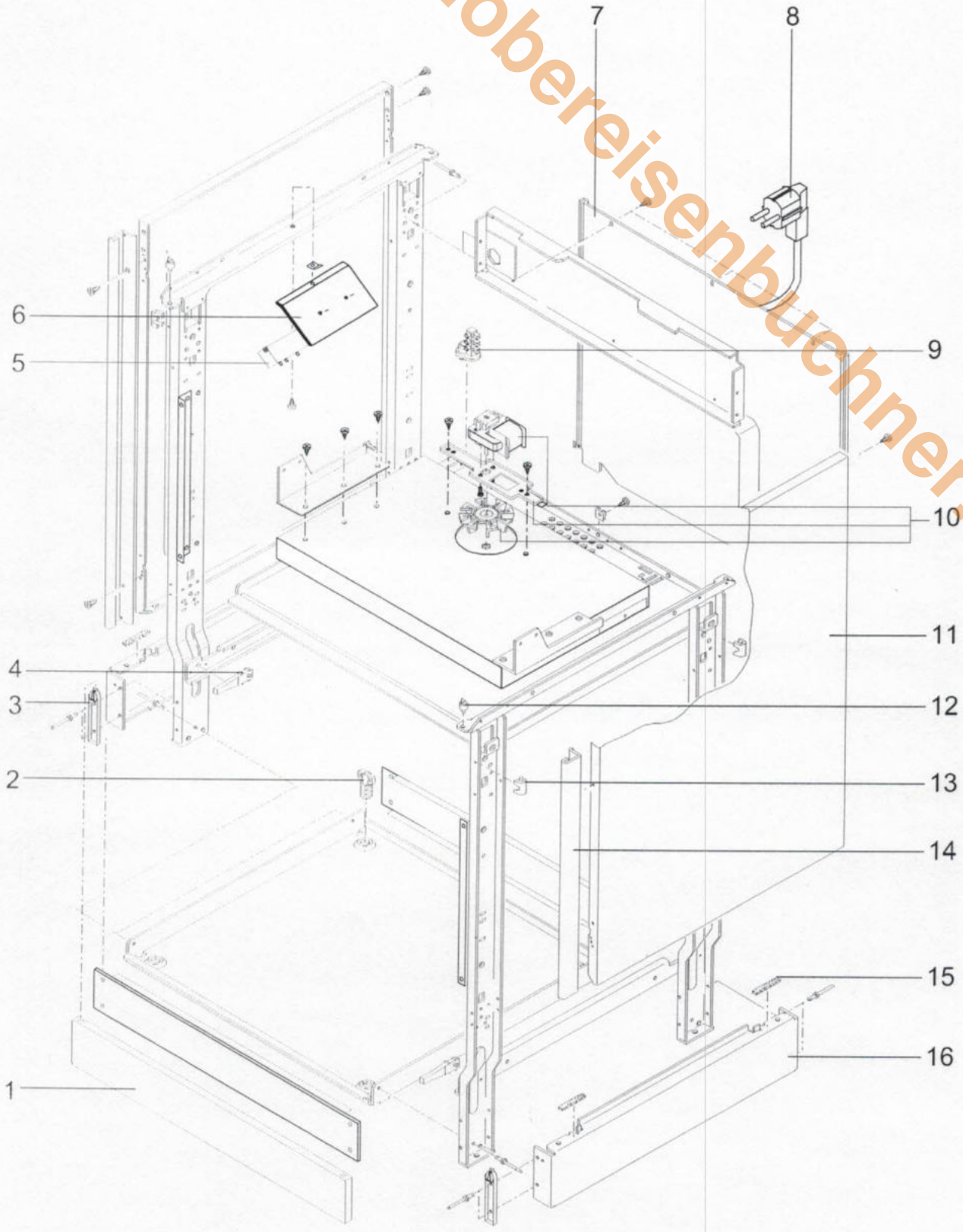

Ersatzteilliste GEX6440AKV zu Bild 8

POS.	ART.NR.	BESCHREIBUNG	LFD. NR. VON/BIS	PREISKLASSE
001 08	7200046	SOCKELBLENDE EDELST. AKG 60CM		024
002 08	0020082	GERÄTEFUSS		017
003 08	0020619	BLENDENHALTER		005
004 08	1410059	ABSTANDSHALTER NR.3		008
005 08	0024026	ZÜNDTRAFO ZAG 4TAKTFUNKEN 973		026
007 08	0020776	GERÄTERÜCKWAND		026
008 08	0022025	ZULEITG.M.SCHUKOWINKELSTECK.		026
009 08	0022011	ANSCHLUßKLEMME Z8,5G		017
010 08	0023965	BAUSATZ GEHAEUSEKUEHLUNG ELT.		030
011 08	7200040	SEITENWAND EDELST. AKG 60CM		032
012 08	0020015	ZENTRIERDÜBEL		003
013 08	1410054	DISTANZSTÜCK		004
014 08	0020666	WRASENLEISTE EDELST. AKG 60/54		022
015 08	7700201	DICHTSCHAUMBAND GRAU		005
016 08	7200044	SOCKELVERBINDUNGSLEISTE AKG		026

www.obereisenbuchner.de

Schaltplan

www.oberelsenbuchner.de

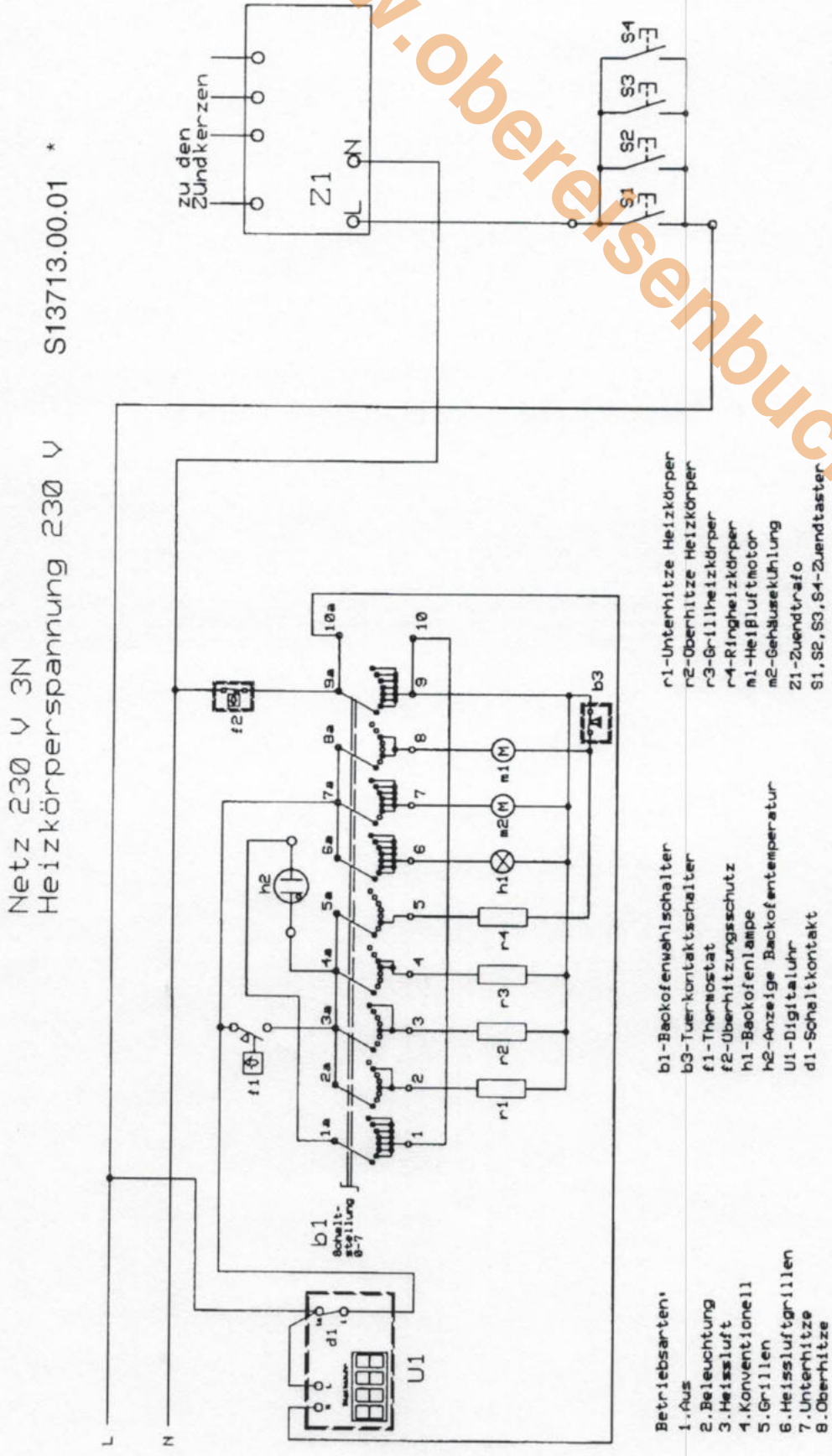

www.obereisenbuchner.de

Seppelfricke Haus- und
Küchentechnik GmbH
Am Stadthafen 16
45881 Gelsenkirchen
Telefon 02 09/94 00-0