Ersatzteile-Katalog für RAPIDO

Warmwasserspeicher

www.obereisenbuchner.de

Rapido – Einfach clevere Wärme

RAPIDO®
Clevere Wärme.

Dibo 90,130,180

Verkleidung

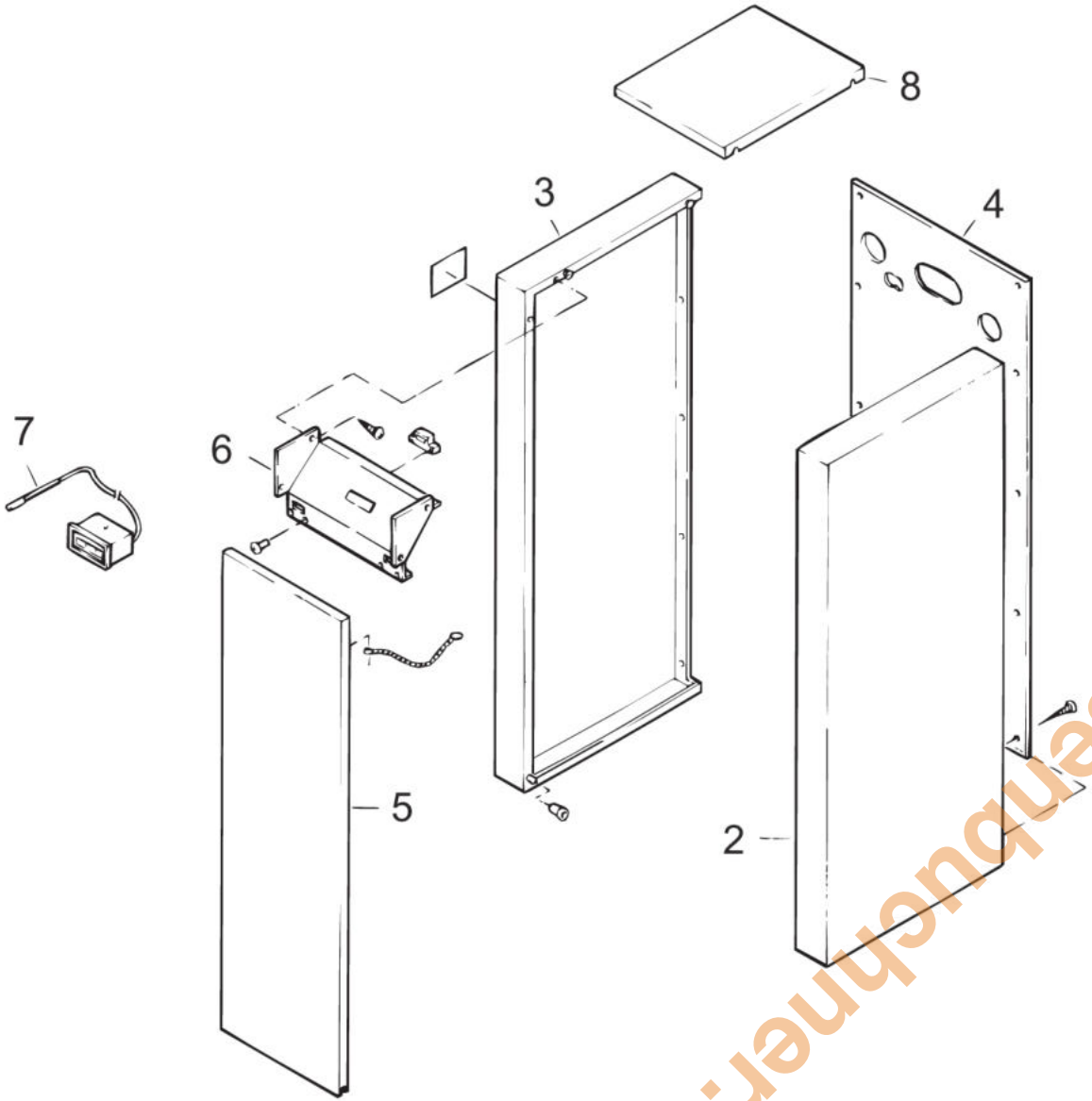

www.oberreisenbuchner.de

Dibo 90,130,180

Speicher

www.obereisenbuchner.de

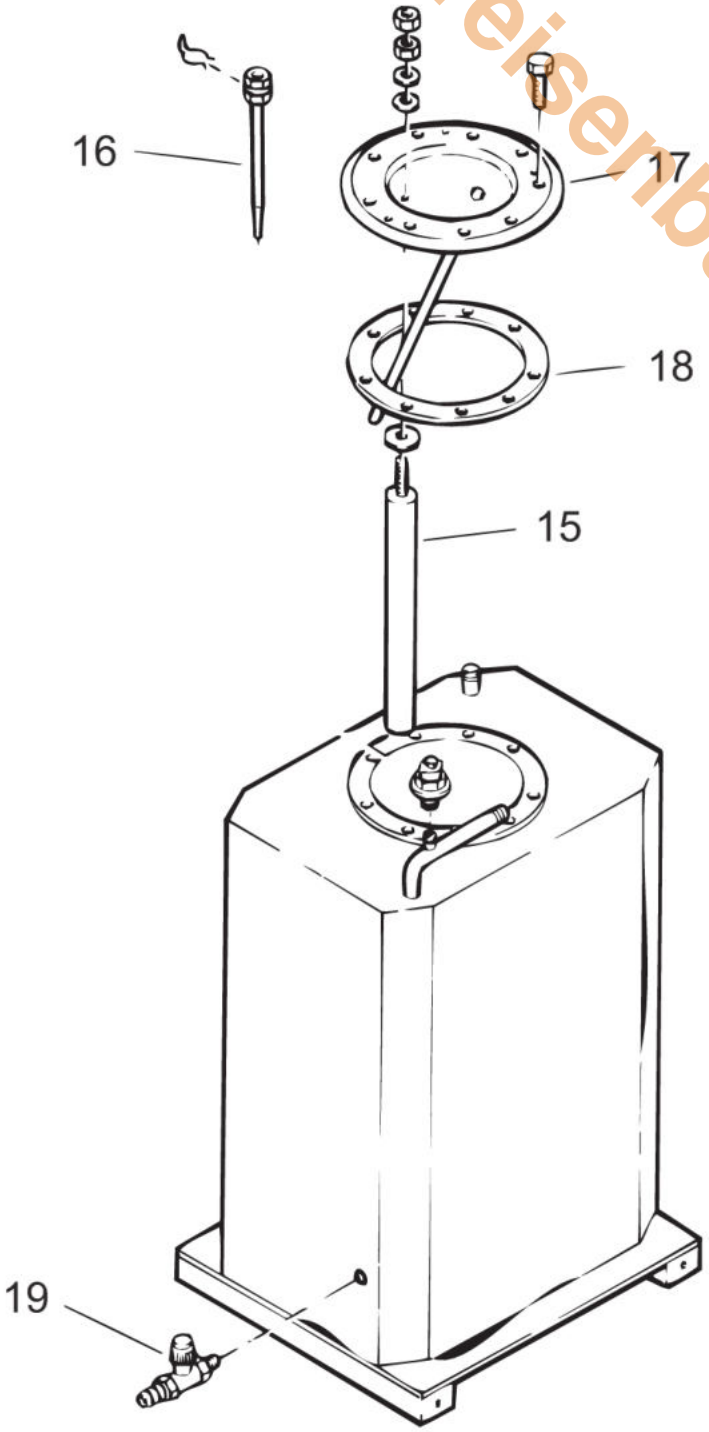

Dibo 90+130+180

Pos.	Art.Nr.	Benennung	Bemerkung	PG
02	503513	Verkleidung Dibo 90 seitlich rechts kpl.		11
02	503515	Verkleidung Dibo 130 seitlich rechts kpl.		12
02	503517	Verkleidung Dibo 180 seitlich rechts kpl.		13
03	503514	Verkleidung Dibo 90 seitlich links kpl.		11
03	503516	Verkleidung Dibo 130 seitlich links kpl.		12
03	503518	Verkleidung Dibo 180 seitlich links kpl.		13
04	501160	Verkleidung Dibo 90 hinten	nicht mehr lieferbar !	
04	501161	Verkleidung Dibo 130 hinten	nicht mehr lieferbar !	
04	501162	Verkleidung Dibo 180 hinten	nicht mehr lieferbar !	
05	503519	Verkleidung Dibo 90 vorne kpl.	nicht mehr lieferbar !	
05	503520	Verkleidung Dibo 130 vorne kpl.		06
05	503521	Verkleidung Dibo 180 vorne kpl.	nicht mehr lieferbar !	
06	503524	Blende Fernthermometer Dibo 90/130/180 oben kpl.	nicht mehr lieferbar !	
07	500457	Fernthermometer TFW 58 PSR		10
08	503523	Verkleidung Dibo 90/130/180 oben kpl.	nicht mehr lieferbar !	
15	550008	Schutzanode Dibo 90 (R 3/4 ")		14
15	550001	Schutzanode 3/4" x 580		15
15	550005	Schutzanode Dibo 180 (R 3/4")		16
16	550039	Tauchhülse für Speicherfühler - R 1/2" x 600, Di=10		12
17	550016	Flanschdeckel Dibo 90/130/180		16
18	550019	Flanschdichtung Dibo 90/130/180		06
19	550026	Füll- und Entleerungshahn Dibo 90/130/180		10
	550031	Tauchrohr Kaltwasser Dibo 130		08
	550032	Tauchrohr Kaltwasser Dibo 180	nicht mehr lieferbar !	
	550033	Tauchrohr Kaltwasser Dibo 90		06
	550038	Flanschstopfen R 11/2", Rotguß für Dibo 90,130,180		11
	550043	Tauchrohrnippel Warmwasser Dibo 90/130/180		05

www.obereisenbuchner.de

Dibo 120S+160S

Pos.	Art.Nr.	Benennung	Bemerkung	PG
02	550012	Abdeckhaube Dibo 120S/160S		16
04	550009	Einschubblende für Fernthermometer		15
05	500457	Fernthermometer TFW 58 PSR		10
06	550047	Folienmantel Dibo 120S, ungelocht (orange, RAL 2000)	orange, RAL 2000	18
06	550048	Folienmantel Dibo 160S, ungelocht (orange, RAL 2000)	orange, RAL 2000	18
	550001	Schutzanode 3/4" x 580		15

www.obereisenbuchner.de

Dibo 120S,160S

www.oberreisenbuchner.de

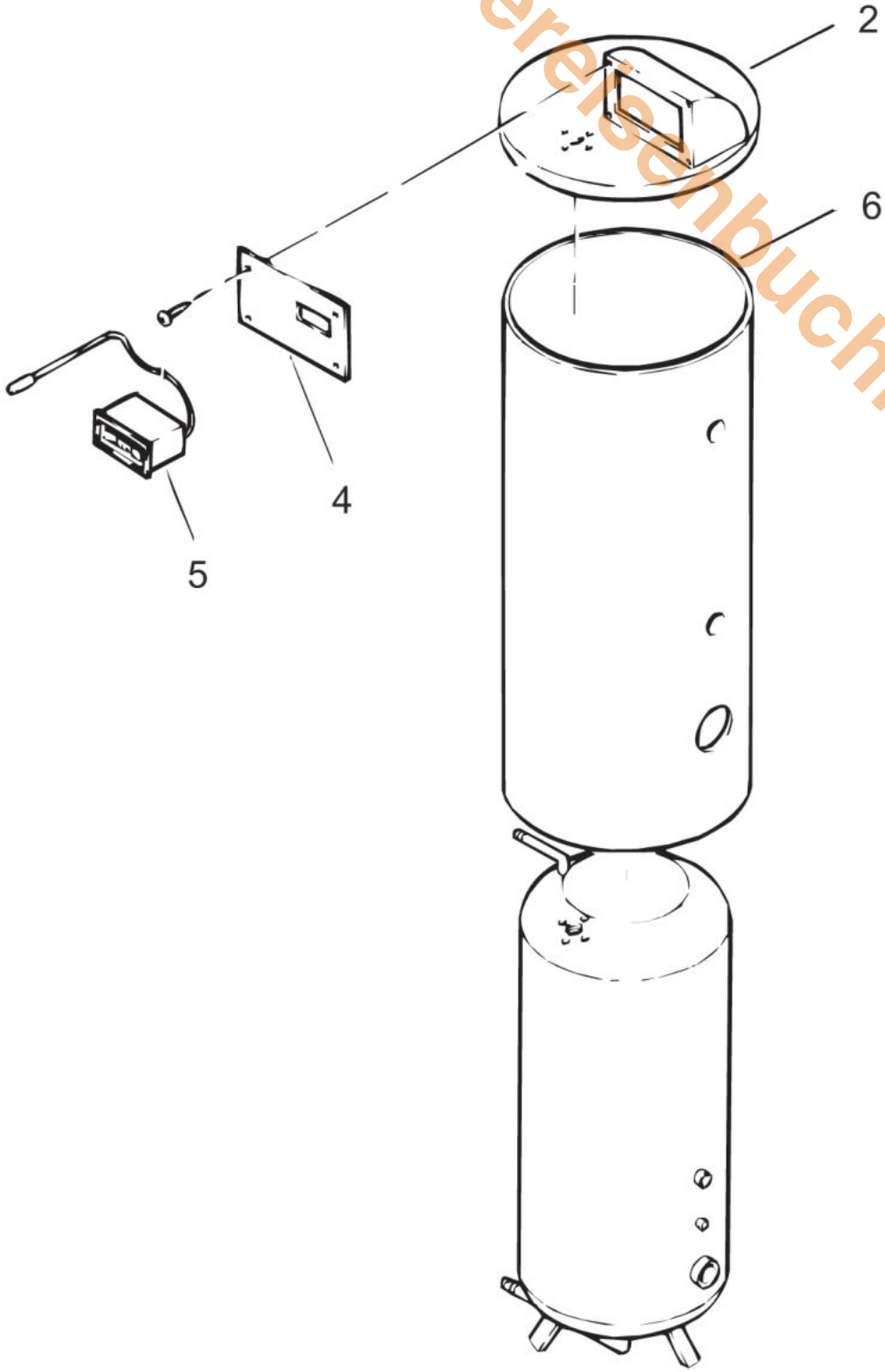

Dibo 130-500 + 300-400 Solar

Pos.	Art.Nr.	Benennung	Bemerkung	PG
02	550921	Flanschdeckel DN 110 (bis Okt. '99)	Dibo 130 bis 300/1+300Solar	11
02	551194	Flanschdeckel DN 110 (ab Okt. '99)	Dibo 130/2 bis 500/1+300/1u.400Solar	11
02	550011	Flanschdeckel DN 180 (bis Okt. '99)	Dibo 400+500	15
02	550010	Flanschdeckel DN 110 mit Gewinde 11/2" (bis Okt. '99)	Dibo 130 bis 300/1+300Solar	18
02	551199	Flanschdeckel DN 110 mit Gewinde 11/2" (ab Okt. '99)	Dibo 130/2 bis 500/1+300/1u.400Solar	13
03	550041	Thermometer (bis Juli '98)	Dibo 130 bis 500	11
03	551195	Thermometer (ab Juli '98)	Dibo130bis500/1+300u.300/1u.400Solar	08
04	550046	Tauchhülse für Speicherfühler (3/4" x 200 mm)	Dibo 130 bis 500	12
05	550001	Schutzanode 3/4" x 580	Dibo 130+160+200	15
05	550917	Schutzanode 1" x 480	Dibo 130/1+130/2+160/1+200/1	15
05	550006	Schutzanode 1" x 800	Dibo 300+300/1+300Solar	17
05	550918	Schutzanode 1" x 900	Dibo 400+400/1+400Solar	18
05	550919	Schutzanode 1" x 1100	Dibo 500+500/1+300/1Solar	19
06	550036	Abdeckhaube oben (D=560mm)	Dibo 130+130/1+160+200	12
06	550920	Abdeckhaube oben (D=540 mm)	Dibo 130/2+160/1+200/1	12
06	550037	Abdeckhaube oben (D=710 mm)	Dibo 300 bis 500/1+400Solar	13
06	551795	Abdeckhaube oben (D=600 mm)	Dibo 300/1Solar	12
07	550020	Folienmantel (ungelocht) - RAL 2000 (gelborange)	Dibo 130+130/1	17
07	550922	Folienmantel (ungelocht) - RAL 7035 (lichtgrau)	Dibo 130/1	17
07	550930	Folienmantel (ungelocht) - RAL 7035 (lichtgrau)	Dibo 130/2	17
07	550021	Folienmantel (ungelocht) - RAL 2000 (gelborange)	Dibo 160	18
07	550923	Folienmantel (ungelocht) - RAL 7035 (lichtgrau)	Dibo 160	18
07	550931	Folienmantel (ungelocht) - RAL 7035 (lichtgrau)	Dibo 160/1	18
07	550022	Folienmantel (ungelocht) - RAL 2000 (gelborange)	Dibo 200	22
07	550924	Folienmantel (ungelocht) - RAL 7035 (lichtgrau)	Dibo 200	22
07	550932	Folienmantel (ungelocht) - RAL 7035 (lichtgrau)	Dibo 200/1	22
07	550023	Folienmantel (ungelocht) - RAL 2000 (gelborange)	Dibo 300	23
07	550925	Folienmantel (ungelocht) - RAL 7035 (lichtgrau)	Dibo 300+300/1+300Solar	23
07	550024	Folienmantel (ungelocht) - RAL 2000 (gelborange)	Dibo 400	23
07	550926	Folienmantel (ungelocht) - RAL 7035 (lichtgrau)	Dibo 400+400/1+400Solar	23
07	550025	Folienmantel (ungelocht) - RAL 2000 (gelborange)	Dibo 500	24
07	550927	Folienmantel (ungelocht) - RAL 7035 (lichtgrau)	Dibo 500+500/1	24
07	551796	Folienmantel (ungelocht) - RAL 7035 (lichtgrau)	Dibo 300/1Solar	22
08	550017	Flanschabdeckung DN 110	Dibo130bis500/1+300u.300/1u.400Solar	08
08	550018	Flanschabdeckung DN 180 (bis Okt. '99)	Dibo 400+500	08
09	550013	Flanschdichtung DN 110 (bis Okt. '99)	Dibo 130 bis 300/1+300Solar	07
09	551193	Flanschdichtung DN 110 (ab Okt. '99)	Dibo 130/2 bis 500/1+300/1u.400Solar	08
09	550014	Flanschdichtung DN 180 (bis Okt. '99)	Dibo 400+500	10
09	551200	Flanschdichtung für 551199 (ab Okt. '99)	Dibo 130/2 bis 500/1+300/1u.400Solar	07
	550040	Tauchhülse für Thermometer	Dibo 130 bis 500	07

www.obereisenhauser.de

Dibo 130-500 + 300-400 Solar

www.obereisenbuchner.de

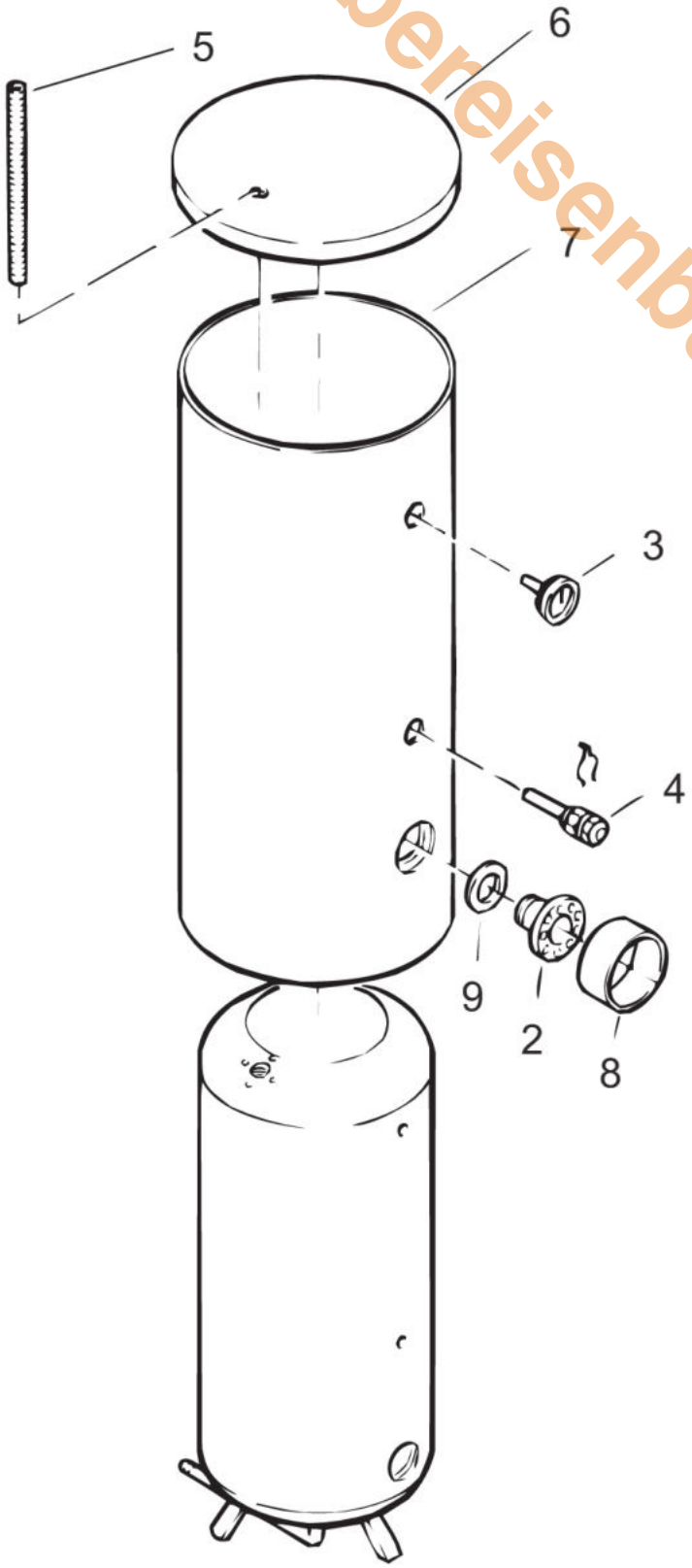

Dibo 115U

Pos.	Art.Nr.	Benennung	Bemerkung	PG
01	550075	Wasserbehälter mit PUR Isolierung	auf Anfrage	
02	550076	Verkleidung Dibo 115U seitlich rechts		23
03	550077	Verkleidung Dibo 115U seitlich links		23
04	550078	Abdeckhaube Dibo 115U oben		19
05	550079	Winkelblech Dibo 115U hinten oben		14
06	550080	Winkelblech Dibo 115U oben hinten		14
07	550081	Flanschdichtung Dibo 85W u. Dibo 115U, 142x210x3 mm		09
08	550082	Flanschdeckel Dibo 115U, emailliert (d=210x12 mm)		16
09	550083	Tauchhülse Dibo 115U		16
10	550084	Schutzanode Dibo 115U, R 3/4"		20
11	550085	Doppelnippel Kaltwasser Dibo 115U (mit Rille)		12
12	550086	Doppelnippel Warmwasser Dibo 115U (ohne Rille)		12
13	550087	Tauchrohr Kaltwasser Dibo 115U		11
14	550088	Flanschisolierung Dibo 115U		11
16	550089	Bodenwanne Dibo 115U		20
17	550090	Entleerungsventil R 1/2"		10
18	550091	Sockelblende Dibo 115U vorne unten		09
19	550092	Winkelblech Dibo 115U vorne oben		12
20	550093	Entlüftungsventil Dibo 85W u. Dibo 115U, R 1/8"		06
21	550071	Befestigungsschraube Flansch M12x25-5.6		01
22	550095	Stellfuß Dibo 115U		06
23	550096	Abgangshülse Warmwasser Dibo 115U		06
24	550097	Verkleidung Dibo 115U hinten		13
25	550094	Verkleidung Dibo 115U vorne		24

www.obereisenbuchner.de

Dibo 115U

www.obereisenbuchner.de

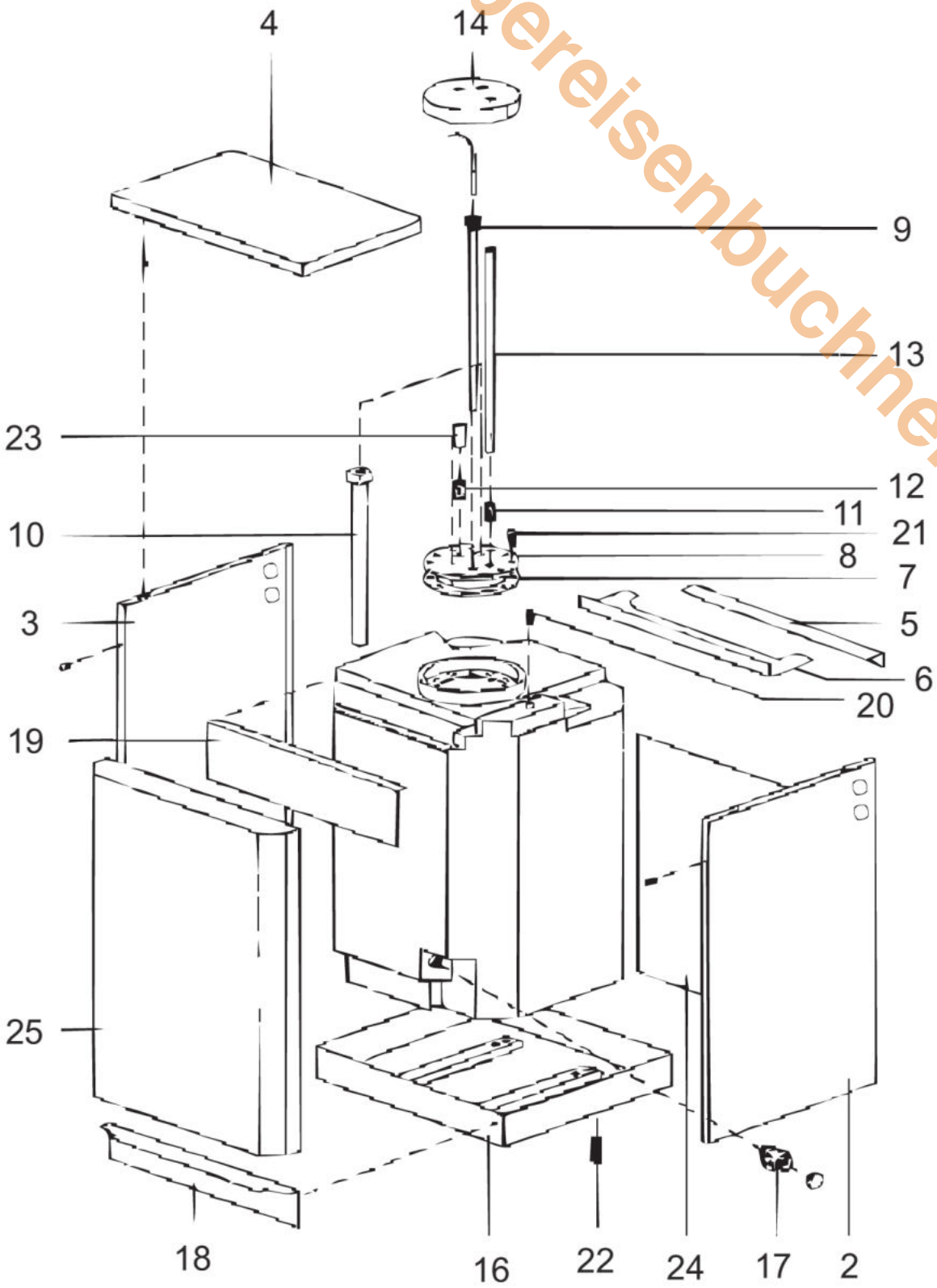

Dibo 120U

Pos.	Art.Nr.	Benennung	Bemerkung	PG
01	551021	Deckel kpl		26
04	551022	Entleerungsventil		10
05	551023	Stellfuß		02
06	551024	Rohr (Warmwasser, L=95, D=18)		01
07	551025	Rohr (Kaltwasser, L=690, D=18)		10
08	551026	Winkel kpl		14
09	551027	Schutzanode (G1x26x517)		15

www.obereisenbuchner.de

Dibo 120 U

www.obereisenbuchner.de

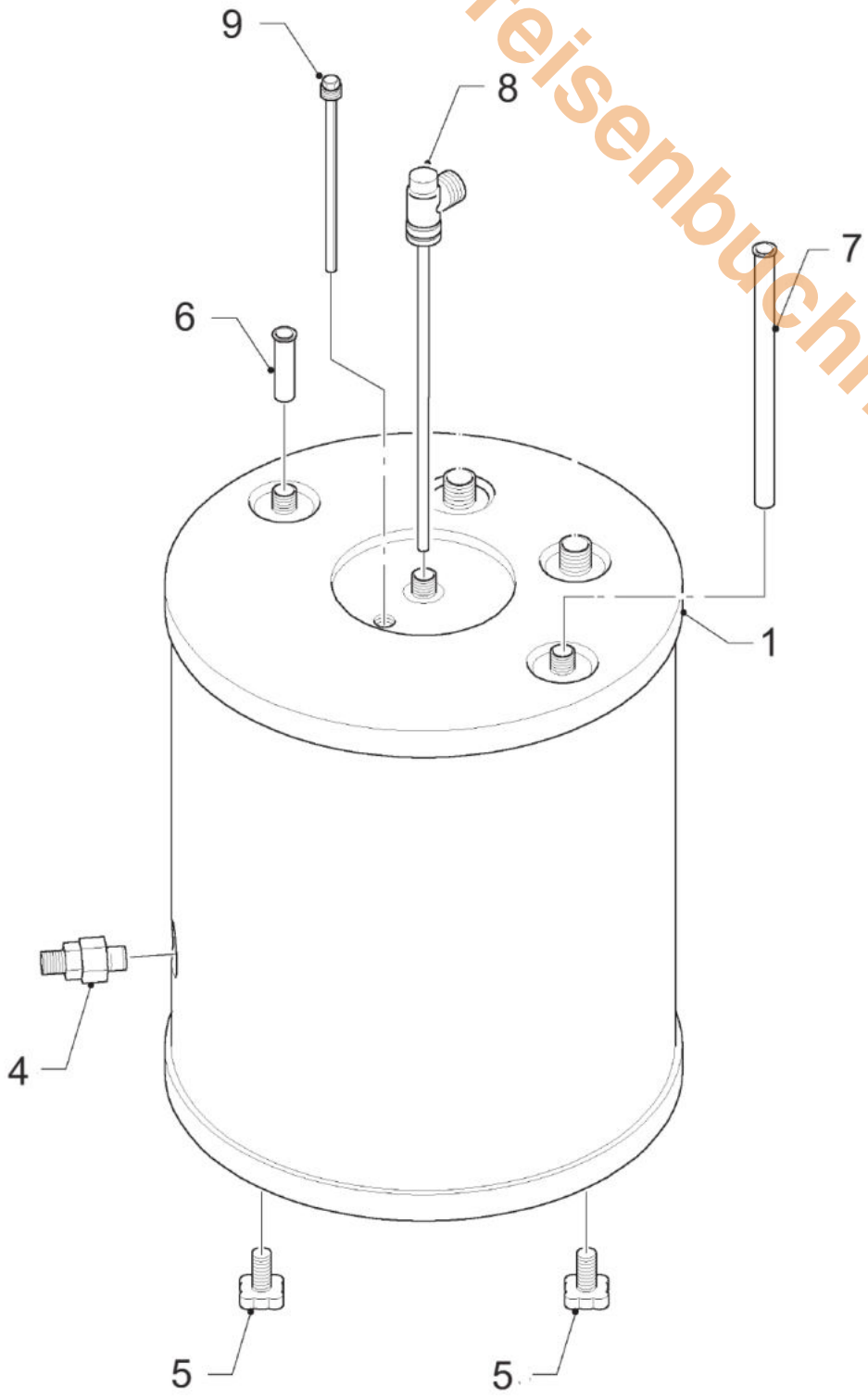

Dibo 85W

Pos.	Art.Nr.	Benennung	Bemerkung	PG
01	550062	Verkleidung Dibo 85W vorne		23
02	550063	Tauchhülse Dibo 85W		12
03	550064	Flanschabdeckung, zweiteilig Dibo 85W		12
04	550065	Abdeckblech Dibo 85W unten		16
05	550066	Flanschdeckel Dibo 85W, emailliert (d=210x12 mm)		20
06	550081	Flanschdichtung Dibo 85W u. Dibo 115U, 142x210x3 mm		09
07	550068	Schutzanode Dibo 85W, R 3/4"		20
08	550069	Verkleidung Dibo 85W seitlich und hinten kpl.		29
09	550070	Flanschisolierung Dibo 85W, aus Schaumstoff		16
10	550071	Befestigungsschraube Flansch M12x25-5.6		01
11	550072	Wandaufhängung Dibo 85W		11
12	550073	Abdeckblech Dibo 85W oben		16
13	550074	Blindstopfen Dibo 85W, R 3/4"		07
14	550093	Entlüftungsventil Dibo 85W u. Dibo 115U, R 1/8"		06
15	550067	Verschlußstopfen Dibo 85W, R 1/2"		07

www.obereisenbuchner.de

Dibo 85W

www.obereisenbuchner.de

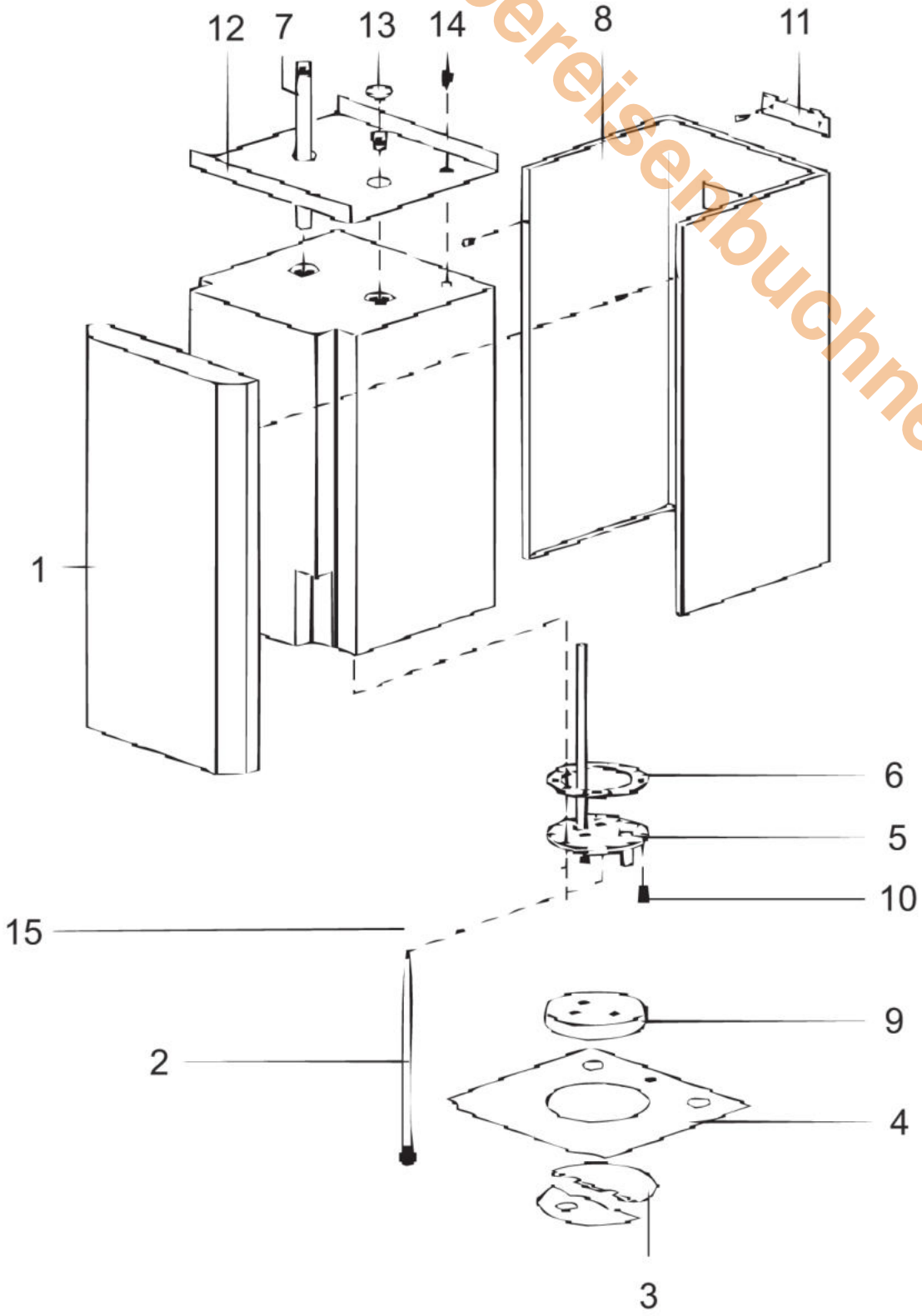

Dibo 150T(N) (1)

Pos.	Art.Nr.	Benennung	Bemerkung	PG
01	550053	Verkleidung Dibo 150T (N) vorne		17
02	506976	Abdeckplatte Dibo 150T (N)		03
03	550052	Fernthermometer Dibo150T (N)		14
04	550049	Flanschdeckel Dibo 150T (N)		16
05	550099	Flanschdichtung Dibo 150T "N", 8-Loch (d=180x115x3 mm)		10
06	550051	Tauchhülse Dibo 150T (N)		14
07	550059	Schutzanode Dibo 150T/200T/250T		11
08	550055	Befestigungssatz Schutzanode für Dibo 150T/200T/250T		06
	550003	Schutzanode Dibo 150T/250T mit Befestigungssatz kpl.		14

www.obereisenbuchner.de

Dibo 150T(N) (1)

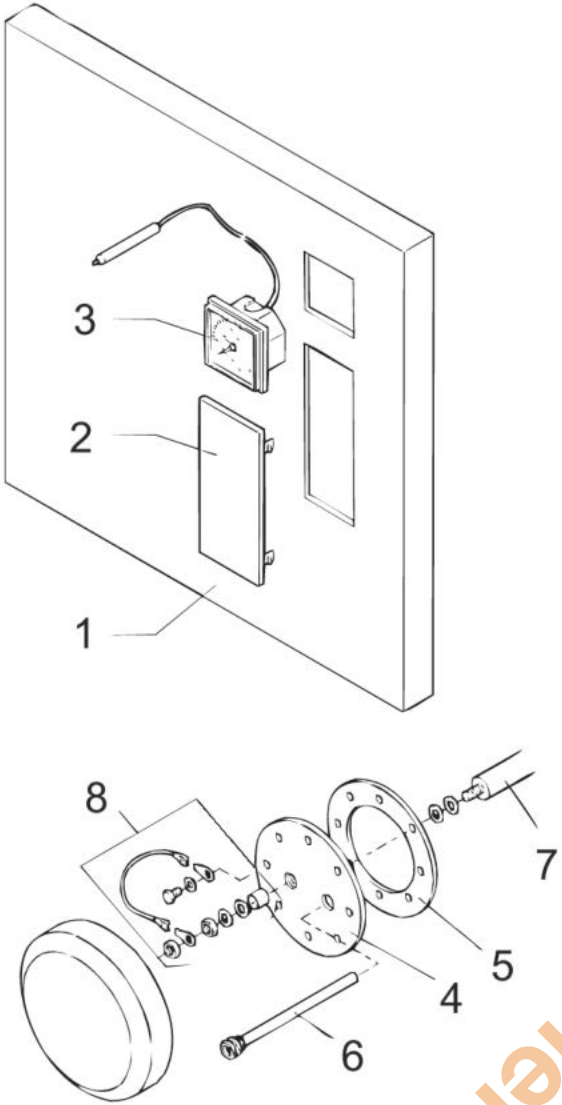

www.oberreisenbuchner.de

Dibo 150T+250T (2)

Pos.	Art.Nr.	Benennung	Bemerkung	PG
01	550034	Verkleidung Dibo 150T vorne (orange, RAL 2000)		17
01	550035	Verkleidung Dibo 250T vorne (orange, RAL 2000)		17
02	550009	Einschubblende für Fernthermometer		15
03	500457	Fernthermometer TFW 58 PSR		10
04	550028	Flanschdeckel Dibo 110+150T+250T, emailliert (10-Loch, d=234)		22
05	550030	Flanschdichtung Dibo 110+150T+250T (10-Loch, d=215x130x3)		11
06	550059	Schutzanode Dibo 150T/200T/250T		11
07	550055	Befestigungssatz Schutzanode für Dibo 150T/200T/250T		06
	550003	Schutzanode Dibo 150T/250T mit Befestigungssatz kpl.		14

www.ofenbeisenbuchner.de

Dibo 150T+250T (2)

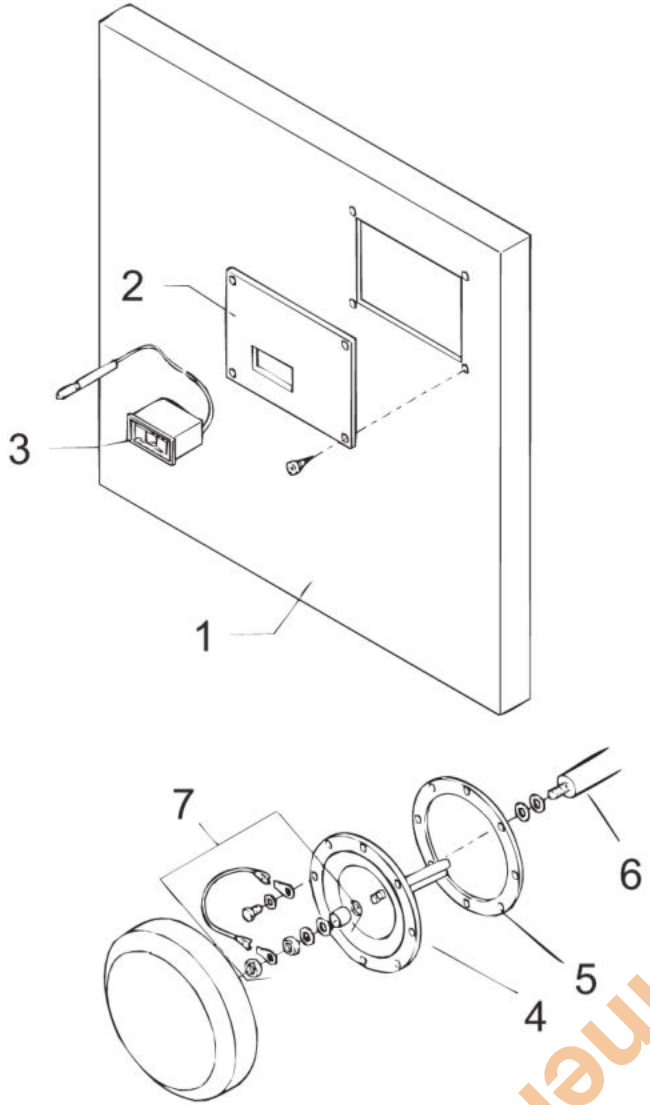

www.oberreisenbuchner.de

Dibo 150T+200T (3)

Pos.	Art.Nr.	Benennung	Bemerkung	PG
01	550061	Verkleidung Dibo 150T/200T vorne (lichtgrau, RAL 7035)		27
02	550057	Fernthermometer Dibo 150T/200T		11
03	550056	Flanschdeckel mit Tauchhülse		23
04	550054	Flanschdichtung Dibo 150T/200T, 8-Loch (d=180x115x3 mm)		10
05	550098	Tauchhülse Dibo 150T/200T		15
06	550059	Schutzanode Dibo 150T/200T/250T		11
07	550055	Befestigungssatz Schutzanode für Dibo 150T/200T/250T		06
	550003	Schutzanode Dibo 150T/250T mit Befestigungssatz kpl.		14

www.obereisenbuchner.de

Dibo 150T+200T (3)

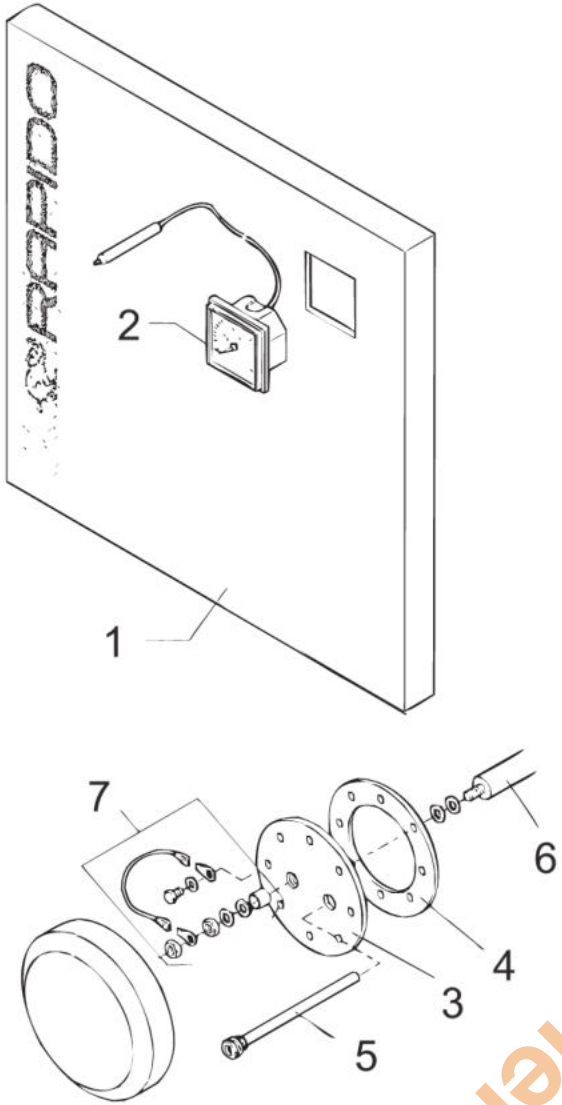

www.oberreisenbuchner.de

Dibo 150-1T+200-1T (4)

Speicher

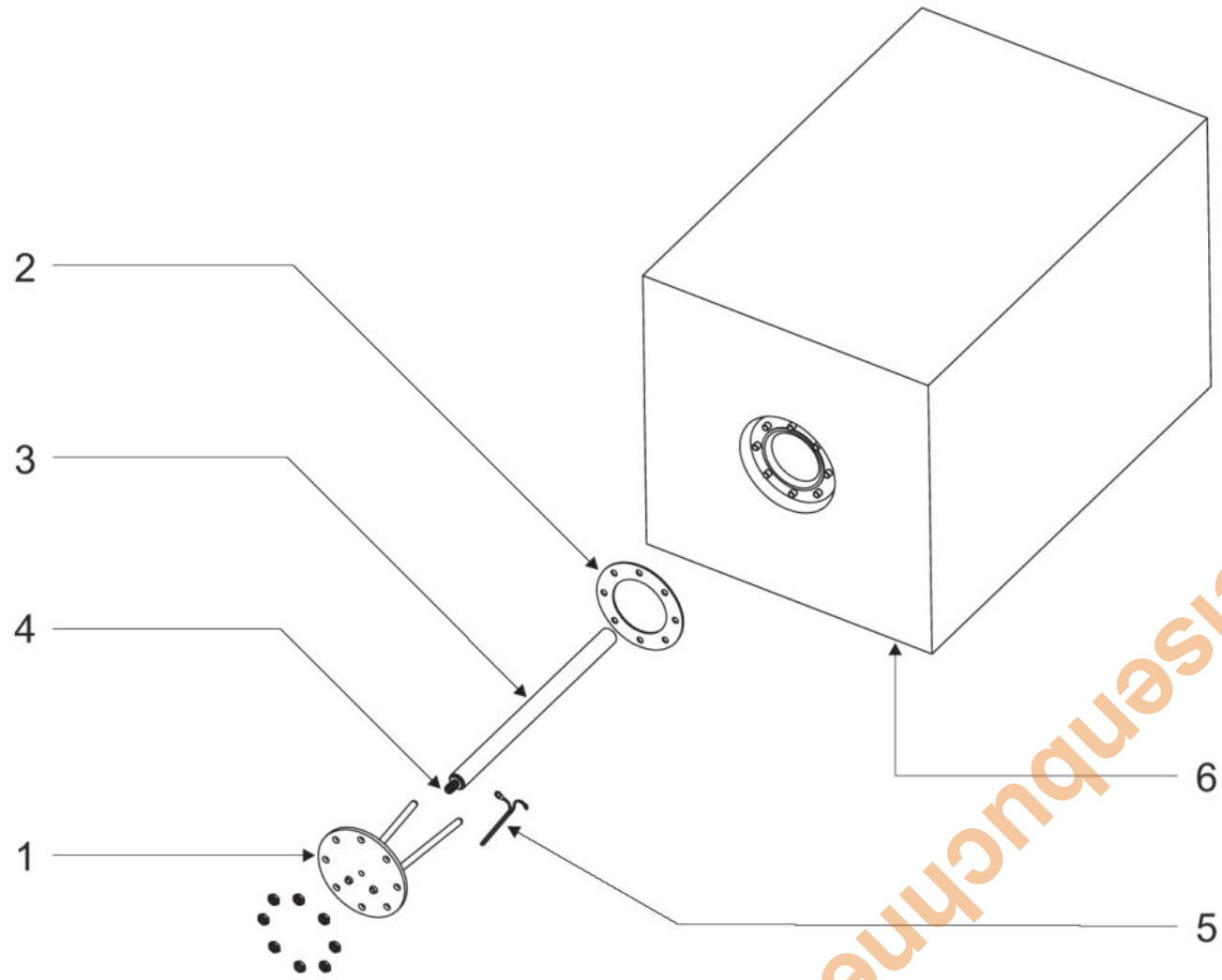

www.oberreisenbuchner.de

Dibo 150-1T+200-1T (4)

Pos.	Art.Nr.	Benennung	Bemerkung	PG
01	551496	Flanschdeckel (8 Loch; D=182)		20
02	551497	Flanschdichtung (D=135)		11
03	551498	Schutzanode		18
04	551499	Befestigungs- und Dichtsatz für Schutzanode		01
05	551500	Kontaktkabel für Schutzanode		01
06	551501	Satz Fußschrauben		10
07	551502	Thermometer		14
08	551611	Verkleidung vorne (Farbton RAL 7035 - lichtgrau)		20
	551798	Unterlegbleche für Kessel (1 Satz = 4 Stück)		07

www.obereisenbuchner.de

Dibo 150-1T+200-1T (5)

Speicher

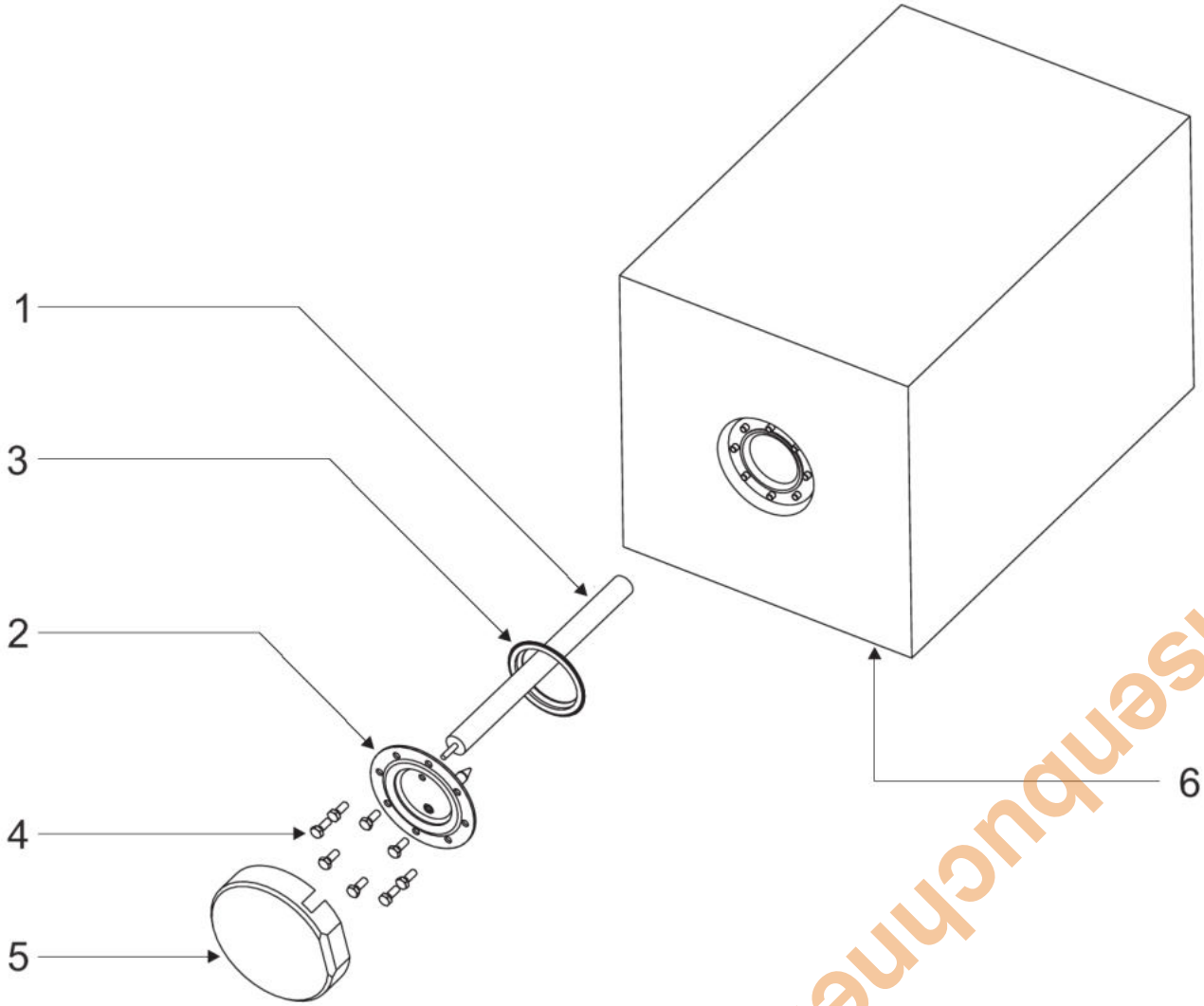

www.oberreisenbuchner.de

Dibo 150-1T+200-1T (5)

Verkleidung

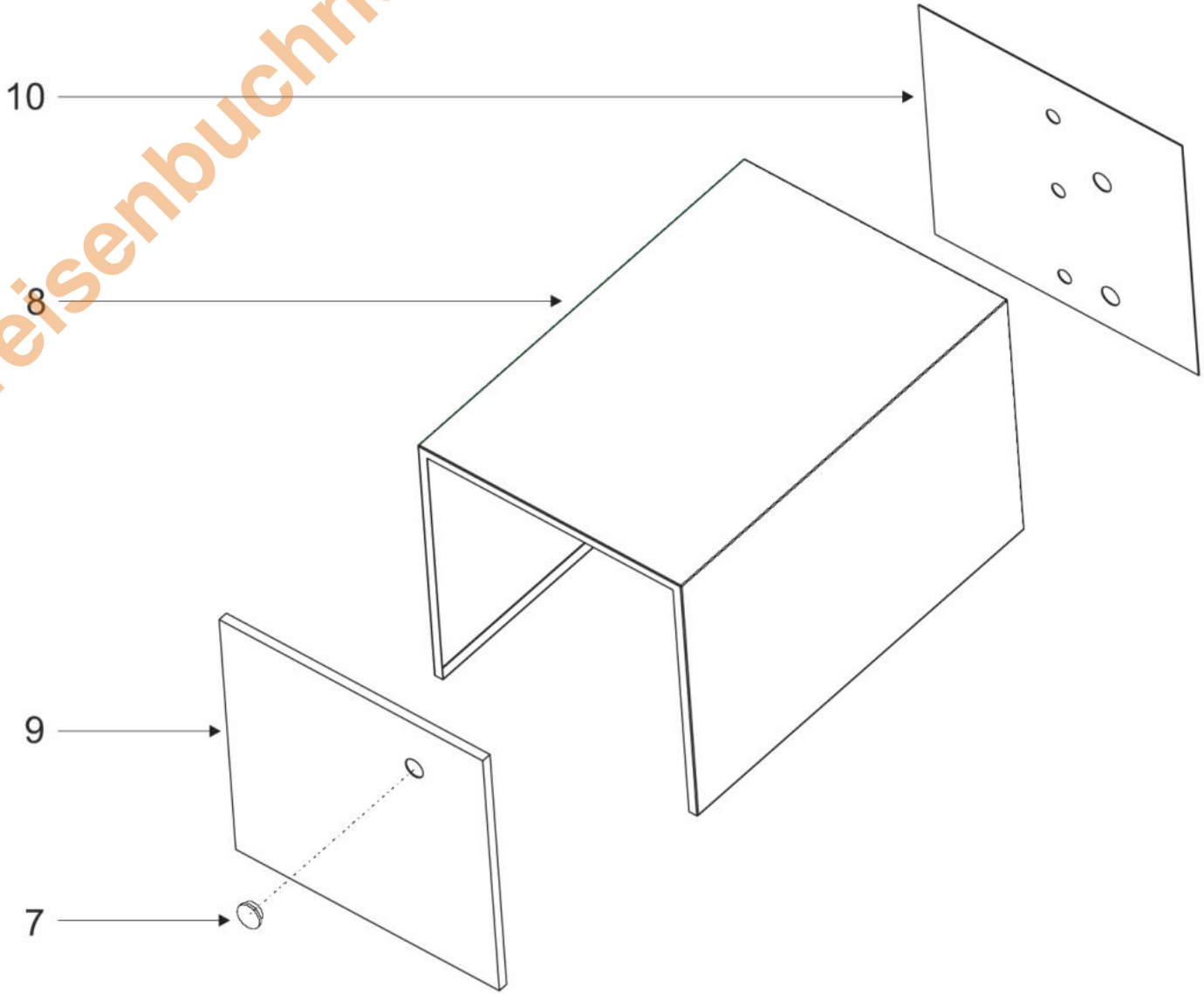

www.obereisenbuchner.de

Dibo 150-1T+200-1T (5)

Pos.	Art.Nr.	Benennung	Bemerkung	PG
01	552212	Schutzanode M8x400		12
02	552213	Blindflansch		15
03	552214	Flanschdichtung DN110 (Ringdichtung)		06
04	552215	Satz (8 Stück) Flanschschrauben M10x25		04
05	552216	Flanschisolierung (Styropor)		02
06	552217	Satz (4 Stück) Stellfüsse M10		06
07	552218	Thermometer		12
08	552219	Verkleidung seitlich und oben	Dibo 150-1T (5)	23
08	552220	Verkleidung seitlich und oben	Dibo 200-1T (5)	26
09	552221	Verkleidung vorne		16
10	552222	Verkleidung hinten		15

www.obereisenbuchner.de

Dibo 110

Speicher

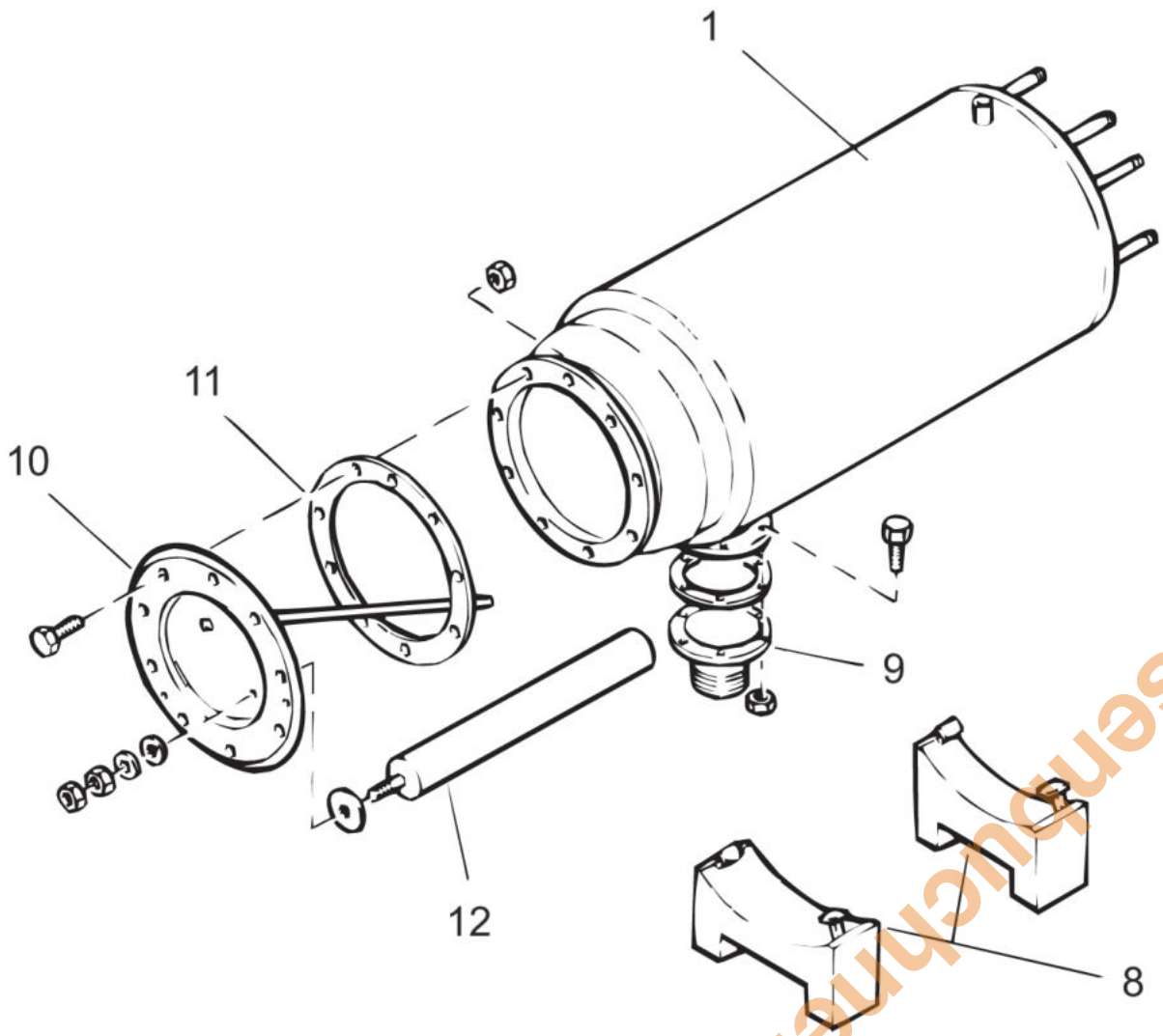

www.oberreisenbuchner.de

www.obereisenbuchner.de

Dibo 110

Verkleidung

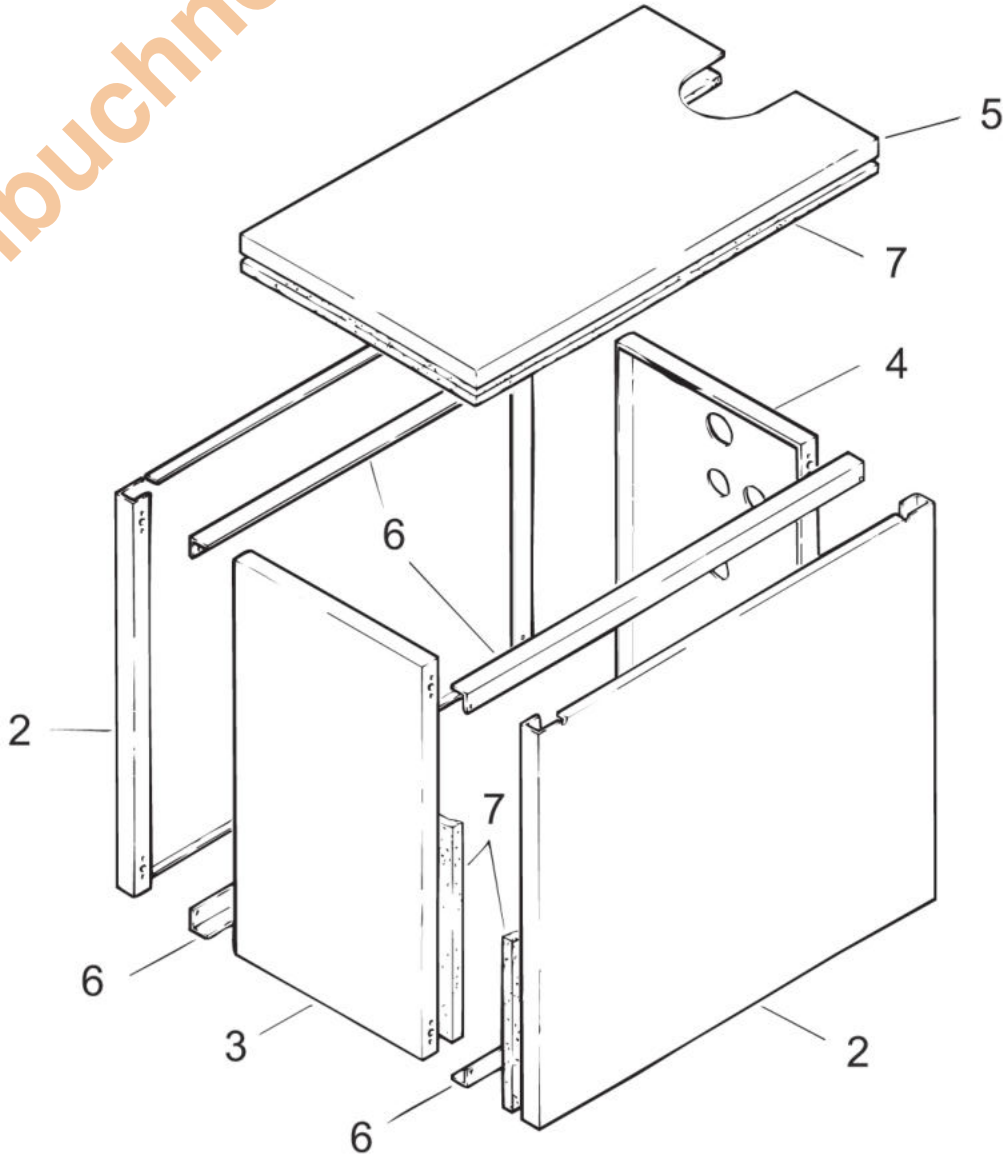

Dibo 110

Pos.	Art.Nr.	Benennung	Bemerkung	PG
01	503032	Doppelmantelspeicher 110 ltr., liegend	nicht mehr lieferbar !	
02	502155	Verkleidung Dibo 110 seitlich rechts u. links	nicht mehr lieferbar !	
03	502158	Verkleidung Dibo 110 vorne	nicht mehr lieferbar !	
04	502159	Verkleidung Dibo 110 hinten	nicht mehr lieferbar !	
05	502156	Verkleidung Dibo 110 oben	nicht mehr lieferbar !	
06	502166	Winkel Dibo 110 kpl.	nicht mehr lieferbar !	
07	505382	Isolierung Glasfaserfilz 1000x1200x20 mm		08
08	503031	Speicherkonsole Dibo 110	nicht mehr lieferbar !	
09	503023	Anschlußflansch Dibo 110 unten	nicht mehr lieferbar !	
10	550028	Flanschdeckel Dibo 110+150T+250T, emailliert (10-Loch, d=234)		22
11	550029	Flanschdichtung Dibo 110 (für ovalen Flanschdeckel)	nicht mehr lieferbar !	
11	550030	Flanschdichtung Dibo 110+150T+250T (10-Loch, d=215x130x3)		11
12	550000	Schutzanode Dibo 110 für ovalen Flanschdeckel	nicht mehr lieferbar !	
12	550059	Schutzanode Dibo 150T/200T/250T		11

www.obereisenbuchner.de

Dibo 120-2 U

Pos.	Art.Nr.	Benennung	Bemerkung	PG
01	552280	Tauchrohr KW		03
02	552279	Tauchrohr WW		01
05	552281	Tauchrohr Zirkulation		03
07	552274	Schutzanode 1" x 420		12
08	552218	Thermometer		12
09	552275	F+E Ventil		08
10	552277	Haube kpl.		11
11	552278	Satz (3 Stück) Stellfüße		03
12	552276	Dichtung DN 85		03

www.obereisenbuchner.de

Dibo 120-2 U

www.obereisenbuchner.de

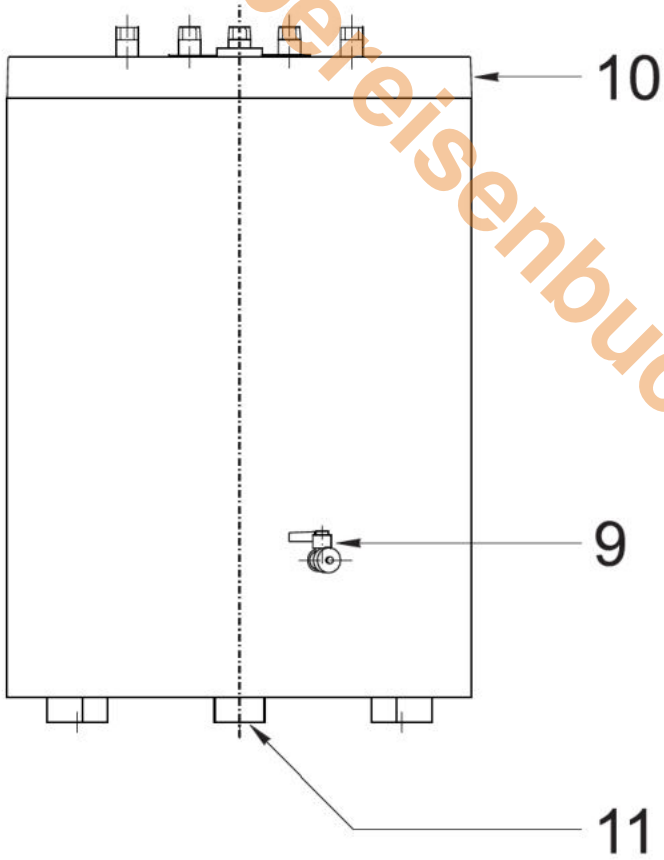

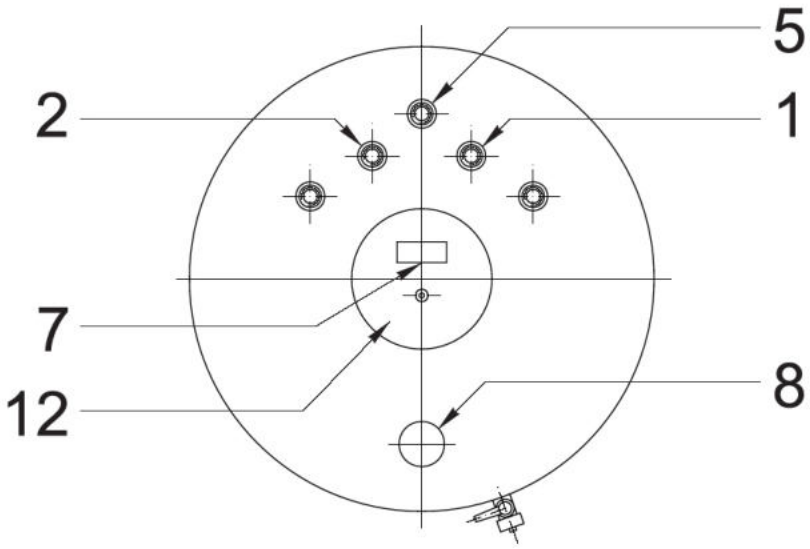

RG 120+150+200

www.obereisenhuehner.de

Pos.	Art.Nr.	Benennung	Bemerkung	PG
01	550157	Strömungssicherung		12
02	550132	Abgasleitblech RG120 u. RG130		12
02	550133	Abgasleitblech RG150 u. RG160		13
02	550134	Abgasleitblech RG190 u. RG200		15
03	550128	Halter für Abgasleitblech		01
04	550122	Abdeckhaube RG (umbragrau)		14
05	550127	Gasmagnetventil SIT AC 3 (1/2"x1/2") kpl.		28
06	550152	Schutzanode 3/4" L=772	RG200	15
06	550153	Schutzanode 3/4" L=682	RG120+150	15
07	550164	Anschlußrohr Gasmagnetventil - Brenner RG120,150,200		08
08	550176	Zündgasrohr D=6mm Al (Rolle) Zsb		10
09	550160	Thermoelement RG120,150,200 ohne Abgasüberwachung	nicht mehr lieferbar !	
10	550104	Gasbrennerdüse d=1,25 mm für RG120 u. RG160 (Flüssiggas)	RG120 (Flüssiggas)	02
10	550105	Gasbrennerdüse d=1,32 mm für RG150 u. RG190 (Flüssiggas)	RG150 (Flüssiggas)	02
10	550106	Gasbrennerdüse d=1,38 mm für RG200 (Flüssiggas)	RG200 (Flüssiggas)	02
10	550108	Gasbrennerdüse d=2,60 mm für RG120 u. RG160 (Erdgas E)	RG120 (Erdgas E)	02
10	550109	Gasbrennerdüse d=2,70 mm für RG150 (Erdgas E)	RG150 (Erdgas E)	02
10	550110	Gasbrennerdüse d=2,80 mm für RG120 u. RG200 (Erdgas E u. LL)	RG120+RG200 (Erdgas E+ LL)	02
10	550111	Gasbrennerdüse d=2,90 mm für RG150 u. RG160 (Erdgas LL)	RG150 (Erdgas LL)	02
10	550112	Gasbrennerdüse d=3,05 mm für RG190 u. RG200 (Erdgas LL)	RG200 (Erdgas LL)	02
10	550118	Gasbrennerdüse d=5,10 mm für RG120 (Stadtgas)	RG120 (Stadtgas)	02
10	550119	Gasbrennerdüse d=5,50 mm für RG150 (Stadtgas)	RG150 (Stadtgas)	02
10	550120	Gasbrennerdüse d=5,70 mm für RG200 (Stadtgas)	RG200 (Stadtgas)	02
11	550131	Klemmfeder für Gasbrennerdüse RG		02
12	550163	Topfbrenner RG120,150,200		17
13	550173	Zündbrennerhalter	nicht mehr lieferbar !	
14	550167	Gasbrennerdüse Zündgas d=0,21 mm (Flüssiggas)	für Flüssiggas	01
14	550168	Gasbrennerdüse Zündgas d=0,38 mm (Erdgas E u. LL)	für Erdgas E u. LL	01
14	550169	Gasbrennerdüse Zündgas d=0,60 mm (Stadtgas)	für Stadtgas	01
15	550141	Piezozünder RG 120,150,200		11
16	550174	Zündelektrode RG120,150,200	nicht mehr lieferbar !	03
17	550126	Entleerungsventil RG		07
18	550121	Abdeckblech Brennkammer		07
19	550146	Tauchrohr Kaltwasser RG120 u. RG130 (800 mm lang)		06
19	550145	Tauchrohr Kaltwasser RG150 u. RG160 (960 mm lang)		04
19	550144	Tauchrohr Kaltwasser RG190 u. RG200 (1190 mm lang)		05
20	550159	Drehknopf Temperatureinstellung RG		02
21	550138	Thermomagnet RG		16
22	550143	Dichtring für Thermomagnet RG		01
	550124	Dichtring für Gasbrennerdüse		01
	550125	Dichtung Anschlußrohr Gasmagnetventil		01
		Tauchrohr Zirkulation RG120	Art. 550146 kürzen auf 700 mm	
		Tauchrohr Zirkulation RG150	Art. 550146 ungekürzt verwenden	
		Tauchrohr Zirkulation RG200	Art. 550145 ungekürzt verwenden	

RG120+150+200

www.obereisenbuchner.de

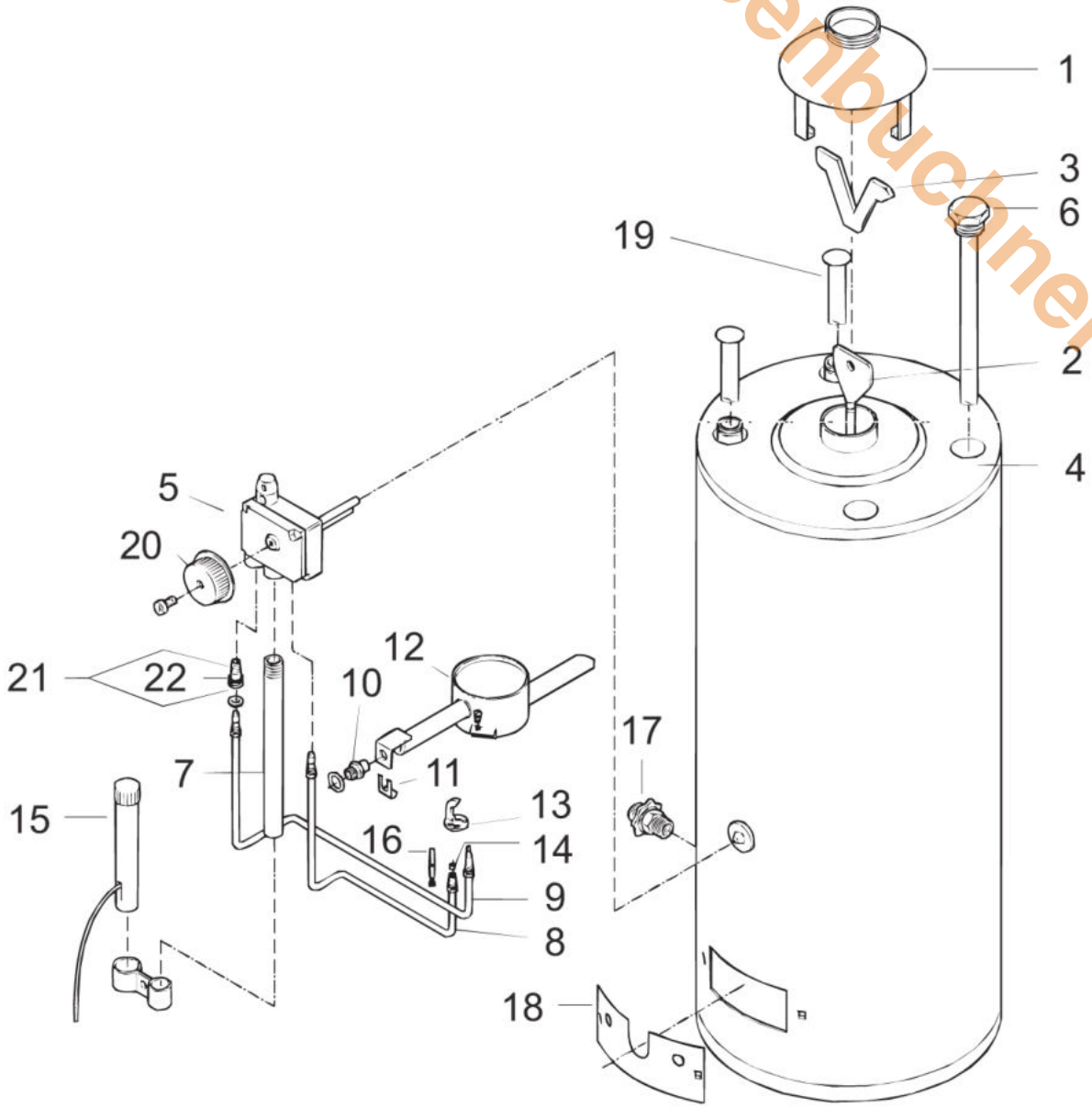

RG 130+160+190

Pos.	Art.Nr.	Benennung	Bemerkung	PG
01	550100	Abdeckblech Brennerrohr RG130 (Erdgas E, LL u. Flüssiggas)	nur bei RG130	03
02	550101	Abdeckblech Zündbrenner RG130,160,190 bei Flüssiggas	nur bei Flüssiggas	02
03	550102	Abdeckhaube Brenner RG130,160,190 (orange, RAL 2000)	orange, RAL 2000	17
03	550181	Abdeckhaube Brenner RG130,160,190 (lichtgrau, RAL 7035)	lichtgrau, RAL 7035	17
04	550132	Abgasleitblech RG120 u. RG130		12
04	550133	Abgasleitblech RG150 u. RG160		13
04	550134	Abgasleitblech RG190 u. RG200		15
08	550103	Gasbrennerdüse d=1,15 mm für RG130 (Flüssiggas)	RG130 (Flüssiggas)	02
08	550104	Gasbrennerdüse d=1,25 mm für RG120 u. RG160 (Flüssiggas)	RG160 (Flüssiggas)	02
08	550105	Gasbrennerdüse d=1,32 mm für RG150 u. RG190 (Flüssiggas)	RG190 (Flüssiggas)	02
08	550107	Gasbrennerdüse d=2,40 mm für RG130 (Erdgas E)	RG130 (Erdgas E)	02
08	550108	Gasbrennerdüse d=2,60 mm für RG120 u. RG160 (Erdgas E)	RG160 (Erdgas E)	02
08	550110	Gasbrennerdüse d=2,80 mm für RG120 u. RG200 (Erdgas E u. LL)	RG130+RG190 (Erdgas E+ LL)	02
08	550111	Gasbrennerdüse d=2,90 mm für RG150 u. RG160 (Erdgas LL)	RG160 (Erdgas LL)	02
08	550112	Gasbrennerdüse d=3,05 mm für RG190 u. RG200 (Erdgas LL)	RG190 (Erdgas LL)	02
08	550114	Gasbrennerdüse d=4,30 mm für RG130 (Stadtgas)	RG130 (Stadtgas)	02
08	550116	Gasbrennerdüse d=4,60 mm für RG160 (Stadtgas)	RG160 (Stadtgas)	02
08	550117	Gasbrennerdüse d=4,90 mm für RG190 (Stadtgas)	RG190 (Stadtgas)	02
09	550122	Abdeckhaube RG (umbragrau)		14
09	550123	Abdeckhaube RG (anthrazitgrau)		14
10	550124	Dichtring für Gasbrennerdüse		01
11	550125	Dichtung Anschlußrohr Gasmagnetventil		01
12	550126	Entleerungsventil RG		07
13	550127	Gasmagnetventil SIT AC 3 (1/2"x1/2") kpl.		28
14	550128	Halter für Abgasleitblech		01
15	550130	Isolierschlauch Piezozünder RG130,160,190		01
16	550131	Klemmfeder für Gasbrennerdüse RG		02
17	550159	Drehknopf Temperatureinstellung RG		02
18	550146	Tauchrohr Kaltwasser RG120 u. RG130 (800 mm lang)		06
18	550145	Tauchrohr Kaltwasser RG150 u. RG160 (960 mm lang)		04
18	550144	Tauchrohr Kaltwasser RG190 u. RG200 (1190 mm lang)		05
21	550138	Thermomagnet RG		16
22	550139	Montageblech Zündbrenner RG130,160,190		03
23	550140	Piezozünder RG130,160,190		14
24	550143	Dichtring für Thermomagnet RG		01
25	550150	Schauglas RG130,160,190		02
26	550153	Schutzanode 3/4" L=682	RG130	15
26	550152	Schutzanode 3/4" L=772	RG160	15
26	550154	Schutzanode 3/4" L=862	RG190	18
27	550155	Stabbrenner RG130,160,190		17
28	550156	Stellfuß		01
29	550157	Strömungssicherung		12
30	550161	Thermoelement RG 130,160,190 mit Abgasüberwachung ab 02/96	mit Abgasüberwachung ab 02/96	14
30	550162	Thermoelement RG 130,160,190 ohne Abgasüberwachung bis 02/96	ohne Abgasüberwachung bis 02/96	12
31	550165	Anschlußrohr Gasmagnetventil - Brenner RG130,160,190		09
32	550166	Zündbrenner incl. Zündelektrode		16
33	503826	Gasbrennerdüse Zündgas d=0,35 mm	für Erdgas E u. LL	01
33	550170	Gasbrennerdüse Zündgas d=0,20 mm (Flüssiggas)	für Flüssiggas	03
33	550172	Gasbrennerdüse Zündgas d=0,70 mm (Stadtgas)	für Stadtgas	01
34	550175	Zündelektrode RG130,160,190		06
35	550177	Zündgasrohr kpl. für RG130,160,190		09
	550158	Temperaturbegrenzer RG130,160,190 Abgasüberwachung		21
	550178	Kabelkanal Abgasüberwachung RG130		04
	550179	Kabelkanal Abgasüberwachung RG160		04
	550180	Kabelkanal Abgasüberwachung RG190		04

www.Ostereisenhuhner.de

RG130+160+190

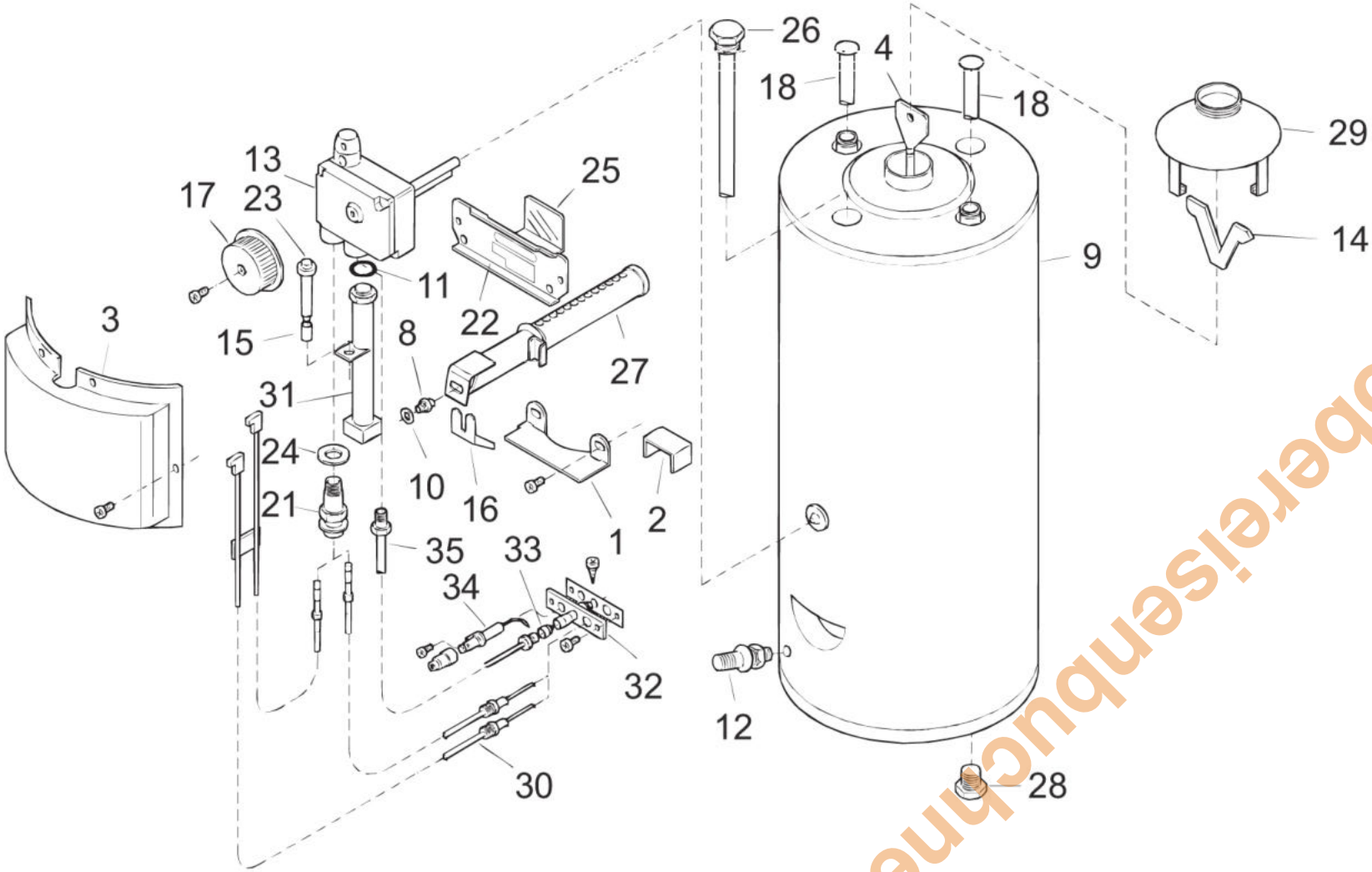

www.oberreisenbuchner.de

RG 130/1+160/1+190/1

Pos.	Art.Nr.	Benennung	Bemerkung	PG
01	550157	Strömungssicherung		12
02	551028	Reduzierring D90 auf D80		14
04	551029	Abgasleitblech kpl	RG130/1	16
04	551030	Abgasleitblech kpl	RG160/1	16
04	551031	Abgasleitblech kpl	RG190/1	16
05	551032	Deckel oben		24
06	551033	Aufnahmetasche für Gerätebeschreibung		10
07	551034	Abdeckung (Brenner)		15
08	550153	Schutzanode 3/4" L=682	RG130/1	15
08	550152	Schutzanode 3/4" L=772	RG160/1	15
08	550154	Schutzanode 3/4" L=862	RG190/1	18
09	551035	Gasarmatur		26
12	551036	Brenner		23
13	551037	Piezo-Zünder		11
14	551038	Thermoelement		11
15	551039	Zündbrenner kpl		14
17	551040	Zündgasleitung kpl		04
18	550156	Stellfuß		01
19	550128	Halter für Abgasleitblech		01
	551667	Zündgasdüse D=0,32	Gasart: Erdgas E + LL	02
	010062	Abgassensor RG130/1-190/1	auf Anfrage	
	010061	Umrüstsatz RG130/1-190/1 auf Flüssiggas	auf Anfrage	
	010120	Umrüstsatz RG130/1-190/1 auf Erdgas E u. LL	auf Anfrage	

www.obereisenbuchner.de

RG130/1+160/1+190/1

www.obereisenbuchner.de

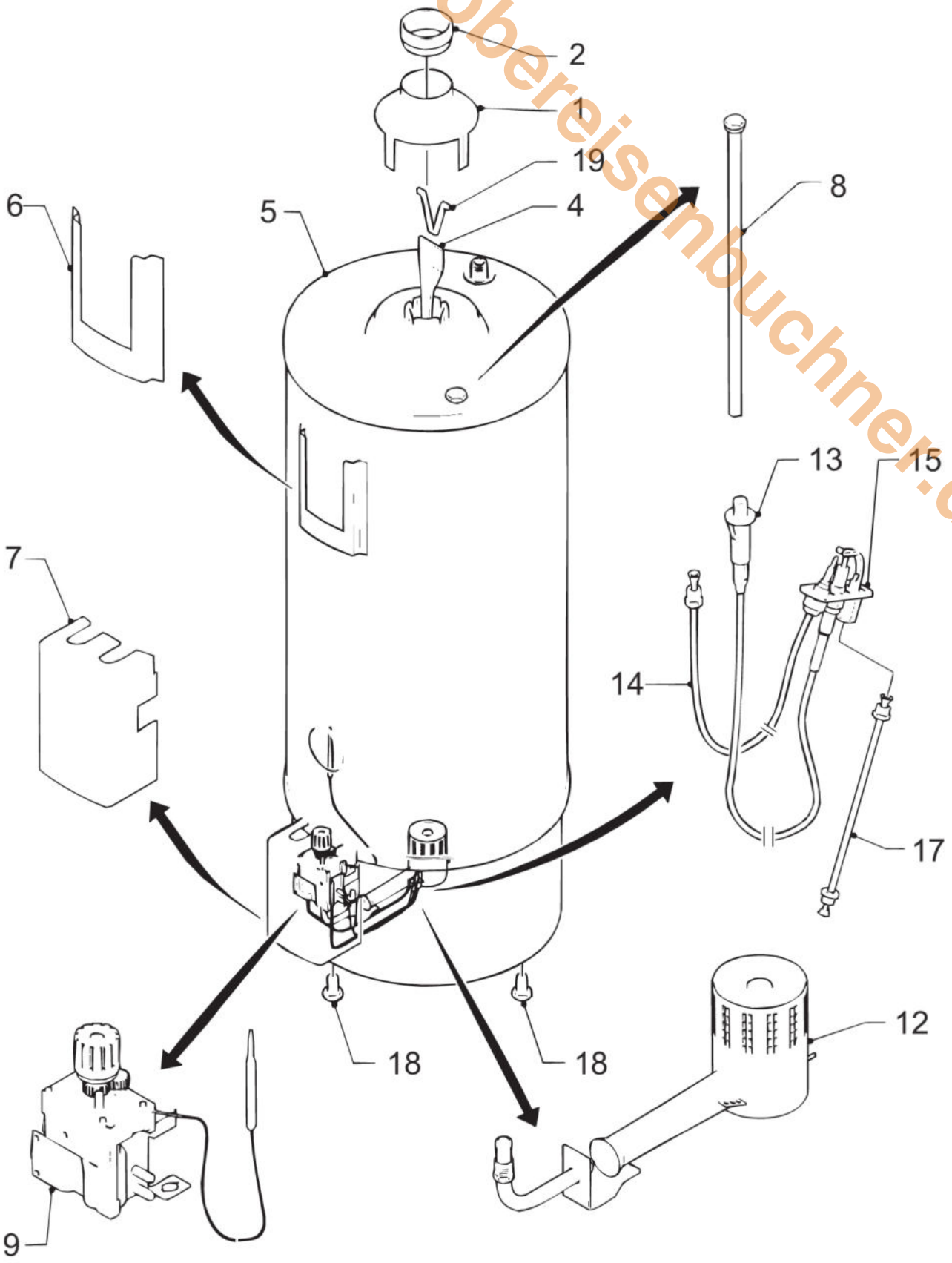

KONTAKTADRESSE

www.obereisenbuchner.de

Aufgrund der Gerätevielfalt können leider nicht alle Ersatzteile, die wir führen, in dieser Liste aufgenommen werden. Sollten Sie ein bestimmtes Ersatzteil benötigen, setzen Sie sich bitte mit uns in Verbindung.

Wir liefern Ersatzteile aller gängigen Hersteller und Geräte!

OEB
OBEREISENBUCHNER
Technischer Geräte - und Ersatzteilvertrieb

Ludwig Obereisenbuchner
Groß- und Einzelhandel

Technischer Geräte- und Ersatzteilvertrieb

D-82131 Gauting

Telefon: 089 - 850 18 75
Telefax: 089 - 850 94 39

info@obereisenbuchner.de
www.obereisenbuchner.de