Ersatzteile-Katalog für RAPIDO

Oelbrenner und Schaltpulte

www.obereisenbuchner.de

Rapido – Einfach clevere Wärme

RAPIDO®
Clevere Wärme.

BF100

www.obereisenbuchner.de

Pos.	Art.Nr.	Benennung	Bemerkung	PG
01	550839	Abdeckhaube Brenner mit Schalldämmung		12
02	550711	Luftansaugteller		10
03	550761	Anschlußkabel für Manetspule Stufe 1		05
04	550713	Anschlußkabel für Motor		04
05	550714	Anschlußkabel für Ölvorwärmer		04
06	550715	Anschlußkabel für Zündeinheit BF100 (bis Baujahr 08/98)	bis Baujahr 07/98	04
06	550935	Anschlußkabel für Zündeinheit EBI (bis Baujahr 08/98)	ab Baujahr 08/98	04
07	550716	Anschlußkabel für Fotowiderstand		04
08	550703	Anschlußnippel für Ölschlauch		04
09	550783	Antriebswelle für Luftansaugteller		02
10	550784	Befestigungswinkel für Ölfeuerungsautomat		12
11	550785	Brennergehäuse		16
12	550841	Brennerrohr		15
14	550802	Dichtring für Ölschlauchnippel		01
15	550842	Dichtring für Ölvorwärmer		02
16	550843	Dichtung für Flansch		03
17	550803	Druckmessníppel		03
18	550874	Ölbrennerdüse D=0,50 - 80° S (Danfoss)	für BF100 - ALV 1	04
18	550877	Ölbrennerdüse D=0,65 - 60° H (Danfoss)	für BF100 - ALV 2	04
18	550872	Ölbrennerdüse D=0,85 - 45° S (Danfoss)	für BF100 - BLV 1	04
18	550873	Ölbrennerdüse D=1,10 - 45° S (Danfoss)	für BF100 - BLV 2	04
19	550787	Düsenstockdeckel		11
20	550844	Düsenstockrohr		10
21	550805	Euro-Stecker 7-polig, Buchsenteil		09
22	550845	Flansch Ölbrenner		12
23	550846	Fotowiderstand LDS	ab Baujahr 01/98	11
23	550933	Fotowiderstand LD (bis Baujahr 12/97)	nicht mehr lieferbar !	10
24	550847	Gebläserad D=120mm		12
25	550718	Gehäusedeckel		16
26	550789	Grundplatte		16
27	550848	Halter für Fotowiderstand		02
28	550720	Kabelbaum komplett		11
29	550721	Kappe für Stellschraube		02
30	550849	Kondensator		10
31	550780	Kontrollampe		03
32	550806	Kupplung für AEG-Motor		03
32	551696	Kupplung für FHP-Motor		03
33	550719	Lagergehäuse		04
34	550852	Luft-Drehklappe		03
35	550853	Magnetspule für Ölpumpe MS 11 und MS 12, Stufe 1		13
35	550807	Magnetspule für Ölpumpe BFP 21 und BFP 52, Stufe 1		13
36	551695	Motor einschl. Kupplung		27
37	550855	Öldruckleitung		09
38	507036	Ölfeuerungsautomat BHO 62 (ersetzt 12.2 B ab 08/93)	nicht mehr lieferbar !	
38	550794	Ölfeuerungsautomat BHO 72	ersetzt BHO 62 ab 12/97	21
39	550856	Ölpumpe BFP 21 L3 (ersetzt MS 11 L3 ab 08/93)	ersetzt MS 11 L3 ab 08/93	22
40	551734	Ölschlauch (l=1100mm), langer Winkel		09
41	550857	Ölvorwärmer FPHB 1202		22
42	550722	Schutzhülse für Druckmeßnippel		01
43	550858	Stauscheibe A (4 Schlitze)		14
43	550859	Stauscheibe B (12 Schlitze)		14
44	550860	Stecksockel für Ölfeuerungsautomat		11
45	550790	Stellungsanzeige (Mischeinrichtung A)		02
46	550791	Stellschraube		04
47	550710	Tülle blind		02

BF100

Pos.	Art.Nr.	Benennung	Bemerkung	PG
48	550792	Tülle für Ölschlauch		03
49	550793	Tülle für Zündkabel		03
50	550861	Welle Luft-Drehklappe		03
51	550862	Zündelektrodenblock		06
52	551776	Zündkabel L=500mm (beidseitig D=4mm)		07
53	550864	Zündeinheit EBI einschl. Umrüstsatz		19
55	550708	Zwischenflansch		10
	550707	Befestigungsschraube für Motor		01
	550796	Filtereinsatz für Ölpumpe BFP 21 L3		10
	550797	Meßadapter MA2		16
	550798	Innensechskantschlüssel 4 mm		01

www.obereisenbuchner.de

BF100

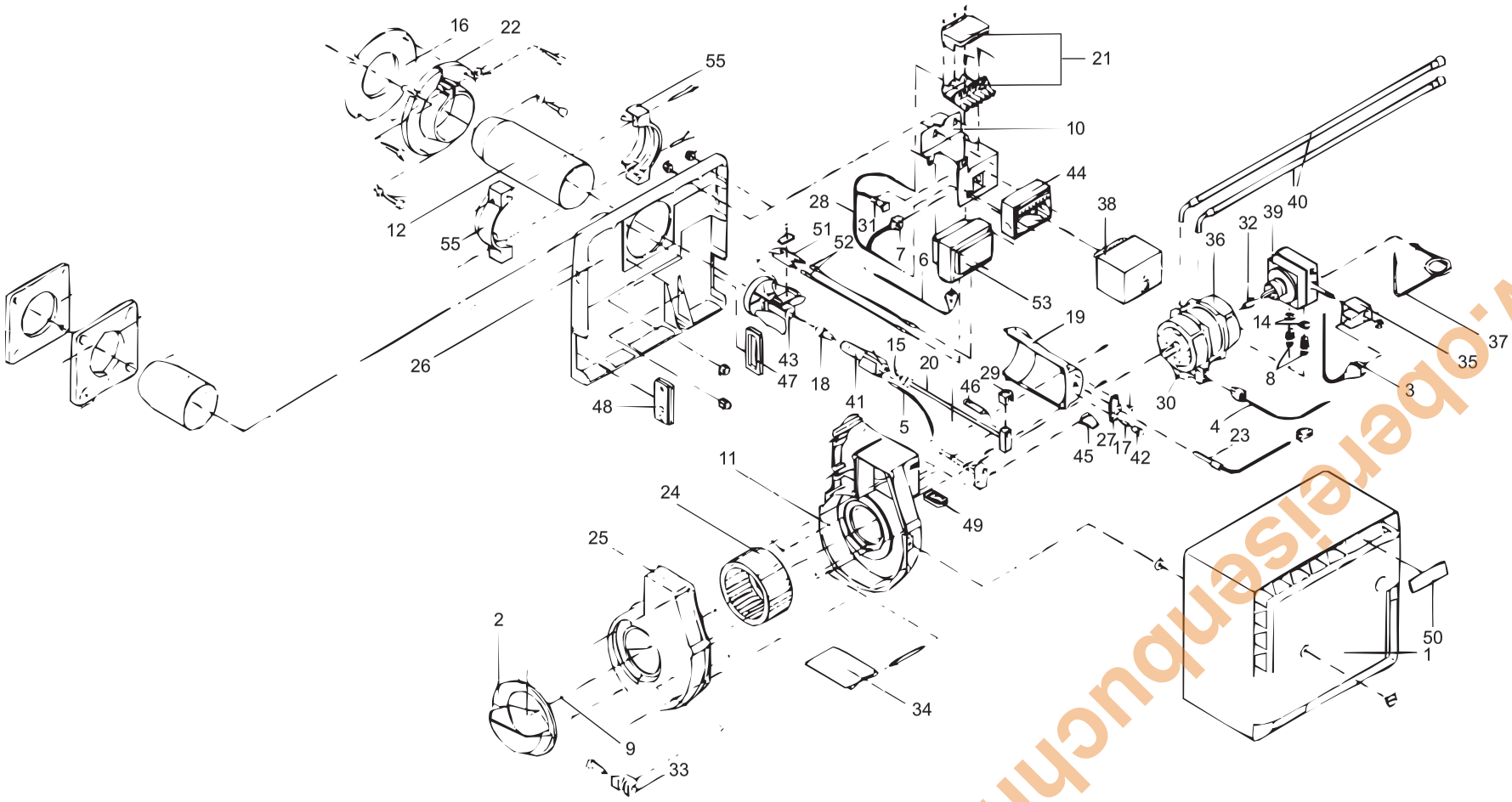

www.oberelsenbuchner.de

BFU 110 ELV

www.obereisenbuchner.de

Pos.	Art.Nr.	Benennung	Bemerkung	PG
01	551669	Dichtung für Flansch, 10 mm		05
02	551670	Brennerrohr		14
03	551671	Dichtung für Brennerrohr		06
04	551672	Flansch		11
05	551673	Dichtring für Brennerrohr		02
06	551674	Grundplatte		16
07	550858	Stauscheibe A (4 Schlitze)		14
08	551675	Halter für Anschlußkabel		01
09	551676	Distanzring 2,5mm		01
10	505752	Ölbrennerdüse D=0,50 - 60° S (Danfoss)		04
11	551677	Membranventil für LE-Ölvorwärmer		15
12	551678	Ölvorwärmer FPHB LE		20
13	551679	Tülle für Zündkabel		05
14	551680	Halter für Stellungsanzeige		01
15	551681	Stellungsanzeige A		06
16	551682	Düsenstockrohr		09
17	551683	Stellschraube		06
18	550721	Kappe für Stellschraube		02
19	550830	Halter für Fotowiderstand		03
20	551684	Düsenstockdeckel		10
21	551685	Anschlußkabel für Ölvorwärmer		03
22	551686	Kabelsatz für Ölvorwärmer		10
23	551777	Zündkabel L=380mm (beidseitig D=4mm)		07
24	550862	Zündelektrodenblock		06
25	551687	Klemmplatte für Zündelektrodenblock		01
26	551688	Befestigungswinkel		11
27	550805	Euro-Stecker 7-polig, Buchsenteil		09
28	551689	Kabelsatz für Fotowiderstand		06
29	551690	Kabelsatz für Eurostecker		04
30	551691	Deckel für Eurostecker		01
31	551692	Kabelschelle für Kabelsatz Eurostecker		01
32	550837	Zündeinheit EBI		18
33	551693	Anschlußkabel für Zündeinheit		03
34	550782	Stecksockel für Ölfeuerungsautomat		09
35	551694	Ölfeuerungsautomat LMO 14		20
36	551695	Motor einschl. Kupplung		27
37	551696	Kupplung für FHP-Motor		03
38	551697	Anschlußkabel für Magnetspule		03
39	550796	Filtereinsatz für Ölpumpe BFP 21 L3		10
40	550807	Magnetspule für Ölpumpe BFP 21 und BFP 52, Stufe 1		13
41	551698	Ölpumpe BFP 21 L3 LE		21
42	551699	Öldruckleitung		11
43	551700	Ölschlauch (L=1100mm)		10
44	551701	Anschlußnippel für Ölschlauch		01
45	550802	Dichtring für Ölschlauchnippel		01
46	551702	Kondensator		08
47	550722	Schutzhülse für Druckmeßnippel		01
48	551703	Fotowiderstand (LDS) blau		10
49	550803	Druckmessníppel		03
50	550713	Anschlußkabel für Motor		04
51	551704	Schild für Abdeckhaube		02
52	551705	Abdeckhaube		14
53	551706	Luft-Klappe		02
54	551707	Brennergehäuse		13
55	551708	Gebläserad		11

BFU 110 ELV

Pos.	Art.Nr.	Benennung	Bemerkung	PG
56	551709	Luft-Schaufel		04
57	551710	Luft-Boden		08
58	551711	Justierschraube		01
59	550719	Lagergehäuse		04
60	551712	Klemmstück für Lagergehäuse (rot)		02
61	551713	Luft-Ansaugteller		07
62	551714	Schutzgitter		04
63	551715	Klemmstück für Lagergehäuse (schwarz)		02
64	551716	Luft-Stellerhalter		04
65	551717	Gehäusedeckel		12
66	551718	Luft-Steller		08

www.obereisenbuchner.de

BFU 110 ELV

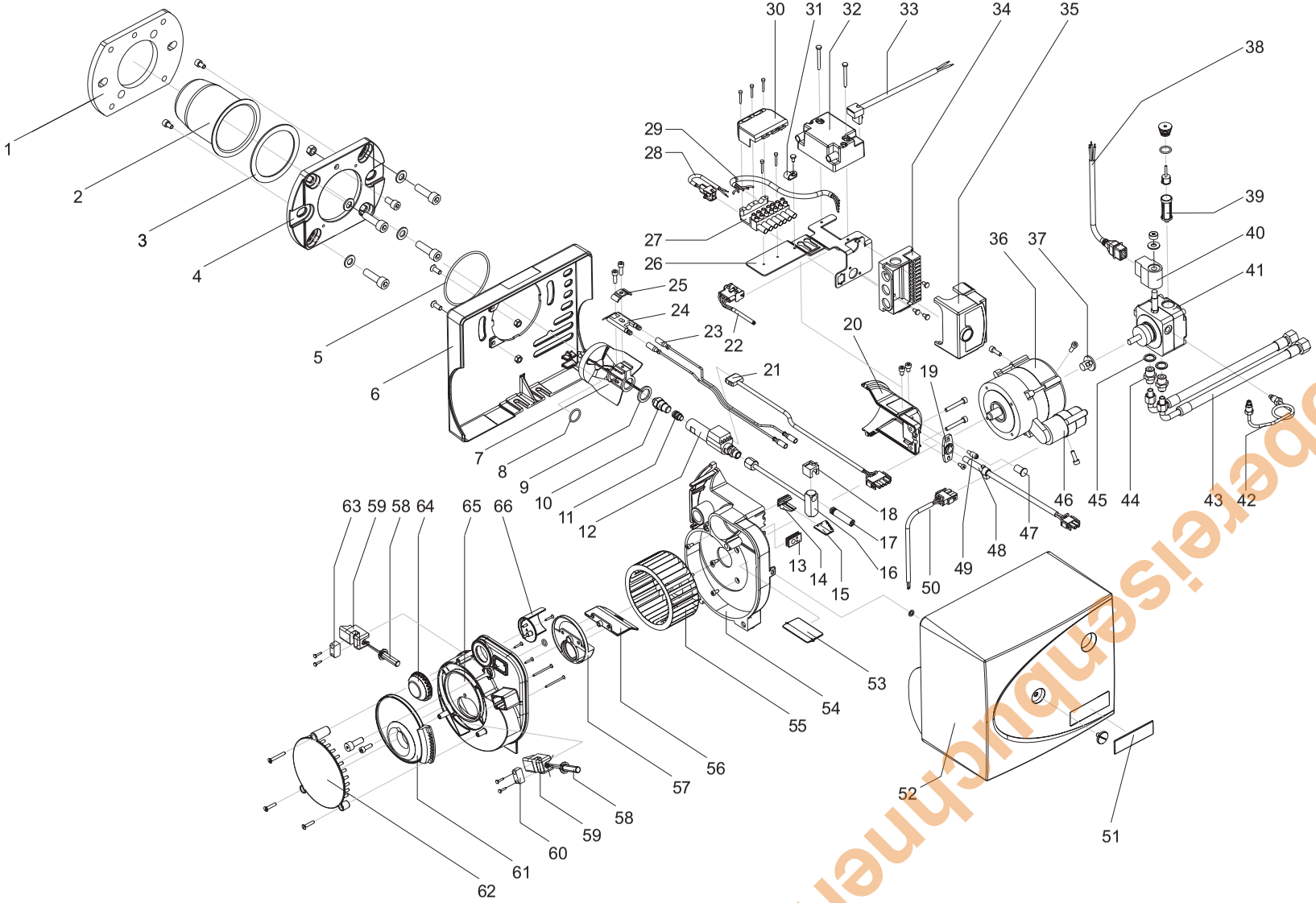

www.oberreisenbuchner.de

BF 110 ELV + BF 110 FLV-1 + BF 110 FLV-2

www.obereisenbuchner.de

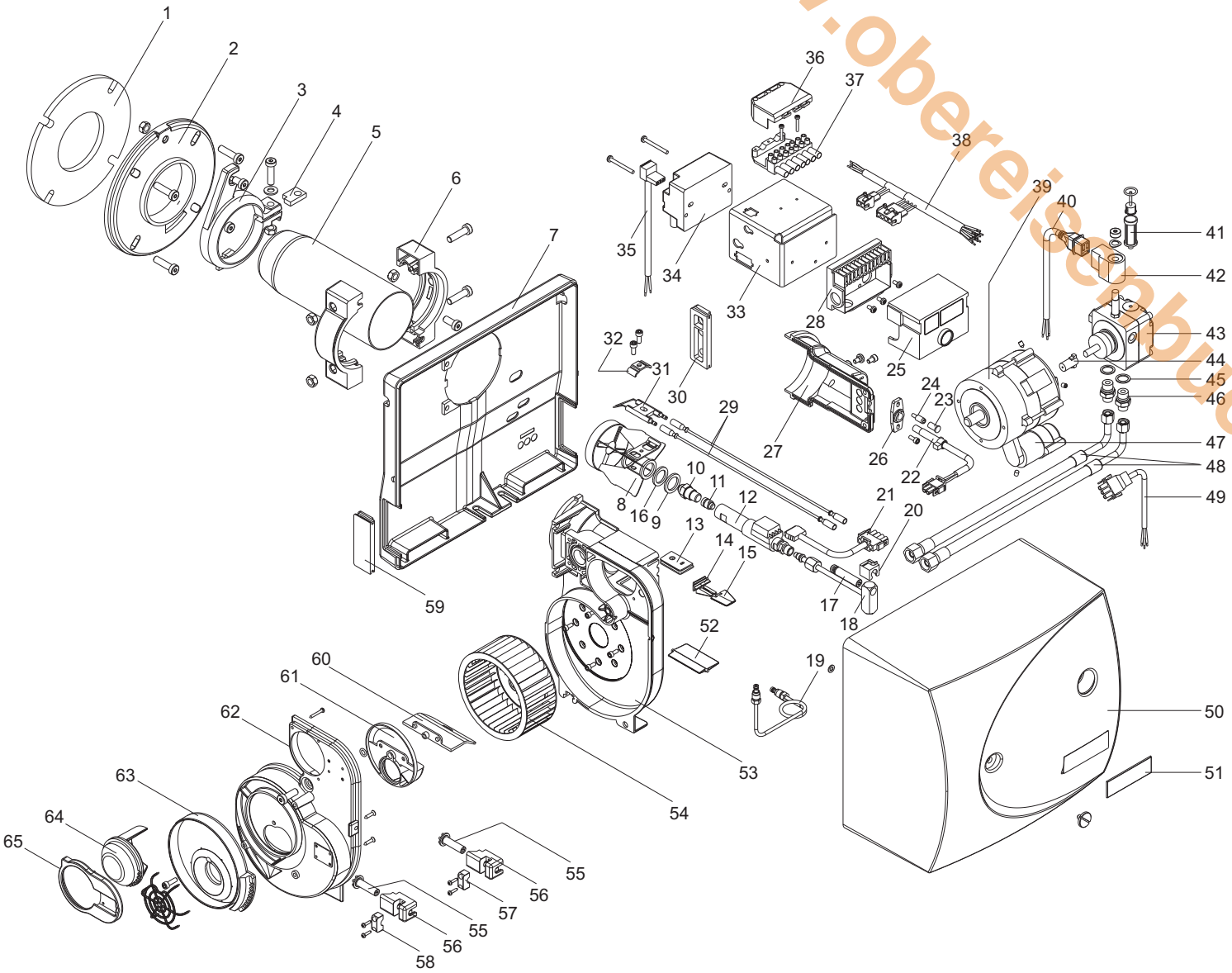

Baureihe ab 01.10.2003
Änderungen vorbehalten !

Zeichnung Seite 1 von 1

BF110
011004 - 01.08.11

BF 110 ELV + BF 110 FLV-1 + BF 110 FLV-2

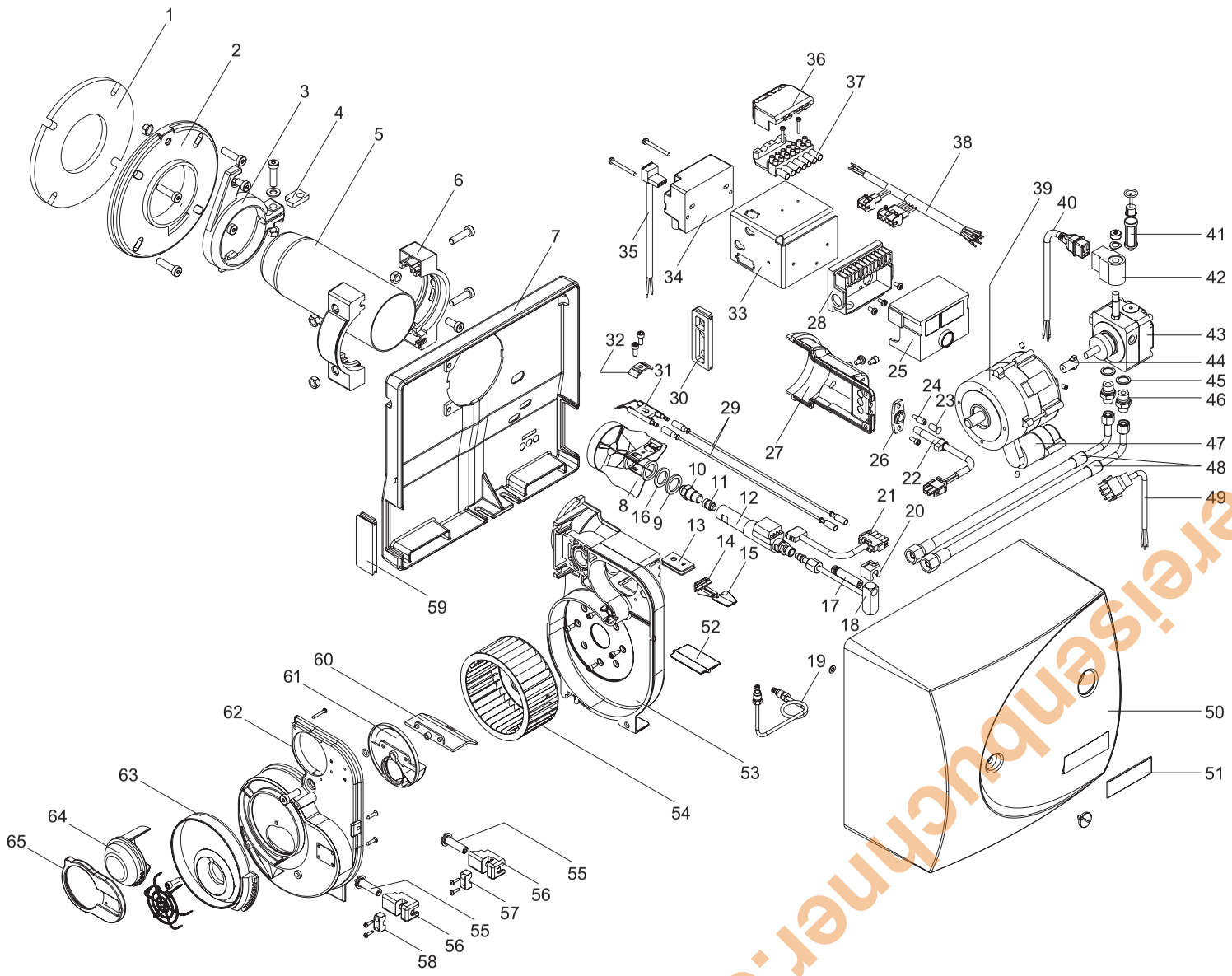

www.oberreisenbuchenner.de

Baureihe ab 01.10.2003
Änderungen vorbehalten !

BF110
011004 - 01.11.03

BF(Z)200

www.obereisenbuchner.de

Pos.	Art.Nr.	Benennung	Bemerkung	PG
01	550723	Abdeckhaube Brenner		20
02	550759	Luftansaugteller		14
03	550760	Anschlußkabel für Motor		05
04	550761	Anschlußkabel für Manetspule Stufe 1		05
05	550761	Anschlußkabel für Manetspule Stufe 1		05
06	550705	Anschlußkabel für Zündeinheit		04
07	550703	Anschlußnippel für Ölschlauch		04
08	550795	Befestigungsschelle		02
09	550762	Befestigungsschelle für Brennerrohr		11
10	550763	Befestigungswinkel für Ölfeuerungsautomat		12
11	550764	Brennergehäuse		21
12	550702	Brennerrohr A		17
12	550700	Brennerrohr B		22
13	550802	Dichtring für Ölschlauchnippel		01
14	550765	Distanzbolzen für Abdeckhaube		09
15	550766	Distanzhülse für Stellmotor		04
16	550709	Dichtung für Flansch		03
17	550734	Ölbrennerdüse D=2,50 - 45° S (Danfoss)		04
18		Düsenstock ohne Ölvorwärmer komplett		
19	550803	Druckmessníppel		03
20	550767	Düsenstockdeckel (Ausf. ohne Ölvorwärmer)		09
21	550804	Düsenstockrohr (Ausf. ohne Ölvorwärmer)		12
22	550768	Halter für Fotowiderstand		03
23	550769	Halter für Rändelschraube		02
24	550770	Schauglas		01
25	550722	Schutzhülse für Druckmeßnippel		01
26	550771	Tülle für Zündkabel		01
26	550772	Tülle für Anschlußkabel Ölvorwärmer		01
27		Düsenstock mit Ölvorwärmer komplett		
28	550714	Anschlußkabel für Ölvorwärmer		04
29	550842	Dichtring für Ölvorwärmer		02
30	550773	Düsenstockdeckel (Ausf. mit Ölvorwärmer)		10
31	550865	Düsenstockrohr (Ausf. mit Ölvorwärmer)		23
32	550774	Ölvorwärmer		23
33	550775	Verschraubung für Ölvorwärmer		08
34	550805	Euro-Stecker 7-polig, Buchsenteil		09
35	550776	Euro-Stecker 4-polig, Buchsenteil		08
36	550701	Flansch		13
37	550866	Fotowiderstand steckbar		14
38	550717	Gebläserad		12
39	550777	Grundplatte		16
40	550778	Handrad für Stellmotor BF200		11
40	550779	Handrad für Stellmotor BFZ200		11
41	550867	Kondensator		10
42	550780	Kontrollampe		03
43	550806	Kupplung für AEG-Motor		03
44	550868	Luft-Drehklappe		10
45	550853	Magnetspule für Ölpumpe MS 11 und MS 12, Stufe 1		13
45	550807	Magnetspule für Ölpumpe BFP 21 und BFP 52, Stufe 1		13
46	550879	Magnetspule für Ölpumpe MS 12, Stufe 2		13
46	550808	Magnetspule für Ölpumpe BFP 52, Stufe 2		13
47	550725	Motor		23
48	550712	Öldruckleitung		09
49	550794	Ölfeuerungsautomat BHO 72		21
50	550781	Ölpumpe		23
50	550810	Ölpumpe BFP 52 E L3 (BFZ200+BFZ210)		25
51	550704	Ölschlauch		06

BF(Z)200

Pos.	Art.Nr.	Benennung	Bemerkung	PG
52	550812	Stauscheibe A (4 Schlitze)		17
52	550869	Stauscheibe B (10 Schlitze)		18
53	550782	Stecksockel für Ölfeuerungsautomat		09
54	550724	Stellmotor		30
55	550814	Zündelektrodenblock		06
56	550870	Zündkabel		07
57	550871	Zündeinheit mit Steckanschluß		18

www.obereisenbuchner.de

BF(Z)200

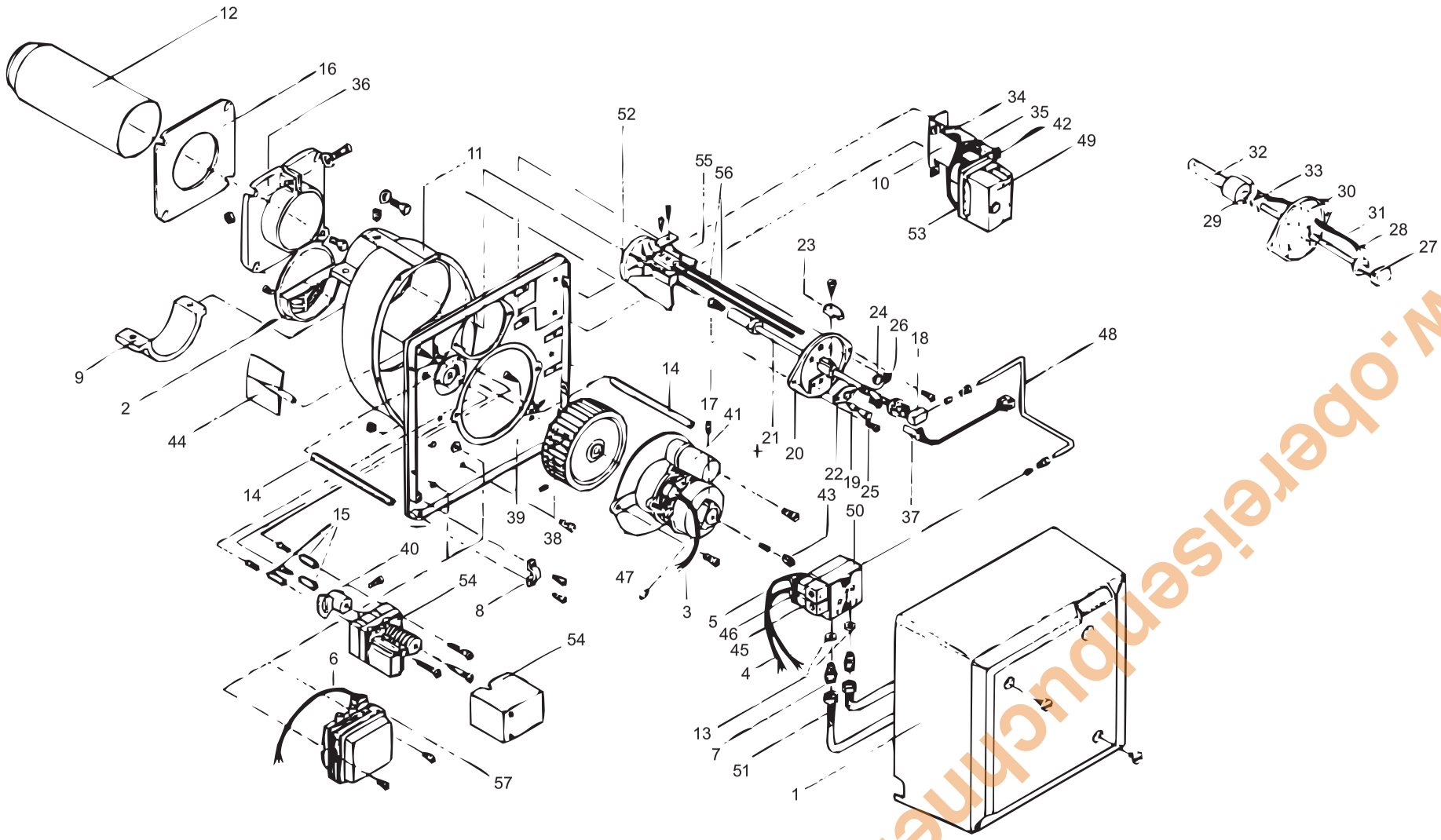

www.oberreisenbuchner.de

BFZ210

www.obereisenbuchner.de

Pos.	Art.Nr.	Benennung	Bemerkung	PG
01	550815	Abdeckhaube Brenner		22
02	550816	Anschlußkabel für Manetspule Stufe 1		05
03	550817	Anschlußkabel für Manetspule Stufe 2		05
04	550818	Anschlußkabel für Motor		04
05	550819	Anschlußkabel für Ölvorwärmer		08
06	550820	Anschlußkabel für Stellmotor		10
07	550821	Anschlußkabel für Zündeinheit		05
08	550703	Anschlußnippel für Ölschlauch		04
09	550783	Antriebswelle für Luftansaugteller		02
10	550822	Brennergehäuse		22
11	550823	Brennerrohr A		23
12	550802	Dichtring für Ölschlauchnippel		01
13	550709	Dichtung für Flansch		03
14	550803	Druckmessníppel		03
15	550878	Ölbrennerdüse D=1,25 - 45° H (Danfoss)		04
16	550824	Düsenstockdeckel		13
17	550865	Düsenstockrohr (Ausf. mit Ölvorwärmer)		23
18	550776	Euro-Stecker 4-polig, Buchsenteil		08
19	550805	Euro-Stecker 7-polig, Buchsenteil		09
20	550825	Flansch Ölbrenner		13
21	550826	Fotowiderstand steckbar (blau)		12
22	550827	Gebläserad		14
23	550828	Gehäusedeckel		16
24	550829	Grundplatte		20
25	550830	Halter für Fotowiderstand		03
26		Kabelsatz GL 2		
27		Kabelsatz L 1		
28		Kabelsatz L 3		
29	550721	Kappe für Stellschraube		02
30		Klemmplatte für Zündelektrodenblock		
31	550831	Kondensator		11
32	550780	Kontrollampe		03
33	550806	Kupplung für AEG-Motor		03
34		Lager-Buchse		
35		Lagergehäuse		
36		Luftansaug-Glocke		
37		Luftansaug-Teller		
38		Luft-Drehklappe		
39		Luft-Schaufel		
40		Luft-Stellhebel		
41		Luft-Verbund-Stange		
42		Luft-Zeiger		
43	550807	Magnetspule für Ölpumpe BFP 21 und BFP 52, Stufe 1		13
44	550808	Magnetspule für Ölpumpe BFP 52, Stufe 2		13
45	550832	Motor		24
46	550833	Öldruckleitung		09
47	550794	Ölfeuerungsautomat BHO 72		21
48	550810	Ölpumpe BFP 52 E L3 (BFZ200+BFZ210)		25
49	551734	Ölschlauch (l=1100mm), langer Winkel		09
50	550774	Ölvorwärmer		23
51	550834	Befestigungsplatte für Fotowiderstand		05
52	550835	Schalldämmer		12
53	550722	Schutzhülse für Druckmeßnippel		01
54	550812	Stauscheibe A (4 Schlitze)		17
55	550782	Stecksockel für Ölfeuerungsautomat		09

BFZ210

Pos.	Art.Nr.	Benennung	Bemerkung	PG
56	550724	Stellmotor		30
57	550791	Stellschraube		04
58	550790	Stellungsanzeige (Mischeinrichtung A)		02
59	550710	Tülle blind		02
60	550792	Tülle für Ölschlauch		03
61	550793	Tülle für Zündkabel		03
62		Welle Luft-Drehklappe		
63		Winkel für Ölfeuerungsautomat		
64		Winkel für Stellmotor		
65		Winkel für Zündeinheit		
66	550862	Zündelektrodenblock		06
67	550836	Zündkabel L=700mm (beidseitig D=4mm)		06
68	550837	Zündeinheit EBI		18
69	550838	Zwischenflansch		10

www.obereisenbuchner.de

BFZ210

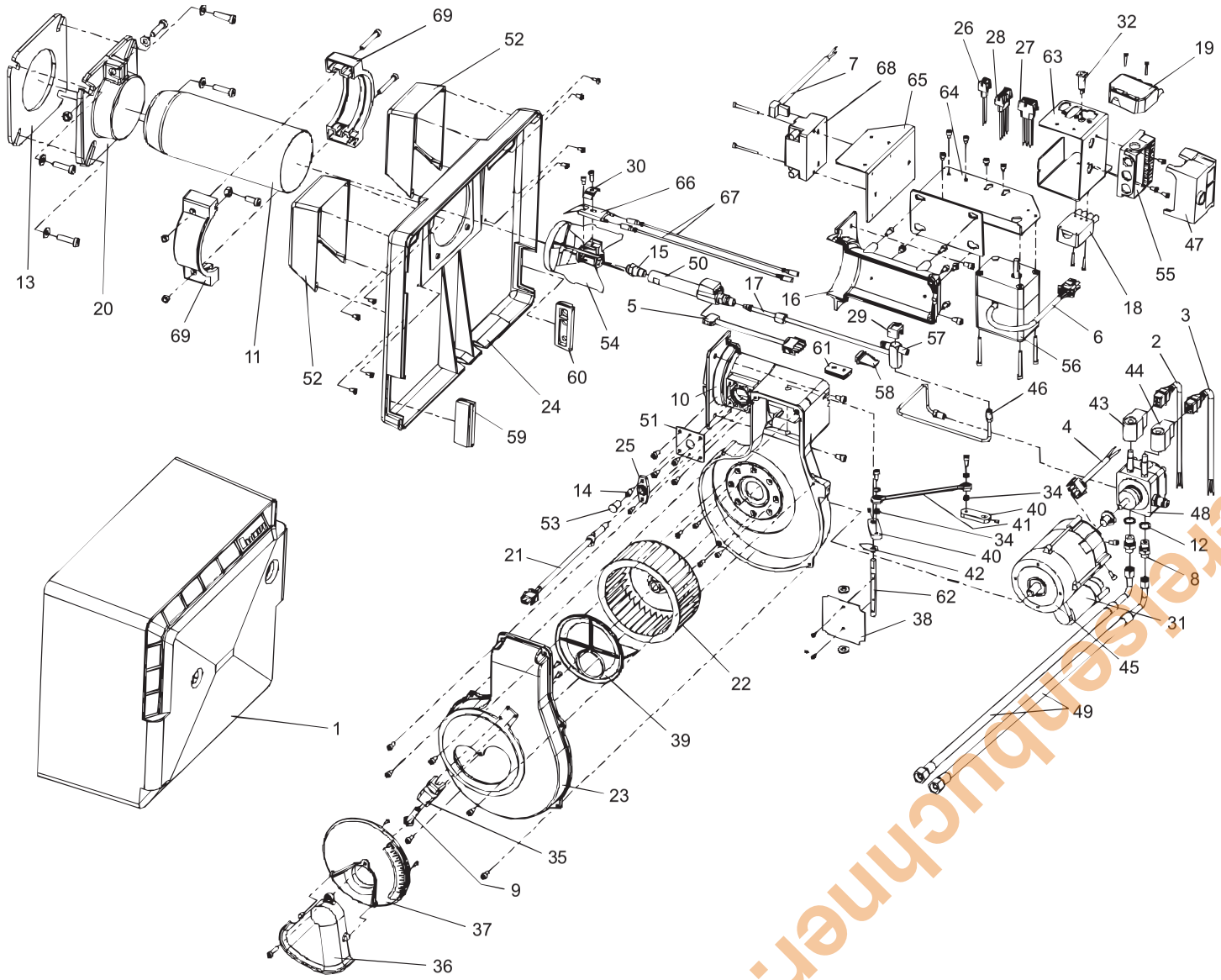

www.oberealsenbuchmeier.de

BBF100

Pos.	Art.Nr.	Benennung	Bemerkung	PG
01	550885	Stauscheibe 24 mit Zündelektrode		25
02	550886	Zündelektrodenblock		11
03	550875	Ölbrennerdüse D=0,45 - 80° S LE (Danfoss)		12
03	550876	Ölbrennerdüse D=0,50 - 80° S LE (Danfoss)		12
04	550887	Zündkabel 400 mm lang		07
04	550888	Zündkabel 500 mm lang		07
05	550889	Düsenstockrohr mit Ölvorwärmer und Kabel		30
06		Kabeldurchführungstülle		
07	550890	Flackerdetektor IRD 1010 mit Kabel		26
08		Abdeckhaube Brenner		
09	550891	Dämpfungsring für Motor		09
10	550892	Motor 125 W mit Flansch und Kabel		27
11	550900	Kupplung für Motor		13
12		Öldruckleitung		
13	551590	Druckrohrnippel R 1/8"		02
14	551591	Dichtung 10x14		01
15	551592	Dichtring		01
16	551593	Schlauchnippel NW4 R 1/4"		01
17	550893	Ölschlauch 120 cm lang		09
18	550894	Ölpumpe Suntec ALE 35C mit Kupplung und Druckrohr		24
19	550912	Magnetventilspule für Ölpumpe Suntec		15
20	550895	Ölfeuerungsautomat TF 801		22
21		Stecksockel für Ölfeuerungsautomat		
22	550896	Zündtransformator mit Anschlußkabel		22
23		Steckerteil		
24		Buchsenteil mit Kabel		
25		Gebläserad		
26		Einschubblende		
27	550911	Brennerrohrhalter	ab Baujahr 09/98	28
28	550898	Brennerrohr	ab Baujahr 09/98	25
29	550897	Arretierungshülse	ab Baujahr 09/98	16
30	551603	Befestigungseinheit	ab Baujahr 09/98	04
31	551602	Schiebeflansch	ab Baujahr 09/98	13
32	550899	Dichtung für Flansch		13
	550901	Brennerrohr incl. Befestigung für BBF100	bis Baujahr 08/98	29

www.obereisenbuchner.de

BBF100

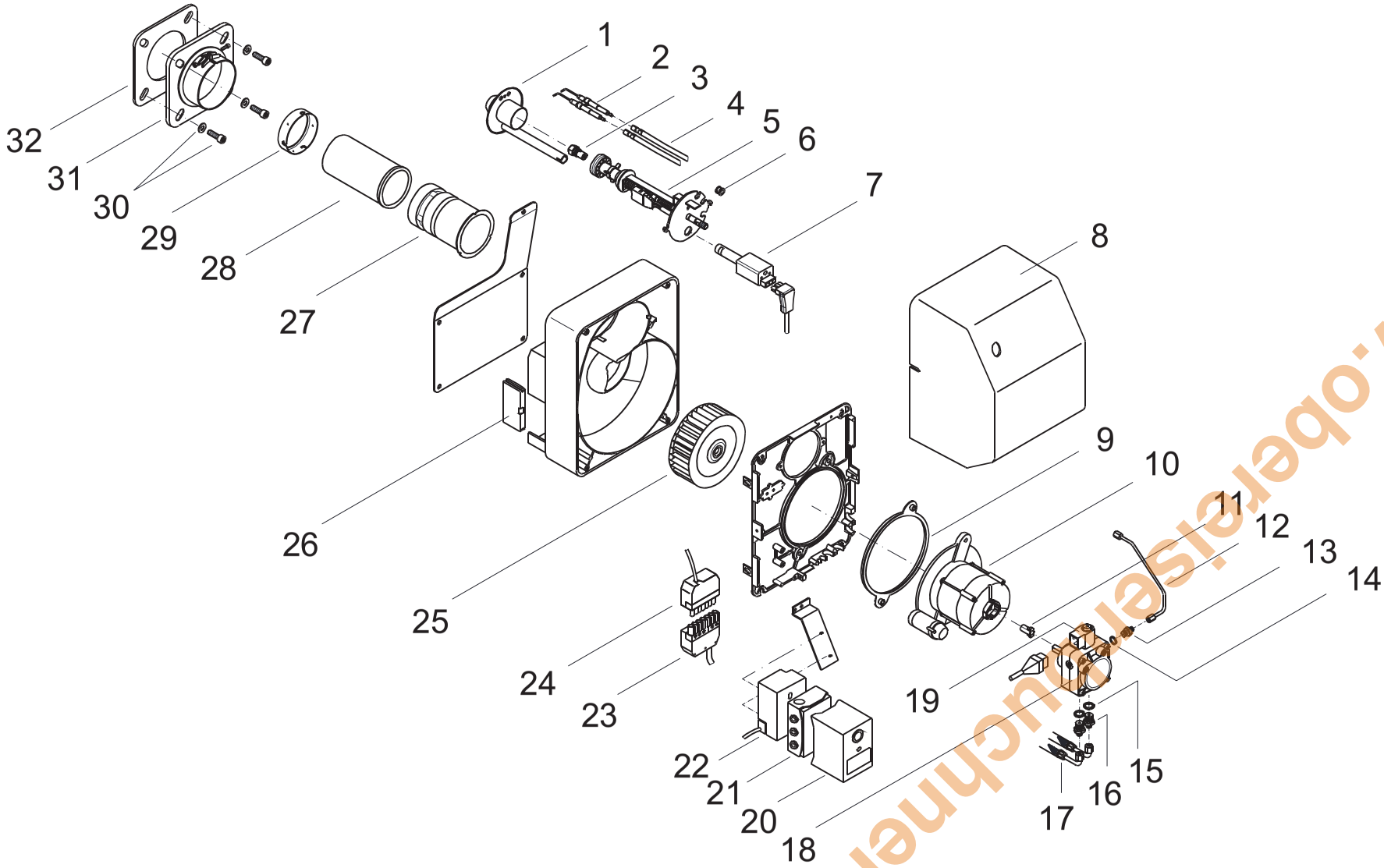

www.oberreiser-buchner.de

BBF110

www.obereisenbuchner.de

Pos.	Art.Nr.	Benennung	Bemerkung	PG
01	551577	Lufthülse 22,5 mit Zwillingselektrode und IRD-Sichthülse		25
02	551578	IRD-Sichthülse		08
03	551610	Zwillingselektrode		11
04	550876	Ölbrennerdüse D=0,50 - 80° S LE (Danfoss)		12
05	551579	Turbolator		17
06	551580	Düsenstock		25
07	550888	Zündkabel 500 mm lang		07
08	551581	Ritzel		02
09	551582	Luftregulierhülse		06
10	551583	Federdeckel		04
11	551584	Flackerdetektor IRD 1010 weiß mit Kabel		25
12	551585	Motor 90 W		24
13	551586	Druckrohr Pumpe-Düsenstock für Ölpumpe Danfoss		08
13	551587	Druckrohr Pumpe-Düsenstock für Ölpumpe Suntec		08
14	550894	Ölpumpe Suntec ALE 35C mit Kupplung und Druckrohr		24
14	551588	Ölpumpe Danfoss BFP 21 LG LE mit Kupplung und Druckrohr		23
15	550912	Magnetventilspule für Ölpumpe Suntec		15
15	551589	Magnetventilspule für Ölpumpe Danfoss		14
16	550900	Kupplung für Motor		13
17	551590	Druckrohrnippel R 1/8"		02
18	551591	Dichtung 10x14		01
19	551592	Dichtring		01
20	551593	Schlauchnippel NW4 R 1/4"		01
21	550893	Ölschlauch 120 cm lang		09
22	551594	Grundplatte		21
23	551595	Buchsenteil schwarz-braun mit Kabel		11
24	551596	Dämmstoff-Füllstück		01
25	551597	Ventilatorrad D=133x52		13
26	551598	Einströmdüse		06
27	551599	Dämmeinlage Ansaugkanal		26
28	551600	Gehäuse mit Ansaugdämpfer		21
29	551601	Ansaugdämpfer		11
30	550911	Brennerrohrhalter		28
31	550898	Brennerrohr		25
32	550897	Arretierungshülse		16
33	551602	Schiebeflansch		13
34	550899	Dichtung für Flansch		13
35	551603	Befestigungseinheit		04
38	551604	Steuergerät TF 834		22
39	551605	Steuergerät Unterteil		11
40	551606	Zündtransformator mit Anschlußkabel und Befestigungsmaterial		21
41	551607	Entstörtaste kurz		01
41	551608	Entstörtaste lang		01
42	551609	Brennerhaube		13

BBF110

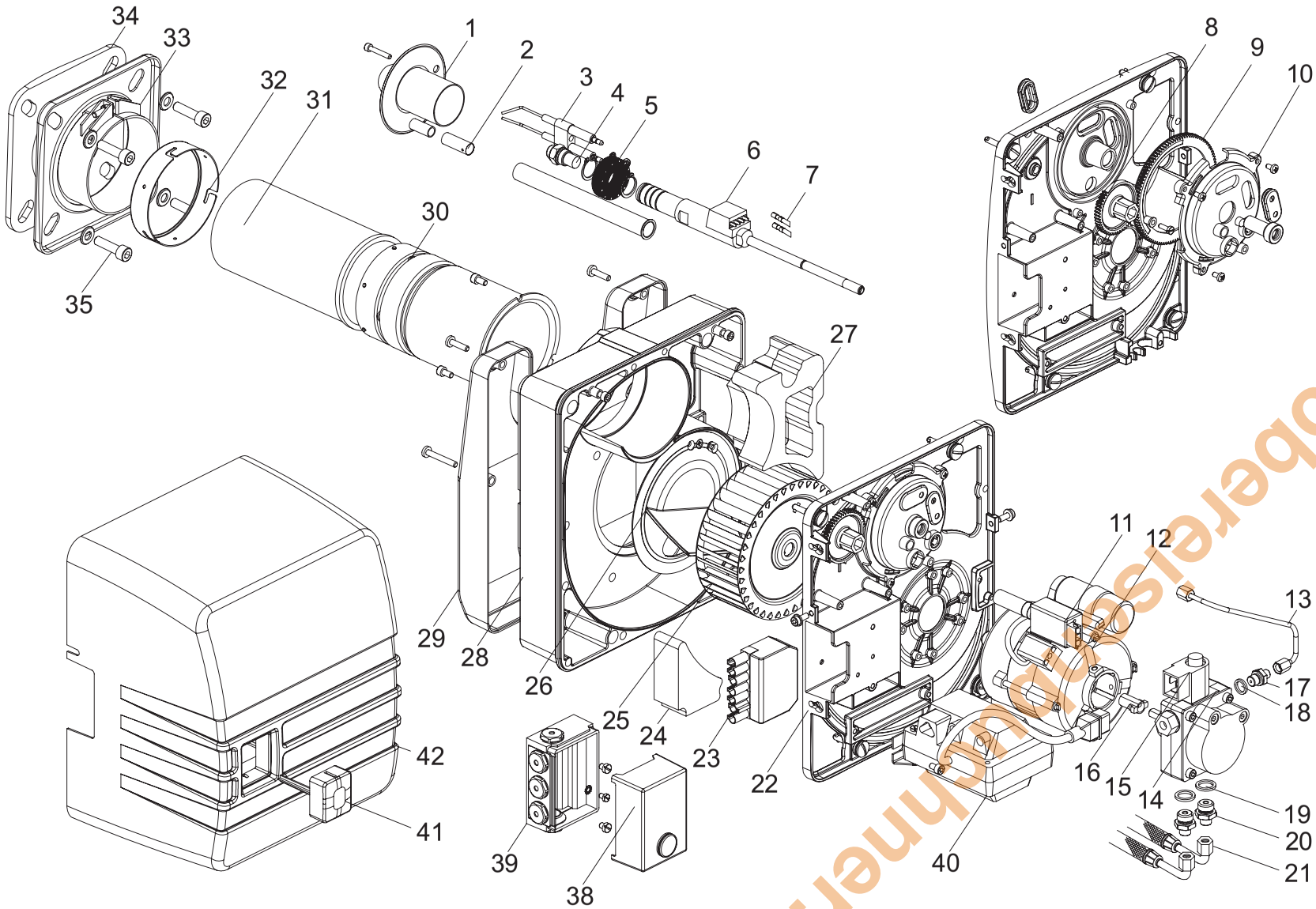

www.oberelsbacher.de

BBF 120 ILV + BBF 120 NLV

www.obereisenbuchner.de

Pos.	Art.Nr.	Benennung	Bemerkung	PG
01	551746	Rezirkulationsrohr 120 x 190	BBF 120 NLV	23
02	551747	Dichtung für Flansch	BBF 120 NLV	09
03	551748	Flansch	BBF 120 NLV	15
04	551749	Brennerrohr	BBF 120 NLV	24
05	551750	Zwischenflansch	BBF 120 NLV	19
06	551751	Rezirkulationsrohr (AD=100 mm, l=150mm)	BBF 120 ILV	23
07	550843	Dichtung für Flansch	BBF 120 ILV	03
08	551719	Flanschplatte	BBF 120 ILV	11
09	551720	Flansch-Schelle	BBF 120 ILV	09
10	551721	Dichtung für Flansch-Schelle	BBF 120 ILV	01
11	551752	Brennerrohr	BBF 120 ILV	22
12	551724	Zwischenflansch	BBF 120 ILV	12
13	551725	Grundplatte		15
14	551753	Luftdüse I D=22 mm	BBF 120 ILV	17
14	551754	Luftdüse N D=24 mm	BBF 120 NLV	18
15	551755	Dosierring	BBF 120 ILV	17
15	551756	Dosierring	BBF 120 NLV	20
16	551757	Halter für Luftdüse	BBF 120 ILV	16
16	551758	Halter für Luftdüse	BBF 120 NLV	16
17	551676	Distanzring 2,5mm	BBF 120 ILV	01
17	551759	Distanzring 1,0 mm	BBF 120 NLV	01
18	551760	Lichtrohr		12
19	551774	Ölbrennerdüse D=0,50 - 80° H (Danfoss)	BBF 120 ILV	04
19	551775	Ölbrennerdüse D=0,60 - 80° H (Danfoss)	BBF 120 NLV	04
20	551677	Membranventil für LE-Ölvorwärmer		15
21	551761	Klemmplatte für Zündelektrode		01
22	551678	Ölvorwärmer FPHB LE		20
23	551729	Kabel Verbindungsstecker-Ölvorwärmer		03
24	551762	Kabel Ölfeuerungsautomat-Breitbandflammenfühler		07
25	551763	Flackerdetektor IRD 1010		23
26	550722	Schutzhülse für Druckmeßnippel		01
27	550803	Druckmessníppel		03
28	551764	Halter für Flackerdetektor, lang		04
29	551778	Düsenstockdeckel		11
30	550792	Tülle für Ölschlauch		03
31	551696	Kupplung für FHP-Motor		03
32	551765	Motor		28
33	550794	Ölfeuerungsautomat BHO 72		21
34	550782	Stecksockel für Ölfeuerungsautomat		09
35	551732	Befestigungswinkel		11
36	550837	Zündeinheit EBI		18
37	551693	Anschlußkabel für Zündeinheit		03
38	551691	Deckel für Eurostecker		01
39	550805	Euro-Stecker 7-polig, Buchsenteil		09
40	551766	Kabelsatz		13
41	550816	Anschlußkabel für Manetspule Stufe 1		05
42	550796	Filtereinsatz für Ölpumpe BFP 21 L3		10
43	550807	Magnetspule für Ölpumpe BFP 21 und BFP 52, Stufe 1		13
44	551698	Ölpumpe BFP 21 L3 LE		21
45	550802	Dichtring für Ölschlauchnippel		01
46	550703	Anschlußnippel für Ölschlauch		04
47	550831	Kondensator		11
48	550713	Anschlußkabel für Motor		04
49	551734	Ölschlauch (l=1100mm), langer Winkel		09
50	551735	Abdeckhaube		15

BBF 120 ILV + BBF 120 NLV

Pos.	Art.Nr.	Benennung	Bemerkung	PG
51	551767	Schild für Abdeckhaube		02
52	551779	Öldruckleitung		11
53	551768	Düsenstockrohr		09
54	550721	Kappe für Stellschraube		02
55	551683	Stellschraube		06
56	551776	Zündkabel L=500mm (beidseitig D=4mm)		07
57	551681	Stellungsanzeige A		06
58	551680	Halter für Stellungsanzeige		01
59	550793	Tülle für Zündkabel		03
60	551769	Zündelektrode	BBF 120 ILV	13
60	551780	Zündelektrode	BBF 120 NLV	13
61	551770	Mischkopf kpl.	BBF 120 ILV	26
61	551771	Mischkopf kpl.	BBF 120 NLV	29
62	551738	Brennergehäuse		15
63	550710	Tülle blind		02
64	551739	Gebläserad		11
65	551740	Luftschaufel		05
66	551741	Luftboden		08
67	551742	Gehäusedeckel		13
68	551743	Luftansaugteller mit Schutzgitter		09
69	551744	Luftsteller		09
70	551745	Luftstellerhalter		04
71	551715	Klemmstück für Lagergehäuse (schwarz)		02
72	550719	Lagergehäuse		04
73	551711	Justierschraube		01
74	551712	Klemmstück für Lagergehäuse (rot)		02

www.obereisenbuchner.de

BBF 120 ILV + BBF 120 NLV

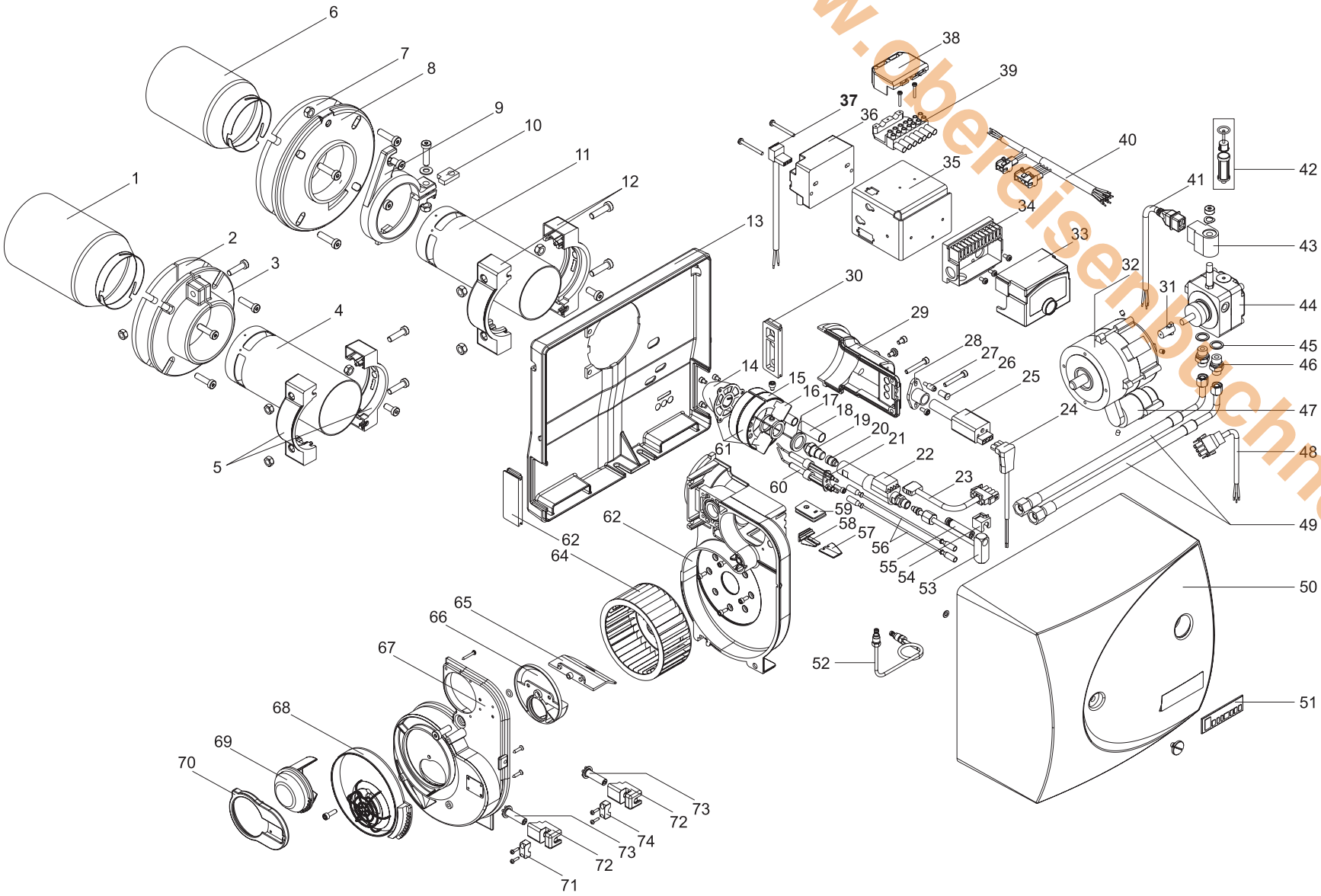

www.ofenbuchner.de

Baureihe ab 01.11.2003
Änderungen vorbehalten!

Zeichnungen Seite 1 von 1

BBF120
011005- 01.08.2011

Blaubrenner HL 60 GLV.2-S und HL 60 KLV.2-S

www.obereisenbuchner.de

Pos.	Art.Nr.	Benennung	Bemerkung	PG
01	552321	Mischkopf GLV komplett	HL 60 GLV.2-S	26
01	552322	Mischkopf KLV komplett	HL 60 KLV.2-S	26
02	552323	Kabel Feuerungsautomat-Zündeinheit		11
03	552324	Zündeinheit EBI (33% ED)		16
04	552325	Kabelbrücke		01
05	552326	Eurostecker komplett (Buchsenteil)		06
06	552327	Befestigungswinkel		11
07	552328	Gummitülle (für Winkelschraubendreher)		01
08	552329	Kabelsatz Feuerungsautomat / Ölvorwärmer		12
09	552330	Rändelschraube Servicehalter DIN 464 M5x20		01
10	552331	Einstelllehre		10
11	552332	Stecksockel für Feuerungsautomat		09
12	552333	Kulisse für Stecksockel		03
13	552334	Winkelschraubendreher (SW 4 60x200 mm)		03
14	552335	Relais TR 120.1		19
15	550794	Ölfeuerungsautomat BHO 72		21
16	551762	Kabel Ölfeuerungsautomat-Breitbandflammenfühler		07
17	552337	Stellschraube		06
18	552338	Kappe		02
19	552339	Düsenstockrohr (l=151 mm)		09
20	552340	Öldruckleitung		11
21	552341	Dichtring für Ölschlauchnippel		01
22	552342	Anschlussnippel für Ölschlauch		01
23	551734	Ölschlauch (l=1100mm), langer Winkel		09
24	552343	Kabel Feuerungsautomat-Magnetspule		03
25	552344	Kondensator 5 µF		07
26	552345	Kabel Feuerungsautomat-Motor		03
27	552346	Lagergehäuse		04
28	552347	Klemmstück		01
29	552348	Abdeckplatte mit Arretierstift		02
30	552349	Gehäusedeckel		13
31	551743	Luftansaugteller mit Schutzgitter		09
32	551744	Luftsteller		09
33	551745	Luftstellerhalter		04
34	552350	Antriebswelle für Lufteinstellung		06
35	552351	O-Ring 7 x 2 mm		01
36	551741	Luftboden		08
37	551740	Luftschaufel		05
38	551739	Gebläserad		11
39	551738	Brennergehäuse		15
40	552352	Motor inkl. Kondensator (160 W)		26
41	552353	Kupplung		03
42	551698	Ölpumpe Danfoss BFP 21 L3 LE		19
43	552355	Magnetspule für Ölpumpe		10
44	552356	Stellungsanzeige A		03
45	552357	Halter für Stellungsanzeige		02
46	552358	Tülle für Zündkabel		05
47	552359	Zündelektrodensatz inkl.Klemmplatte		13
48	552360	Kabel Zündeinheit-Elektrode (mit Entstörwiderstand)		07
49	552361	Anschlussnippel für Ölvorwärmer		01
50	552362	Filterpatrone für Ölpumpe		09
51	551729	Kabel Verbindungsstecker-Ölvorwärmer		03
52	552363	Dichtring für Ölvorwärmernippel		01
53	552364	Ölvorwärmer Danfoss FPHB LE (030N4257)		20
54	552365	Membranventil für Danfoss LE-Vorwärmer		13
55	552366	Öldüse 0,40 80° H (GLV Standard)	HL 60 GLV.2-S	04
55	552367	Öldüse 0,60 80° H (KLV Standard)	HL 60 KLV.2-S	04

Blaubrenner HL 60 GLV.2-S und HL 60 KLV.2-S

www.obereisenbuchner.de

Pos.	Art.Nr.	Benennung	Bemerkung	PG
56	551760	Lichtrohr		12
57	552368	Distanzring 2,5 mm		01
58	552369	Halter für Luftdüse G/I/K		15
59	552370	Dosierring G/I/K		17
60	552371	Luftdüse Ø 19 mm (für GLV, Standard)	HL 60 GLV.2-S	16
60	552372	Luftdüse Ø 24 mm (für KLV, Standard)	HL 60 KLV.2-S	16
61	552373	Breitbandflammenfühler KLC 2002 axial		22
62	552374	Schutzhülse für Druckmessnippel		01
63	552375	Druckmessnippel		01
64	552376	Halter für Flammenfühler		04
65	552377	O-Ring für Halter Flammfühler		01
66	552378	Düsenstockdeckel		11
67	552379	Grundplatte Mini		09
68	552380	O-Ring für Flansch (85,32 x 3,53, Silikon 70)		03
69	552381	Flansch G/I/K/N/P Unit		09
70	552382	Dichtung für Brennerrohr G/I/K Unit		03
71	552383	Brennerrohr G/I/K Unit (AD=80mm,l=125mm)		22
72	552416	Dichtung für Flansch MBK		12
73	551751	Rezirkulationsrohr (AD=100 mm, l=150mm)		23
	552269	Ölbrenner HL 60 GLV.2-S (Blaubrenner)		36
	552270	Ölbrenner HL 60 KLV.2-S (Blaubrenner)		36
	552385	Sechskantmutter DIN 934 M 6		01
	552386	Sechskantmutter DIN 934 M 8		01
	552387	Flachkopfschraube mit Schlitz DIN 923 M 5x2,5		01
	552388	Zylinderkopfschraube mit Innensecskskant DIN 912 M 5x12		01
	552389	Senk-Blechschraube mit Kreuzschlitz DIN 7982 C3,5x9,5		01
	552390	Zylinderkopfschraube mit Innensecskskant DIN 912 M 5x35		01
	552391	Gewindefurchende Schraube DIN 7500 CM 3x16		01
	552392	Zylinderkopfschraube mit Innensecskskant SW 4 DIN 7984 M 8x30		01
	552393	Zylinderkopfschraube mit Innensecskskant SW 4 DIN 7984 M 8x22		01
	552394	Senkschraube mit Innensechskant DIN 7991 M 6x16		01
	552395	Linsen-Blechschraube mit Kreuzschlitz C2,9x13		01
	552396	Senk-Blechschraube mit Kreuzschlitz DIN 7982 C3,5x16		01
	552397	Zylinderkopfschraube mit Innensecskskant DIN 912 M 4x6		01
	552398	Zylinderkopfschraube mit Innensecskskant DIN 912 M 5x16		01
	552399	Linsen-Blechschraube mit Kreuzschlitz C2,9x22		01
	552400	Zylinderkopfschraube mit SW 4 ähnl. DIN 7984 M 4x10		01
	552401	Gewindefurchende Schraube DIN 7500 CM 4x8		01
	552402	Gewindefurchende Schraube DIN 7500 CM 4x40		01
	552403	Serviceschraube SW 4 ähnl. DIN 7984 M8x20		01
	552404	Flachkopfschraube mit Schlitz DIN 85 M6x10		01
	552405	Verschlußstopfen für Rezirkulationsspaltverstellung		01

Blaubrenner HL 60 GLV.2-S und HL 60 KLV.2-S

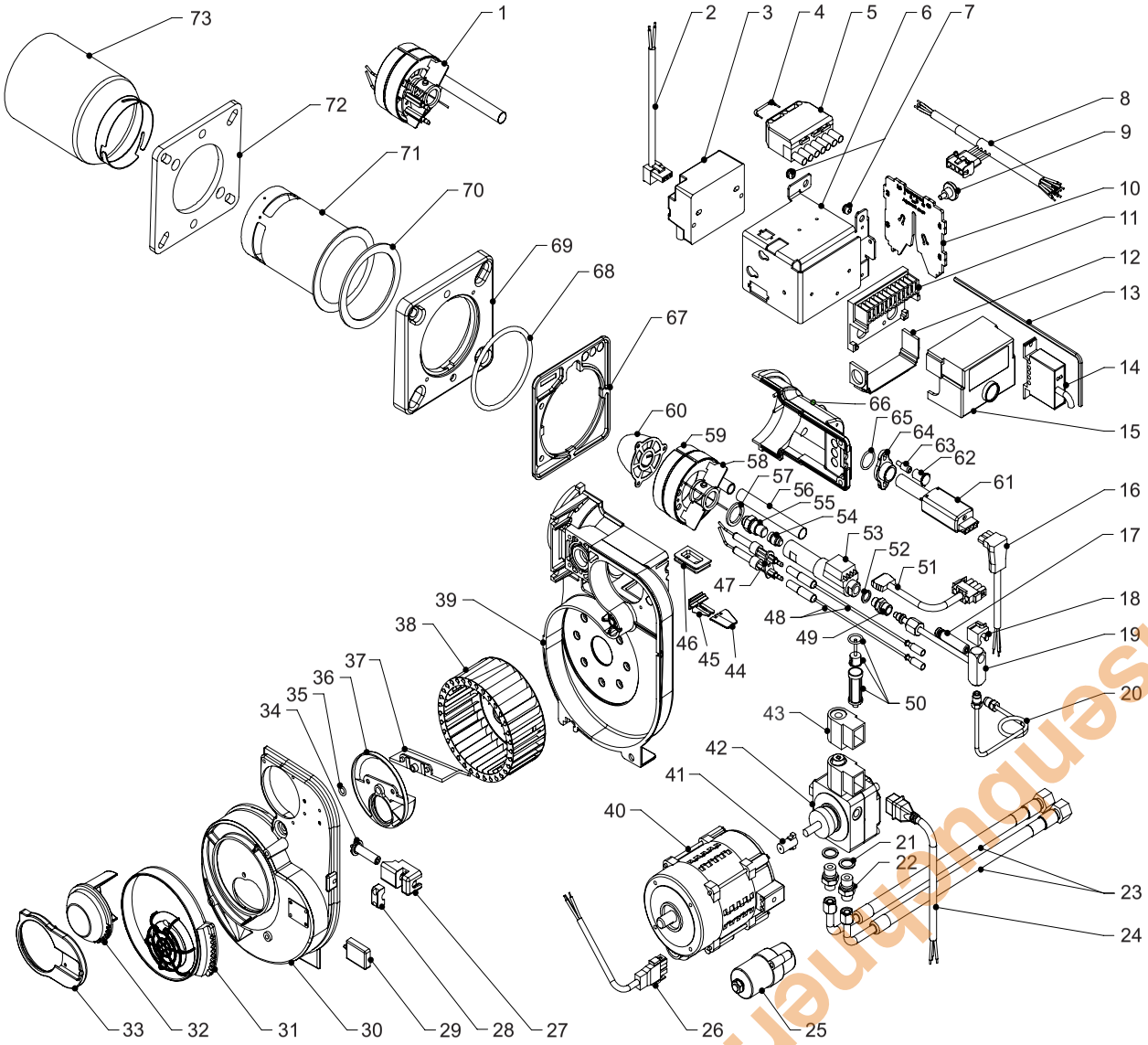

www.oberreisenbuchner.de

Blaubrenner HL 60 NLV.2-S

www.obereisenbuchner.de

Pos.	Art.Nr.	Benennung	Bemerkung	PG
01	552406	Mischkopf MBK NLV komplett		28
02	552323	Kabel Feuerungsautomat-Zündeinheit		11
03	552324	Zündeinheit EBI (33% ED)		16
04	552325	Kabelbrücke		01
05	552326	Eurostecker komplett (Buchsenteil)		06
06	552327	Befestigungswinkel		11
07	552328	Gummitülle (für Winkelschraubendreher)		01
08	552329	Kabelsatz Feuerungsautomat / Ölvorwärmer		12
09	552330	Rändelschraube Servicehalter DIN 464 M5x20		01
10	552331	Einstelllehre		10
11	552332	Stecksockel für Feuerungsautomat		09
12	552333	Kulisse für Stecksockel		03
13	552334	Winkelschraubendreher (SW 4 60x200 mm)		03
14	552335	Relais TR 120.1		19
15	550794	Ölfeuerungsautomat BHO 72		21
16	551762	Kabel Ölfeuerungsautomat-Breitbandflammenfühler		07
17	552337	Stellschraube		06
18	552338	Kappe		02
19	552339	Düsenstockrohr (l=151 mm)		09
20	552340	Öldruckleitung		11
21	552341	Dichtring für Ölschlauchnippel		01
22	552342	Anschlussnippel für Ölschlauch		01
23	551734	Ölschlauch (l=1100mm), langer Winkel		09
24	552343	Kabel Feuerungsautomat-Magnetspule		03
25	552344	Kondensator 5 µF		07
26	552345	Kabel Feuerungsautomat-Motor		03
27	552346	Lagergehäuse		04
28	552347	Klemmstück		01
29	552348	Abdeckplatte mit Arretierstift		02
30	552349	Gehäusedeckel		13
31	551743	Luftansaugteller mit Schutzgitter		09
32	551744	Luftsteller		09
33	551745	Luftstellerhalter		04
34	552350	Antriebswelle für Lufteinstellung		06
35	552351	O-Ring 7 x 2 mm		01
36	551741	Luftboden		08
37	551740	Luftschaufel		05
38	551739	Gebläserad		11
39	551738	Brennergehäuse		15
40	552352	Motor inkl. Kondensator (160 W)		26
41	552353	Kupplung		03
42	551698	Ölpumpe Danfoss BFP 21 L3 LE		19
43	552355	Magnetspule für Ölpumpe		10
44	552356	Stellungsanzeige A		03
45	552357	Halter für Stellungsanzeige		02
46	552358	Tülle für Zündkabel		05
47	552407	Zündelektrodensatz MBK inkl.Klemmplatte		13
48	552360	Kabel Zündeinheit-Elektrode (mit Entstörwiderstand)		07
49	552361	Anschlussnippel für Ölvorwärmer		01
50	552362	Filterpatrone für Ölpumpe		09
51	551729	Kabel Verbindungsstecker-Ölvorwärmer		03
52	552363	Dichtring für Ölvorwärmernippel		01
53	552364	Ölvorwärmer Danfoss FPHB LE (030N4257)		20
54	552365	Membranventil für Danfoss LE-Vorwärmer		13
55	552408	Öldüse 0,75 80° H (NLV Standard)		04
56	551760	Lichtrohr		12
57	552368	Distanzring 2,5 mm		01

Blaubrenner HL 60 NLV.2-S

www.obereisenbuchner.de

Pos.	Art.Nr.	Benennung	Bemerkung	PG
58	552409	Distanzring 1,0 mm		01
59	552410	Mischkopf MBK (ohne Dosierring und Lichtrohr)		23
60	552411	Dosierring MBK		19
61	552373	Breitbandflammenfühler KLC 2002 axial		22
62	552374	Schutzhülse für Druckmessnippel		01
63	552375	Druckmessnippel		01
64	552376	Halter für Flammenfühler		04
65	552377	O-Ring für Halter Flammfühler		01
66	552378	Düsenstockdeckel		11
67	552379	Grundplatte Mini		09
68	552380	O-Ring für Flansch (85,32 x 3,53, Silikon 70)		03
69	552412	Brennerring		22
70	552413	Flansch MBK (3-teilig)		19
71	552414	Dichtung für Brennerrohr MBK		03
72	552415	Brennerrohr MBK Unit (AD=93mm,l=125mm)		23
73	552384	Dichtung für Flansch G/I/K Unit		08
74	552584	Rezirkulationsrohr (AD=120 mm, l=190mm)		26
	552271	Ölbrenner HL 60 NLV.2-S (Blaubrenner)		36
	552385	Sechskantmutter DIN 934 M 6		01
	552386	Sechskantmutter DIN 934 M 8		01
	552387	Flachkopfschraube mit Schlitz DIN 923 M 5x2,5		01
	552388	Zylinderkopfschraube mit Innenseckskant DIN 912 M 5x12		01
	552389	Senk-Blechschraube mit Kreuzschlitz DIN 7982 C3,5x9,5		01
	552390	Zylinderkopfschraube mit Innenseckskant DIN 912 M 5x35		01
	552391	Gewindefurchende Schraube DIN 7500 CM 3x16		01
	552392	Zylinderkopfschraube mit Innenseckskant SW 4 DIN 7984 M 8x30		01
	552393	Zylinderkopfschraube mit Innenseckskant SW 4 DIN 7984 M 8x22		01
	552394	Senkschraube mit Innensechskant DIN 7991 M 6x16		01
	552395	Linsen-Blechschraube mit Kreuzschlitz C2,9x13		01
	552396	Senk-Blechschraube mit Kreuzschlitz DIN 7982 C3,5x16		01
	552397	Zylinderkopfschraube mit Innenseckskant DIN 912 M 4x6		01
	552398	Zylinderkopfschraube mit Innenseckskant DIN 912 M 5x16		01
	552399	Linsen-Blechschraube mit Kreuzschlitz C2,9x22		01
	552400	Zylinderkopfschraube mit SW 4 ähnl. DIN 7984 M 4x10		01
	552401	Gewindefurchende Schraube DIN 7500 CM 4x8		01
	552402	Gewindefurchende Schraube DIN 7500 CM 4x40		01
	552403	Serviceschraube SW 4 ähnl. DIN 7984 M8x20		01
	552404	Flachkopfschraube mit Schlitz DIN 85 M6x10		01
	552405	Verschlußstopfen für Rezirkulationsspaltverstellung		01

Blaubrenner HL 60 NLV.2-S

www.ofenreisenbuchner.de

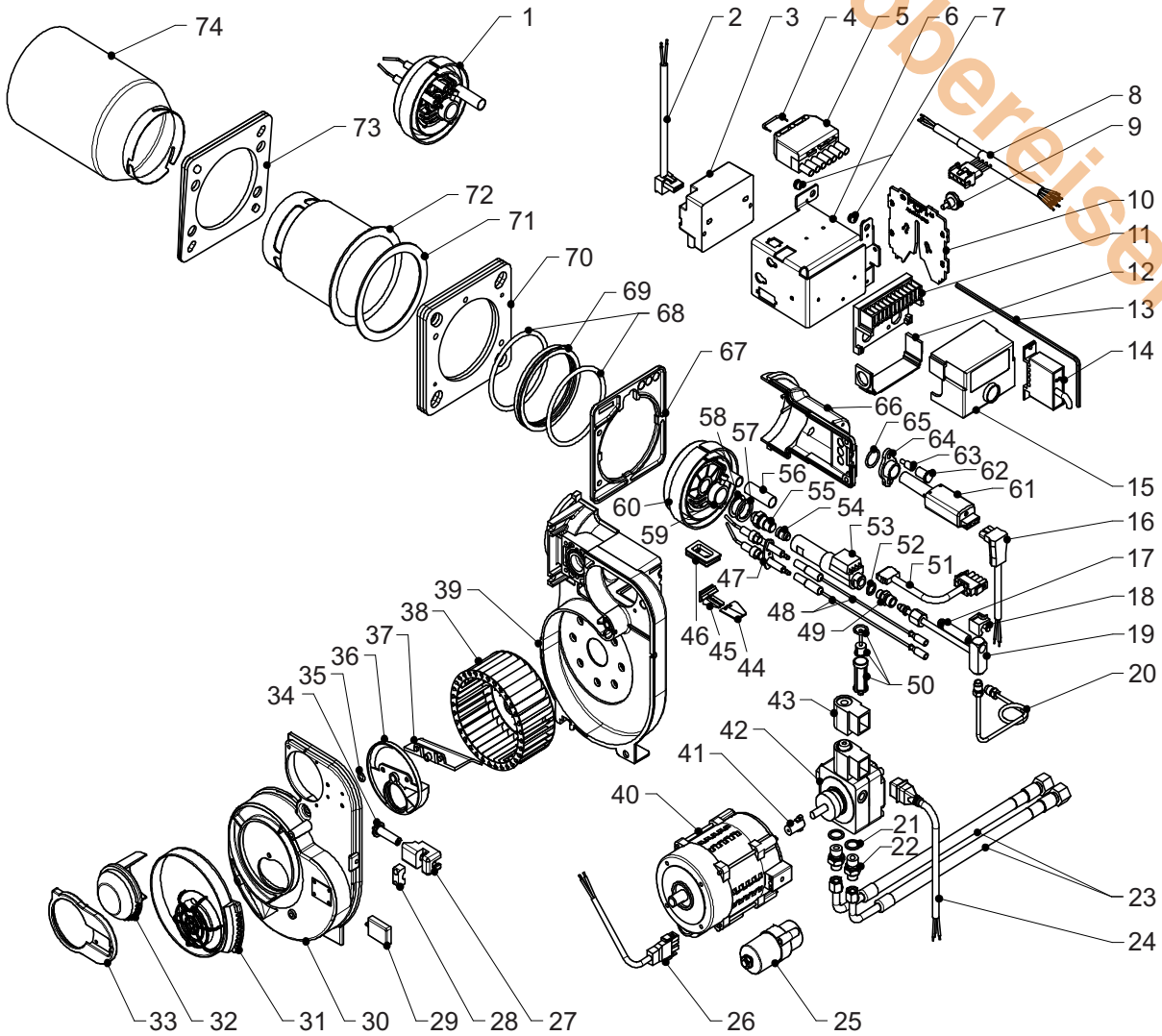

SP110

Pos.	Art.Nr.	Benennung	Bemerkung	PG
01	500452	Schaltpult Gehäuse SP110 Zsb		15
02	500454	Wippenschalter 1801.1102	(Ein/Aus Brenner bzw. Pumpe)	02
03	500455	Wippenschalter 1801.1202	(TÜV)	01
04	500109	Sicherheitstemperaturbegrenzer RAK 77.4471, 110°C		11
05	507931	Kesseltemperaturregler 33-85°C (711.X1238.05A) kpl.		11
06	507932	Drehknopf AGZ für Kesseltemperaturregler		04
07	500457	Fernthermometer TFW 58 PSR		10
08	500458	Kabeltülle DG 29		02
13	506285	Sicherungshalter mit Sicherung		04
14	500464	Sicherung 6,3A / 230 Volt		01
15	500465	Kabelbaum SP110		04
16	500466	Tauchhülse R1/2"x180mm mit Feder		02
17	500467	Kupferlamelle		01
19	504710	Konsole für Schaltpult SP...		05

www.obereisenbuchner.de

SP110

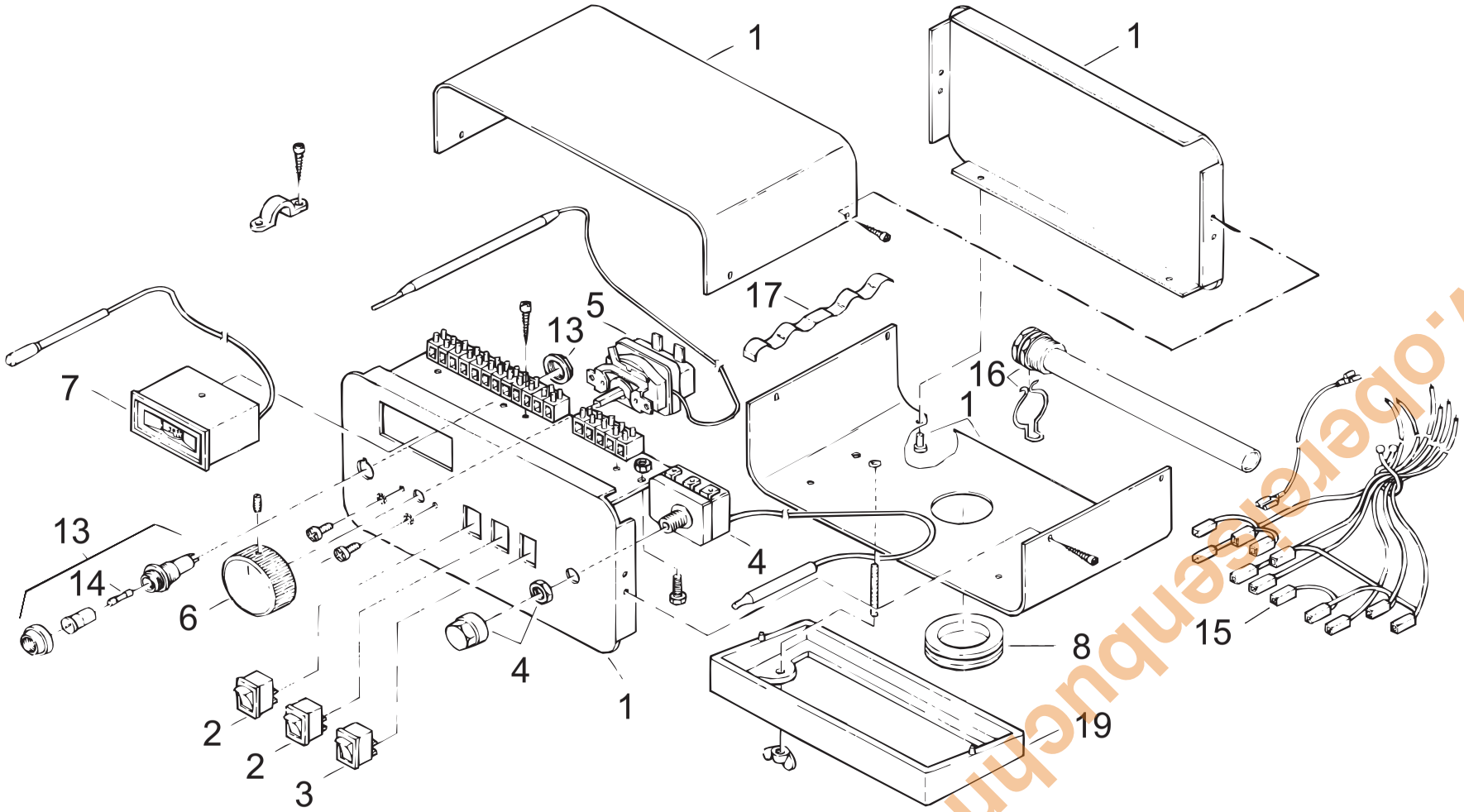

www.oberflaechenbuchner.de

SP1000

Pos.	Art.Nr.	Benennung	Bemerkung	PG
01	500965	Schaltpult Gehäuse SP1000 Zsb	nicht mehr lieferbar !	
02	500116	Wippenschalter 1802.1102	(auto/man)	02
03	500968	Wippenschalter 1806.1602	(Ein/Aus/man HK-u. Ladepumpe)	03
04	500454	Wippenschalter 1801.1102	(Ein/Aus Brenner)	02
05	500455	Wippenschalter 1801.1202	(TÜV)	01
06	500969	Wippenschalter 1803.1102	(Ein/Aus Speicherladung)	02
07	500109	Sicherheitstemperaturbegrenzer RAK 77.4471, 110°C		11
08	507931	Kesseltemperaturregler 33-85°C (711.X1238.05A) kpl.		11
09	500112	Drehknopf für Kesseltemperaturregler		05
10	500457	Fernthermometer TFW 58 PSR		10
11	500458	Kabeltülle DG 29		02
20	506285	Sicherungshalter mit Sicherung		04
21	500464	Sicherung 6,3A / 230 Volt		01
23	507919	Blindblende für rapidomatic		03
24	500972	Kabelbaum SP1000	nicht mehr lieferbar !	
34	500466	Tauchhülse R1/2"x180mm mit Feder		02
35	500467	Kupferlamelle		01

www.obereisenbuchner.de

SP1000

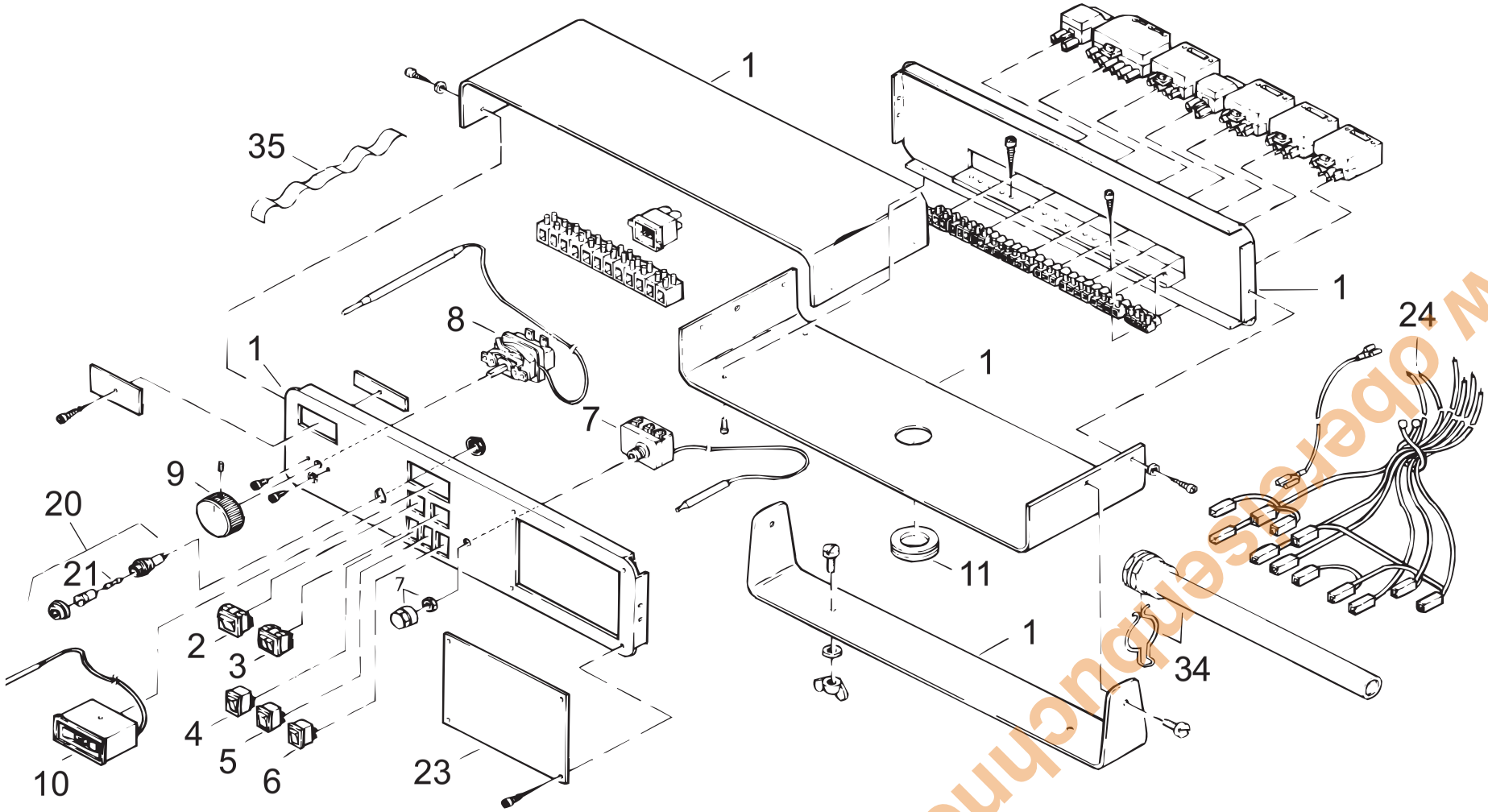

www.oberaesenbuchner.de

SP1002

Pos.	Art.Nr.	Benennung	Bemerkung	PG
01	500966	Schaltpult Gehäuse SP1002 Zsb	nicht mehr lieferbar !	
02	500116	Wippenschalter 1802.1102	(auto/man)	02
03	500968	Wippenschalter 1806.1602	(Ein/Aus/man HK-u. Ladepumpe)	03
04	500454	Wippenschalter 1801.1102	(Ein/Aus Brenner)	02
05	500455	Wippenschalter 1801.1202	(TÜV)	01
06	500969	Wippenschalter 1803.1102	(Ein/Aus Speicherladung)	02
07	500109	Sicherheitstemperaturbegrenzer RAK 77.4471, 110°C		11
08	507931	Kesseltemperaturregler 33-85°C (711.X1238.05A) kpl.		11
09	500112	Drehknopf für Kesseltemperaturregler		05
10	500457	Fernthermometer TFW 58 PSR		10
11	500458	Kabeltülle DG 29		02
20	506285	Sicherungshalter mit Sicherung		04
21	500464	Sicherung 6,3A / 230 Volt		01
24	507919	Blindblende für rapidomatic		03
25	500973	Kabelbaum SP1002	nicht mehr lieferbar !	
35	500466	Tauchhülse R1/2"x180mm mit Feder		02
36	500467	Kupferlamelle		01

www.obereisenbuchner.de

SP1002

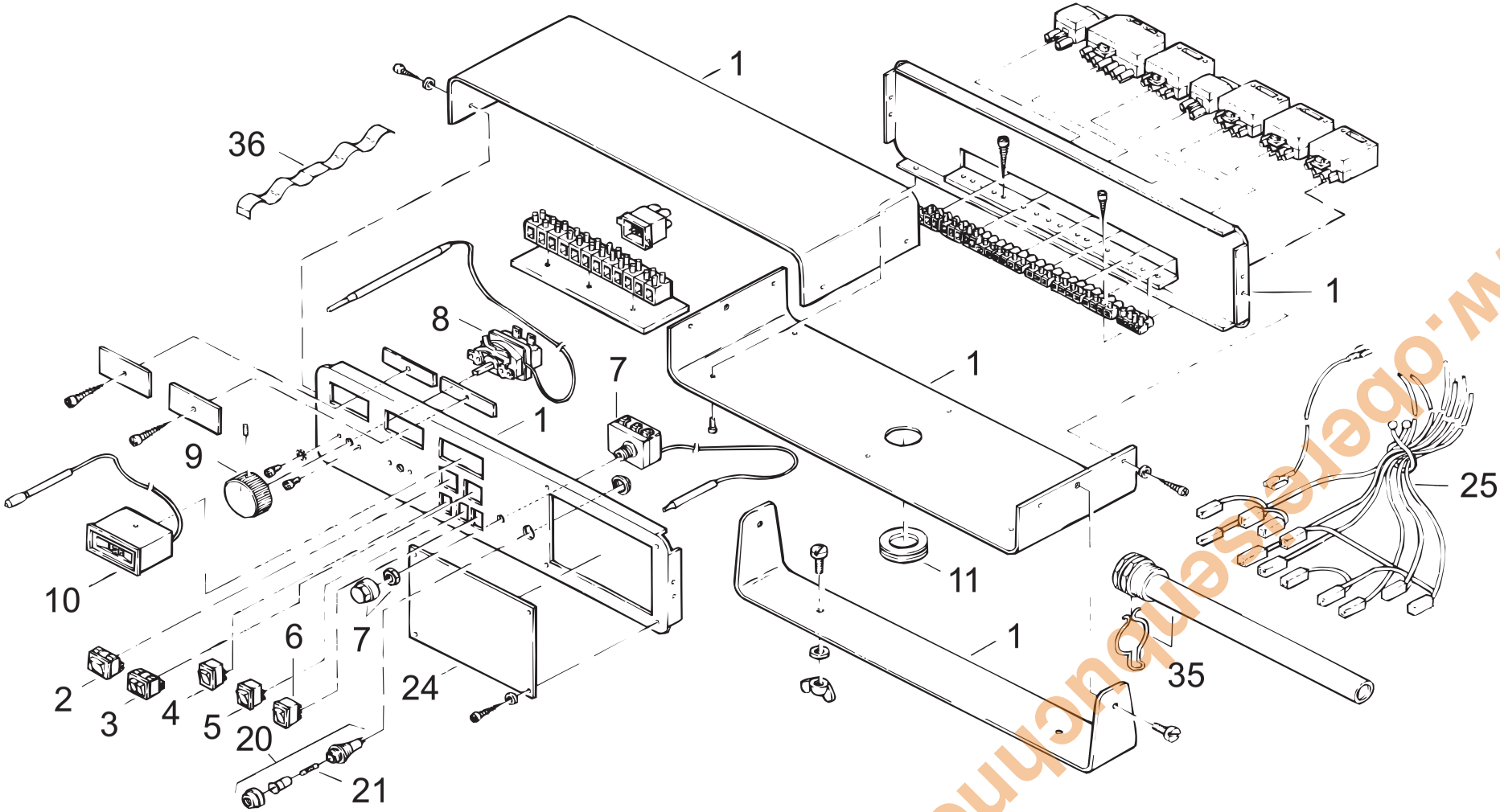

www.oberflaechentechniker.de

SP1100

Pos.	Art.Nr.	Benennung	Bemerkung	PG
01	501273	Schaltpult Gehäuse SP1100 Zsb		16
02	507919	Blindblende für rapidomatic		03
05	500968	Wippenschalter 1806.1602	(Ein/Aus/man HK-u. Ladepumpe)	03
06	500455	Wippenschalter 1801.1202	(TÜV)	01
07	500969	Wippenschalter 1803.1102	(Ein/Aus Speicherladung)	02
08	500116	Wippenschalter 1802.1102	(auto/man)	02
09	500454	Wippenschalter 1801.1102	(Ein/Aus Brenner)	02
10	500109	Sicherheitstemperaturbegrenzer RAK 77.4471, 110°C		11
11	507931	Kesseltemperaturregler 33-85°C (711.X1238.05A) kpl.		11
12	500112	Drehknopf für Kesseltemperaturregler		05
13	500457	Fernthermometer TFW 58 PSR		10
14	500458	Kabeltülle DG 29		02
18	506285	Sicherungshalter mit Sicherung		04
19	500464	Sicherung 6,3A / 230 Volt		01
31	500974	Kabelbaum SP1100		10
38	500466	Tauchhülse R1/2"x180mm mit Feder		02
39	500467	Kupferlamelle		01
40	504710	Konsole für Schaltpult SP...		05
	506484	Anschlußkabel Netz, 300 cm lang		04
	506486	Anschlußkabel Brenner SP1100, SP1102		09

www.obereisenbuchner.de

SP1100

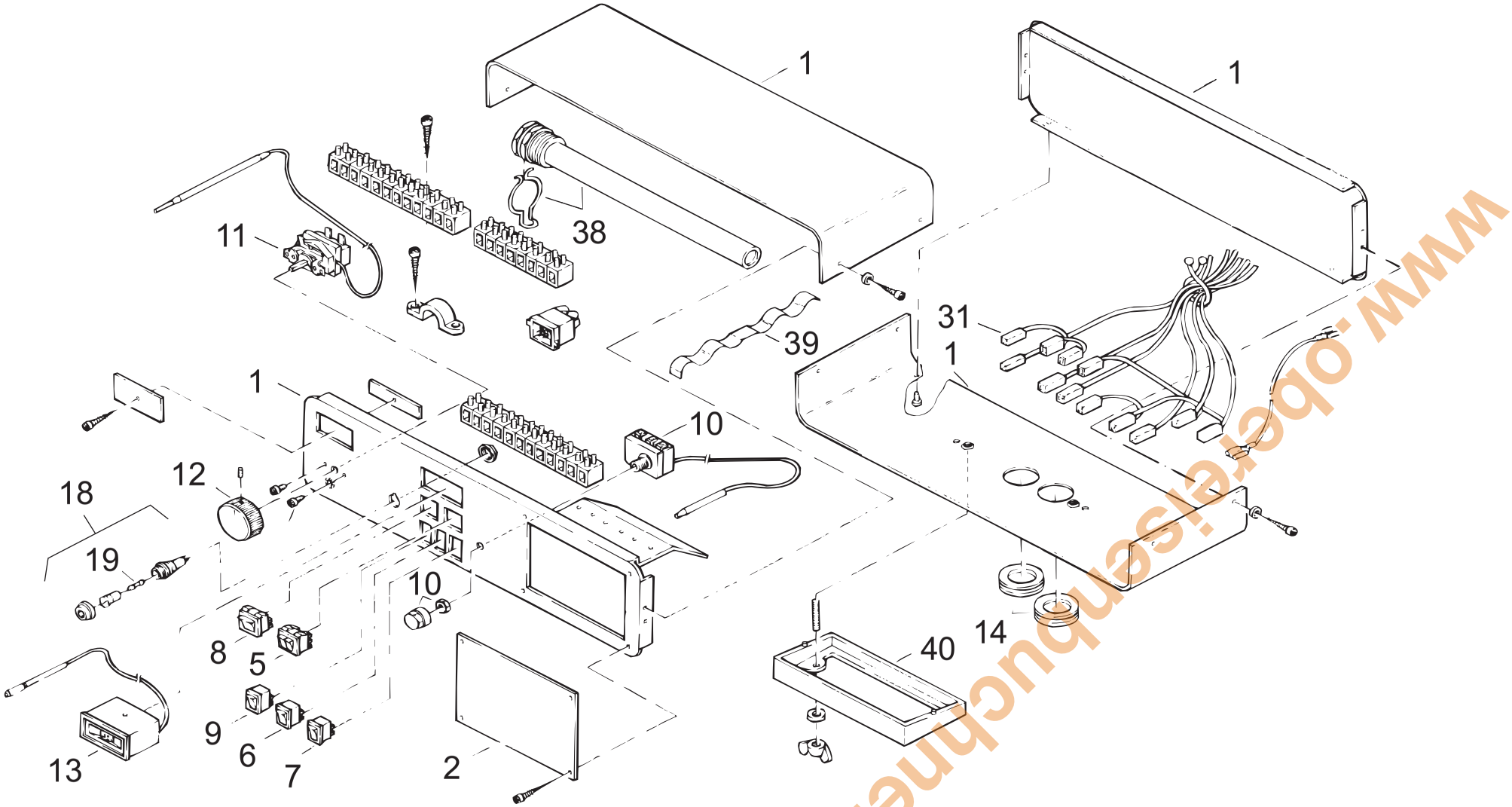

www.oberleisenbuchner.de

SP1102

Pos.	Art.Nr.	Benennung	Bemerkung	PG
01	503496	Schaltpult Gehäuse SP1102 Zsb		17
07	500454	Wippenschalter 1801.1102	(Ein/Aus Brenner)	02
08	500116	Wippenschalter 1802.1102	(auto/man)	02
09	500520	Wippenschalter 1806.1102	(Ein/Aus Pumpe 1 u. Ladepumpe)	03
10	500521	Wippenschalter 1808.1102	(man/Aus/man Pumpe1/Ladepumpe)	02
11	500522	Wippenschalter 1802.1221	(TÜV)	03
12	500109	Sicherheitstemperaturbegrenzer RAK 77.4471, 110°C		11
13	507931	Kesseltemperaturregler 33-85°C (711.X1238.05A) kpl.		11
14	500112	Drehknopf für Kesseltemperaturregler		05
17	500457	Fernthermometer TFW 58 PSR		10
18	500458	Kabeltülle DG 29		02
19	506285	Sicherungshalter mit Sicherung		04
20	500464	Sicherung 6,3A / 230 Volt		01
23	503472	Kabelbaum SP1102		12
25	503471	Wechslerrelais Eltako ER 60		16
28	500466	Tauchhülse R1/2"x180mm mit Feder		02
29	500467	Kupferlamelle		01
30	504710	Konsole für Schaltpult SP...		05
39	507919	Blindblende für rapidomatic		03
	506484	Anschlußkabel Netz, 300 cm lang		04
	506486	Anschlußkabel Brenner SP1100, SP1102		09
	507315	Anschlußkabel Brenner SP1102, Stufe 2		08

www.obereisenbuchner.de

SP1102

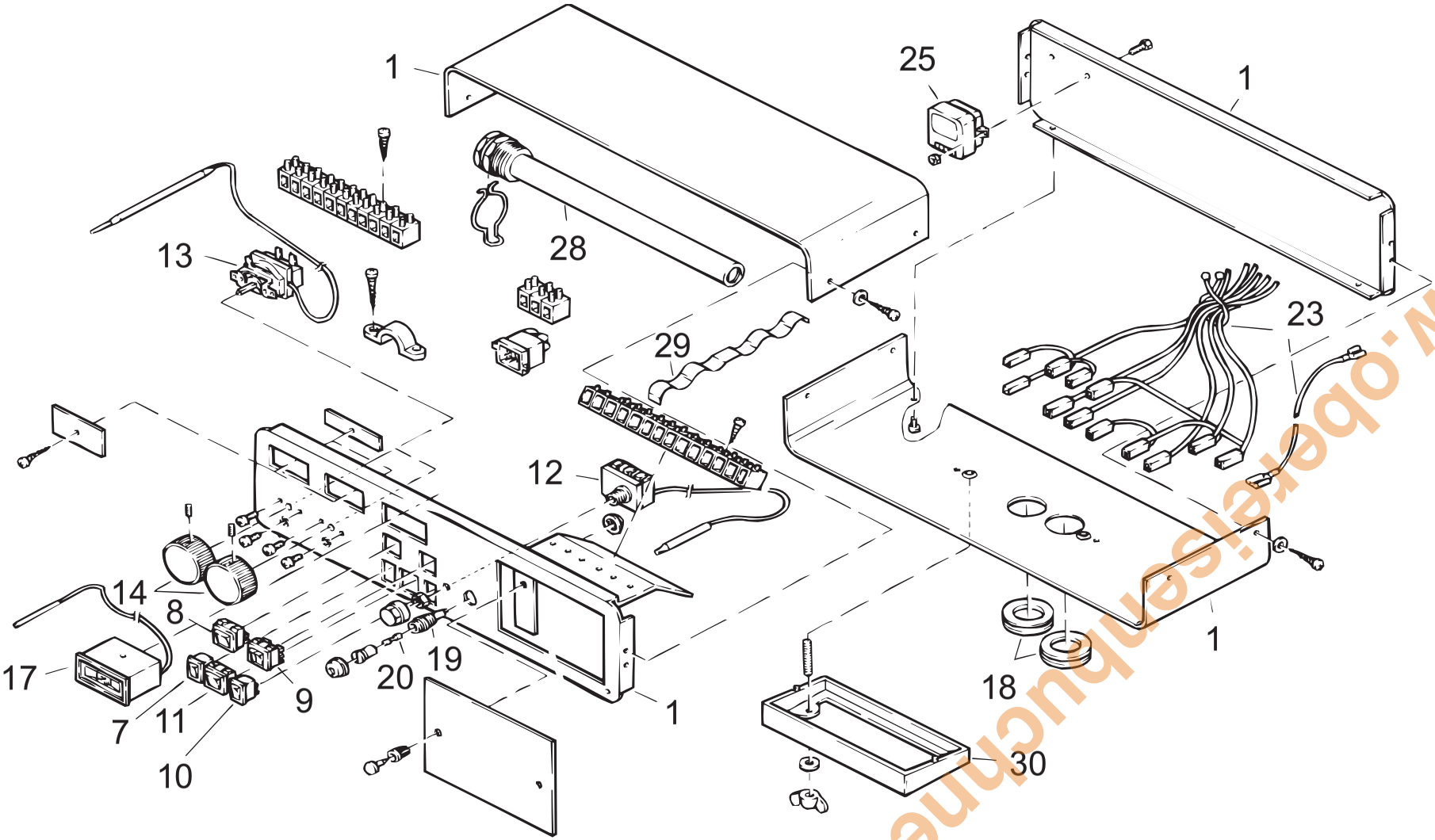

www.oberkelsenbuchner.de

SP1.1

Pos.	Art.Nr.	Benennung	Bemerkung	PG
01	508269	Schaltpult Gehäuse SP... Front		12
02	508329	Schaltpult Gehäuse SP1.1 Blende		12
03	507919	Blindblende für rapidomatic		03
04	508267	Drehknopf für Kesseltemperaturregler kpl.		04
05	500457	Fernthermometer TFW 58 PSR		10
06	500113	Signalleuchte Typ 27.03 (Betriebsleuchte)		01
07	500109	Sicherheitstemperaturbegrenzer RAK 77.4471, 110°C		11
08	505184	Wippenschalter 1809.1202	(auto/man/TÜV)	04
09	500115	Wippenschalter 1805.7104	(Ein/Aus)	04
10	500116	Wippenschalter 1802.1102	(auto/man Ladepumpe)	02
11	507931	Kesseltemperaturregler 33-85°C (711.X1238.05A) kpl.		11
12	508370	Schaltpult Gehäuse SP... Unterteil		10
13	504007	Zugentlaster Anschlußkabel Brenner		01
14	507349	Blindtülle Geto-Snap		01
15	500458	Kabeltülle DG 29		02
16	508343	Netzanschlußplatine SP...		25
17	508339	Kabelbaum SP... Fühlerseite		13
18	508373	Schaltpult Gehäuse SP1.1 Oberteil kpl.		10
19	508322	Rastbolzen Verkleidung (4 Stück)		01
	506012	Erdungsclip mit Flachsteckanschluß		01
	508358	Distanzhalter Leiterplatte (2 Stck)		01
	508360	Anschlußkabel Brenner SP... / Stufe 1		11

www.obereisenbuchner.de

SP1.1

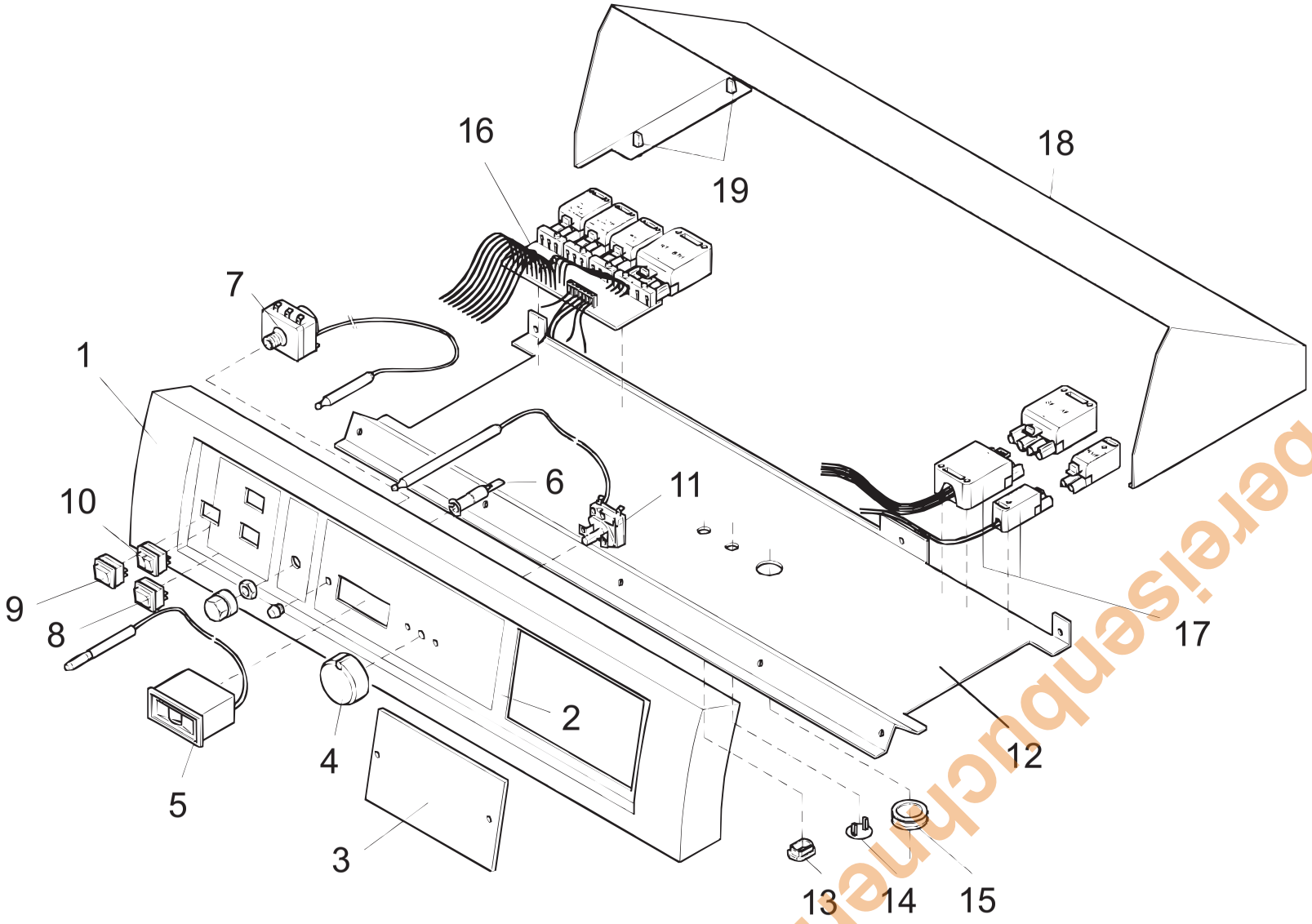

www.oberreisenbuchner.de

SP1.2

Pos.	Art.Nr.	Benennung	Bemerkung	PG
01	508269	Schaltpult Gehäuse SP... Front		12
02	508330	Schaltpult Gehäuse SP1.2 Blende		12
03	507919	Blindblende für rapidomatic		03
04	508267	Drehknopf für Kesseltemperaturregler kpl.		04
05	500457	Fernthermometer TFW 58 PSR		10
06	500113	Signalleuchte Typ 27.03 (Betriebsleuchte)		01
07	500109	Sicherheitstemperaturbegrenzer RAK 77.4471, 110°C		11
08	505184	Wippenschalter 1809.1202	(auto/man/TÜV)	04
09	500115	Wippenschalter 1805.7104	(Ein/Aus)	04
10	500520	Wippenschalter 1806.1102	(auto/man HK 2- u. Ladepumpe)	03
11	507931	Kesseltemperaturregler 33-85°C (711.X1238.05A) kpl.		11
12	508370	Schaltpult Gehäuse SP... Unterteil		10
13	504007	Zugentlaster Anschlußkabel Brenner		01
14	507349	Blindtülle Geto-Snap		01
15	500458	Kabeltülle DG 29		02
16	508343	Netzanschlußplatine SP...		25
17	508339	Kabelbaum SP... Fühlerseite		13
18	508374	Schaltpult Gehäuse SP1.2 Oberteil kpl.		11
19	508322	Rastbolzen Verkleidung (4 Stück)		01
20	508344	Erweiterungsplatine SP1.2		17
21	508341	Anschlußkabel VF-MK1 / VF-MK2		10
	506012	Erdungsclip mit Flachsteckanschluß		01
	508358	Distanzhalter Leiterplatte (2 Stck)		01
	508360	Anschlußkabel Brenner SP... / Stufe 1		11

www.obereisenbuchner.de

SP1.2

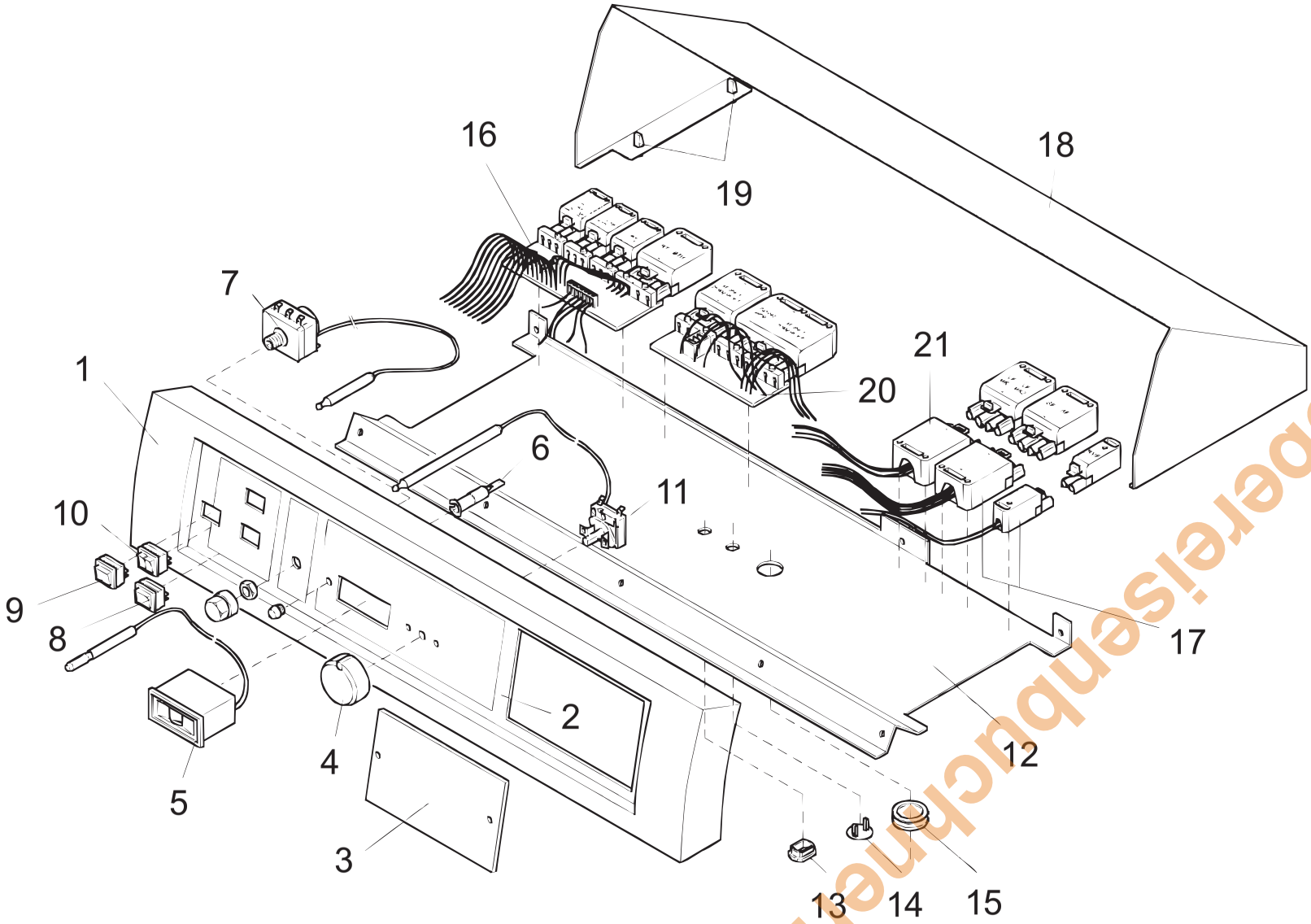

www.oberreisenbuchner.de

SP2.2

Pos.	Art.Nr.	Benennung	Bemerkung	PG
01	508269	Schaltpult Gehäuse SP... Front		12
02	508331	Schaltpult Gehäuse SP2.2 Blende		12
03	507919	Blindblende für rapidomatic		03
04	508267	Drehknopf für Kesseltemperaturregler kpl.		04
05	500457	Fernthermometer TFW 58 PSR		10
06	500113	Signalleuchte Typ 27.03 (Betriebsleuchte)		01
07	500109	Sicherheitstemperaturbegrenzer RAK 77.4471, 110°C		11
08	505184	Wippenschalter 1809.1202	(auto/man/TÜV)	04
09	500115	Wippenschalter 1805.7104	(Ein/Aus)	04
10	500520	Wippenschalter 1806.1102	(auto/man HK 1- u. Ladepumpe)	03
11	507931	Kesseltemperaturregler 33-85°C (711.X1238.05A) kpl.		11
12	508370	Schaltpult Gehäuse SP... Unterteil		10
13	504007	Zugentlaster Anschlußkabel Brenner		01
15	500458	Kabeltülle DG 29		02
16	508343	Netzanschlußplatine SP...		25
17	508339	Kabelbaum SP... Fühlerseite		13
18	508375	Schaltpult Gehäuse SP2.2 Oberteil kpl.		10
19	508322	Rastbolzen Verkleidung (4 Stück)		01
20	508345	Erweiterungsplatine SP2.2		23
21	508341	Anschlußkabel VF-MK1 / VF-MK2		10
22	508340	Anschlußkabel RLF - SP2.2		07
	506012	Erdungsclip mit Flachsteckanschluß		01
	508358	Distanzhalter Leiterplatte (2 Stck)		01
	508360	Anschlußkabel Brenner SP... / Stufe 1		11
	508361	Anschlußkabel Brenner SP2.2 / Stufe 2		09

www.obereisenbuchner.de

SP2.2

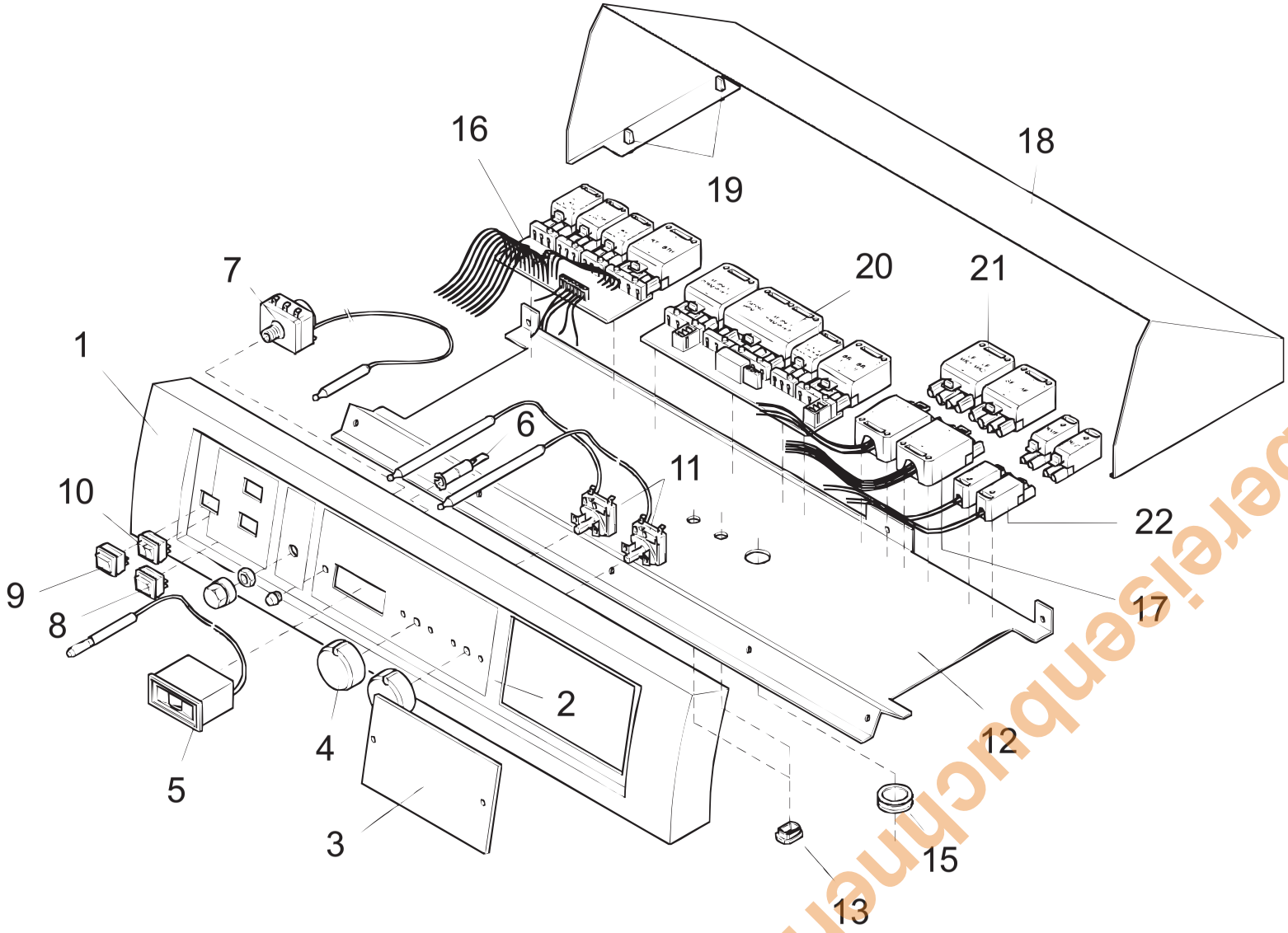

www.oberreisenbuchner.de

Zubehör Regelungen

Pos.	Art.Nr.	Benennung	Bemerkung	PG
	504586	Modul Wochenuhr Digital 816		25
	012408	*Speichertauchfühler KVT 20/5/6 L=5m (siehe aktuelle Preisliste)*		
	012825	*Außenfühler AF200 (siehe aktuelle Preisliste)*	*baugleich mit AF20*	
	507015	Kabelbaum rapidomatic 1, 2, 2S, 2.3S u. 2.3SM Netzseite		12
	507017	Kabelbaum rapidomatic K2.3SM Fühlerseite		14
	507018	Kabelbaum rapidomatic 1, 2, 2S u. 2.3S Fühlerseite		14
	012826	*Kesseltauchfühler KVT 20/2/6 (siehe aktuelle Preisliste)*		
	012727	*Vorlaufanlegefühler VF 202, l = 2m (siehe aktuelle Preisliste)*		
	507161	Kabelbaum rapidomatic 2.3SM Fühlerseite		14
	550907	Kabelbaum rapidomatic 2.3SM u. K2.3SM Netzseite 2-stufig		14
	550908	Kabelbaum rapidomatic K2.3SM Netzseite		14
	550909	Kabelbaum SP700 Netzseite		14
	550910	Kabelbaum SP700 Fühlerseite		14
	507307	Kesselfühler Rücklauf u. Speicherfühler GAK (Gasmodul)		10
	550300	Außenfühler ZAF 200		13
	550301	Kesselfühler ZTF 222.2 (2,5 mtr.)		09
	550302	Speicherfühler ZTF 222.3 (4,0 mtr.)		10
	550303	Anlegefühler ZVF 210 (2,5 mtr.)		13
	550304	Außenfühler ZAF 250 für Brennwertgeräte (roter Punkt)		13

www.obereisenbuchner.de

KONTAKTADRESSE

www.obereisenbuchner.de

Aufgrund der Gerätevielfalt können leider nicht alle Ersatzteile, die wir führen, in dieser Liste aufgenommen werden. Sollten Sie ein bestimmtes Ersatzteil benötigen, setzen Sie sich bitte mit uns in Verbindung.

Wir liefern Ersatzteile aller gängigen Hersteller und Geräte!

OEB
OBEREISENBUCHNER
Technischer Geräte - und Ersatzteilvertrieb

Ludwig Obereisenbuchner
Groß- und Einzelhandel

Technischer Geräte- und Ersatzteilvertrieb

D-82131 Gauting

Telefon: 089 - 850 18 75
Telefax: 089 - 850 94 39

info@obereisenbuchner.de
www.obereisenbuchner.de