Ersatzteile-Katalog für RAPIDO

Oel-Gas-Guss-Kessel

www.obereisenbuchner.de

Rapido – Einfach clevere Wärme

RAPIDO®
Clevere Wärme.

F70/3-8NT

www.obereisenbuchner.de

Pos.	Art.Nr.	Benennung	Bemerkung	PG
01	500666	Kesselglied F70NT vorne kpl.		26
02	500667	Kesselglied F70NT Mitte kpl.		26
04	500668	Kesselglied F70NT hinten kpl.		26
05	500801	Kesselnippel GA200		08
06	502632	Ankerstange M12x260 für F70/3NT kpl.	nicht mehr lieferbar !	
06	502633	Ankerstange M12x345 für F70/4NT kpl.		05
06	502205	Ankerstange M12x440 kpl.		05
06	502634	Ankerstange M12x535 für F70/6NT kpl.	nicht mehr lieferbar !	
06	502635	Ankerstange M12x630 für F70/7NT kpl.	nicht mehr lieferbar !	
06	502636	Ankerstange M12x725 für F70/8NT kpl.	nicht mehr lieferbar !	
09	500019	Wärmetauscher		01
10	502685	Feder Reinigungsdeckel K80+F70		01
11	502683	Glasfasermatte genadelt, 1000x125x6		08
12	502654	Reinigungsdeckel vorne		04
13	502653	Dichtung Reinigungsdeckel vorne		01
17	502237	Schaulochdeckel F100NTT kpl. mit Dichtung u. Glas		04
23	506987	Brennertür F70/3NT		16
23	500053	Brennertür F70/4-8NT		14
24	502649	Brennertürstein F70/3NT		06
24	502650	Brennertürstein F70/4-8NT		06
27	502660	Ovalflansch 11/4" mit Gewinde		10
28	502661	Ovalflansch 11/4" x 1/2" mit Gewinde		10
30	502659	Dichtung Ovalflansch		01
31	501964	Strahlungsblech F70NT		04
32	500654	Isokeramschnur d= 4 mm für Kesselglieder (1 Meter)		01
33	502242	Glasfaserdichtschnur d= 10 mm für Brennertür (1 Meter)		01
	500550	Stopfen Nr.596 11/4" mit Außenvierkant		02
	502375	Brennkammereinsatz F70/3NT		06
	502652	Dichtung Reinigungsdeckel Kesselglieder		01
	502686	Brennkammereinsatz F70/4-5NT		06
	502687	Brennkammereinsatz F70/6-8NT		12
	502064	Verkleidung F70NT oben vorne kpl.	nicht mehr lieferbar !	
	502065	Verkleidung F70/3NT oben hinten kpl.	nicht mehr lieferbar !	
	502066	Verkleidung F70/4NT oben hinten kpl.	nicht mehr lieferbar !	
	502067	Verkleidung F70/5NT oben hinten kpl.	nicht mehr lieferbar !	
	502068	Verkleidung F70/6NT oben hinten kpl.	nicht mehr lieferbar !	
	502069	Verkleidung F70/7NT oben hinten kpl.	nicht mehr lieferbar !	
	502070	Verkleidung F70/8NT oben hinten kpl.	nicht mehr lieferbar !	
	504422	Verkleidung F70NT vorne unten Zsb	nicht mehr lieferbar !	
	504469	Verkleidung F70NT hinten Zsb	nicht mehr lieferbar !	
	504606	Verkleidung F70NT vorne oben Zsb	nicht mehr lieferbar !	
	504607	Kesselseite F70/3NT rechts u. links Zsb	nicht mehr lieferbar !	
	504608	Kesselseite F70/4NT rechts u. links Zsb	nicht mehr lieferbar !	
	504609	Kesselseite F70/5NT rechts u. links Zsb	nicht mehr lieferbar !	
	504610	Kesselseite F70/6NT rechts u. links Zsb	nicht mehr lieferbar !	
	504611	Kesselseite F70/7NT rechts u. links Zsb	nicht mehr lieferbar !	
	504612	Kesselseite F70/8NT rechts u. links Zsb	nicht mehr lieferbar !	
	504670	Stopfen Nr. 290, 1"	nicht mehr lieferbar !	

F70/3-8NT

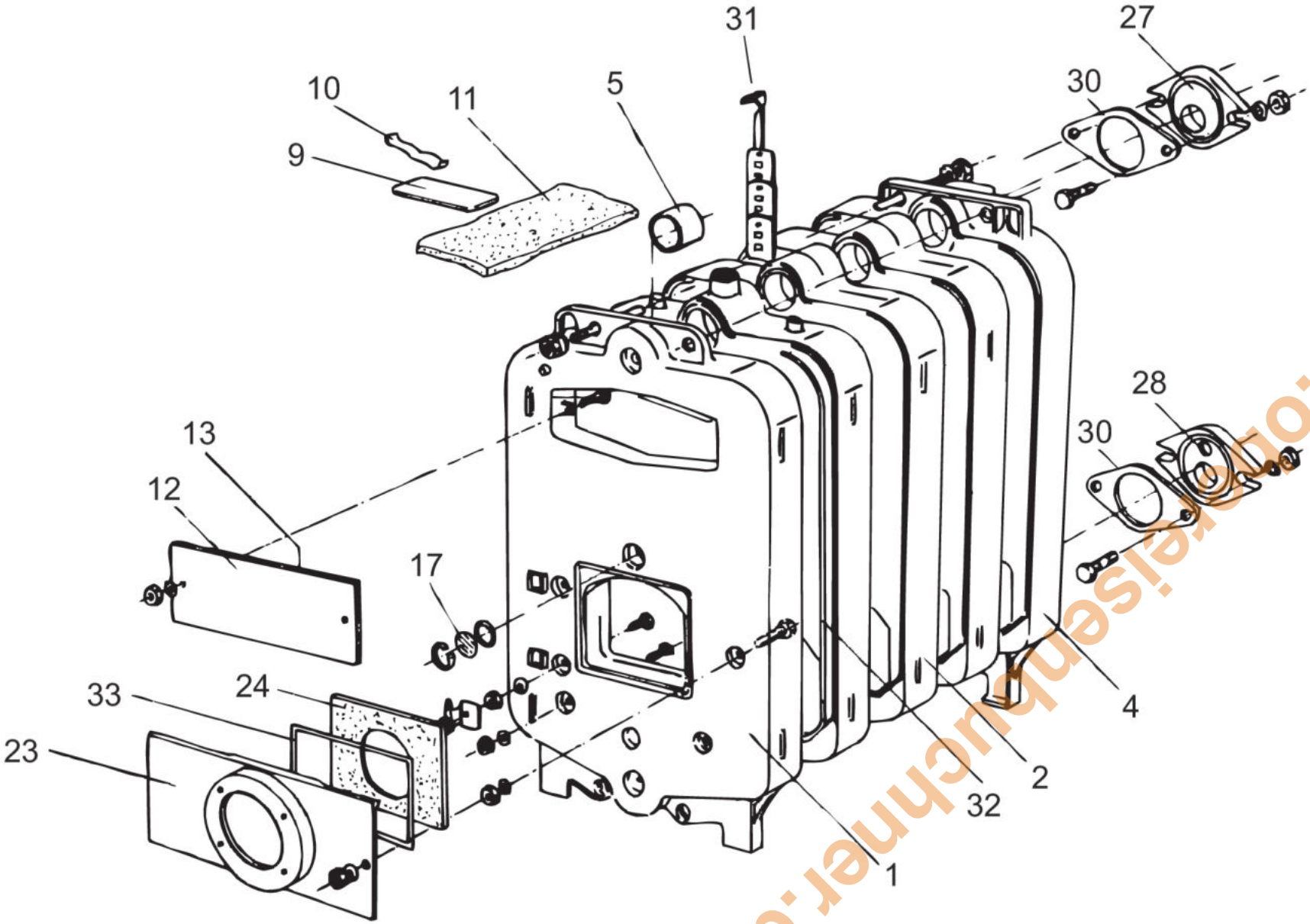

www.ofenreisenbuechner.de

F100/3-6.1NTT

Kesselblock

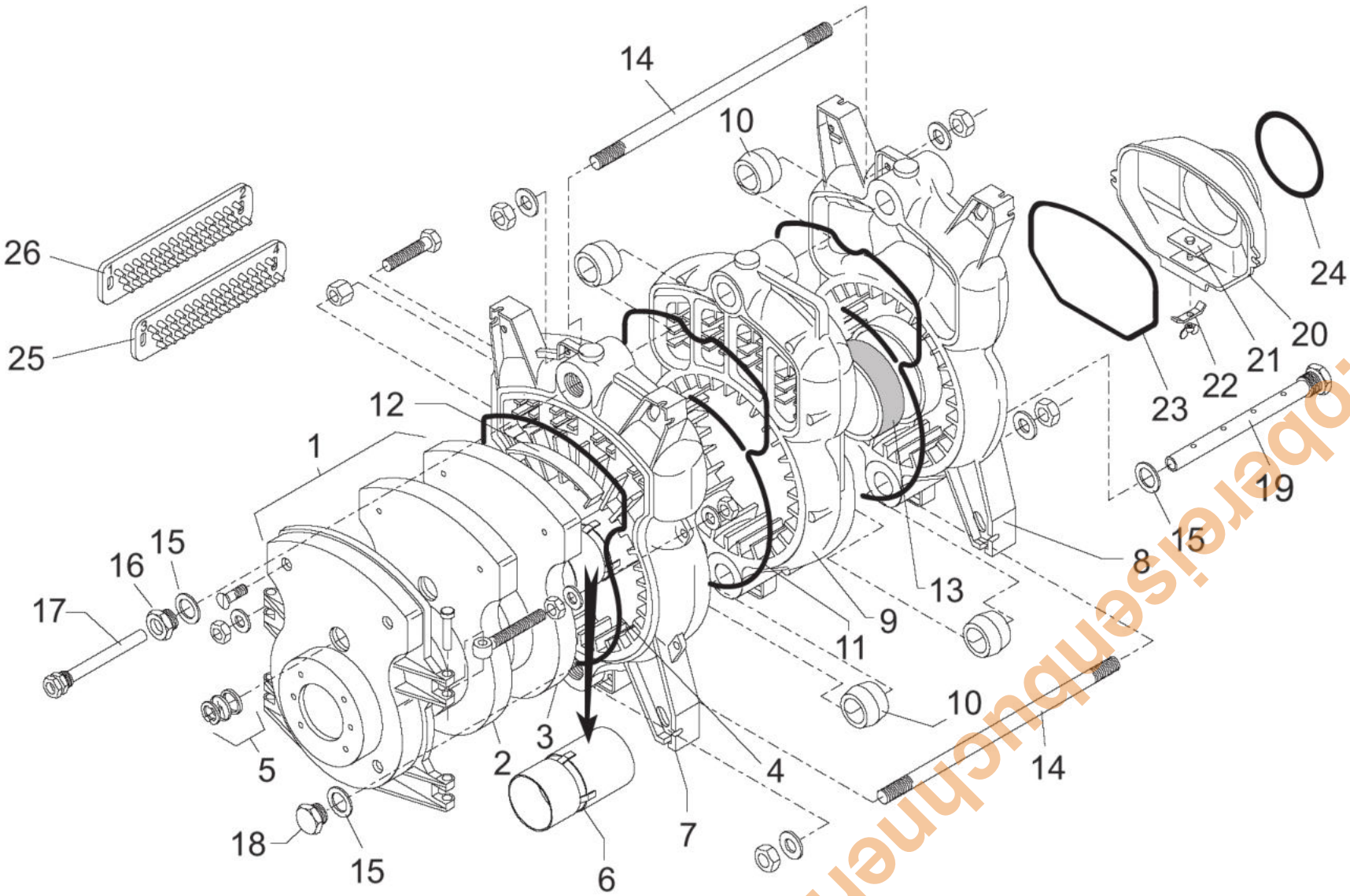

www.oberdisenbuchner.de

www.obereisenbuchner.de

F100/3-6.1NTT

Verkleidung

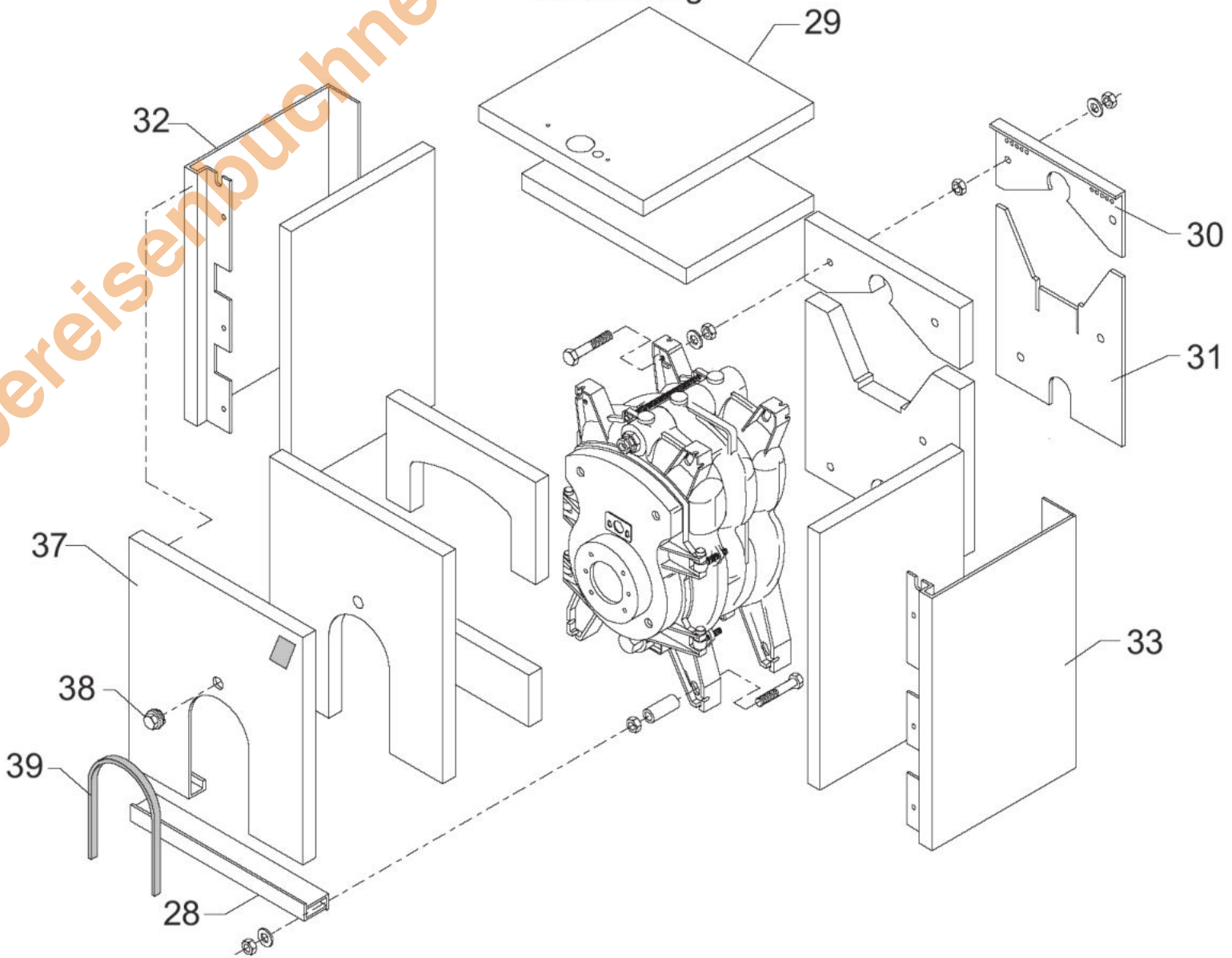

F100/3-6.1NTT

www.ofenbereisenbuchner.de

Pos.	Art.Nr.	Benennung	Bemerkung	PG
01	502226	Brennertür F100NTT komplett mit Isolierung u. Schauglas		26
02	500534	Isolierung Tritonkaowoolmatte 1000x610x12 mm		10
03	502227	Isolierstein Brennertür F100NTT		11
04	502242	Glasfaserdichtschnur d= 10 mm für Brennertür (1 Meter)		01
05	502237	Schaulochdeckel F100NTT kpl. mit Dichtung u. Glas		04
06	503624	Rezirkulationsrohr F100/3NTT		17
06	503625	Rezirkulationsrohr F100/4+5NTT		19
07	500694	Kesselglied F100/3-5NTT vorne kpl.		25
07	500695	Kesselglied F100/6NTT vorne kpl.		25
08	504619	Kesselglied F100NTT hinten kpl.		25
09	500696	Kesselglied F100NTT Mitte kpl.		29
10	502203	Kesselnippel F100NTT		01
11	500654	Isokeramschnur d= 4 mm für Kesselglieder (1 Meter)		01
12	502210	Abgasleitblech F100NTT		04
13	502209	Verbrennungshilfe 175x1/2"		05
14	502204	Ankerstange M12x310 kpl.		05
14	502205	Ankerstange M12x440 kpl.		05
14	502206	Ankerstange M12x570 kpl.		05
14	502207	Ankerstange M12x700 kpl.		05
15	502225	Dichtung HD300 grün, 56x42x3		01
16	502224	Radiator-Stopfen R11/4"x1/2"		02
17	500466	Tauchhülse R1/2"x180mm mit Feder		02
18	502223	Radiator-Endstopfen R11/4" (nur für F110/3NT)		01
19	502370	Einspeiserohr F100/5NTT		14
19	502371	Einspeiserohr F100/6NTT		13
20	504621	Abgassammelkasten F100/3-4NTT d= 130 mm		16
20	504620	Abgassammelkasten F100/5-6NTT d= 150 mm		18
21	503362	Reinigungsdeckel F100NTT Abgassammelkasten		03
22	503083	Bügel Reinigungsdeckel F100, F150, F200 Abgassammelkasten		02
23	503070	Isokeramschnur d= 6 mm für Abgassammelkasten (1 Meter)		01
24	503693	Isokeramschnur d= 8 mm Ms-umklöppelt (1 Meter)		03
25	502213	Strahlungswandler F100/3NTT 240x80mm		06
25	502215	Strahlungswandler F100/4NTT 370x80mm		07
25	502217	Strahlungswandler F100/5NTT 500x80mm		08
25	502219	Strahlungswandler F100/6NTT 635x80mm		10
26	502212	Strahlungswandler F100/3NTT 240x90mm		06
26	502214	Strahlungswandler F100/4NTT 370x90mm		07
26	502216	Strahlungswandler F100/5NTT 500x90mm		08
26	502218	Strahlungswandler F100/6NTT 635x90mm		11
28	502027	Sockelblech F100/3-6NTT vorne		09
29	502013	Verkleidung F100/3NTT oben		13
29	502014	Verkleidung F100/4NTT oben		14
29	502015	Verkleidung F100/5NTT oben		15
29	502016	Verkleidung F100/6NTT oben		16
30	504618	Kesselrückwand F100NTT Oberteil		04
31	504617	Kesselrückwand F110NT Unterteil		04
32	502019	Kesselseite F100/3NTT links		13
32	502020	Kesselseite F100/4NTT links		14
32	502021	Kesselseite F100/5NTT links		15
32	502022	Kesselseite F100/6NTT links		16
33	502023	Kesselseite F100/3NTT rechts		13
33	502024	Kesselseite F100/4NTT rechts		14
33	502025	Kesselseite F100/5NTT rechts		15
33	502026	Kesselseite F100/6NTT rechts		16
37	502018	Verkleidung F100NTT vorne		16

F100/3-6.1NTT

Pos.	Art.Nr.	Benennung	Bemerkung	PG
38	501611	Handgriff schwarz		01
39	501876	Kantenschutz schwarz, L=735 mm		02
	502199	Montagesatz Verkleidung F100NTT		10
	504711	Reinigungsbürste F100NTT		08
	505381	Isolierung Glasfaserfilz 1000x1200x40 mm		09
	507369	Bürstenstiel F100NTT		08

www.obereisenbuchner.de

F100/3+4NTTS

Kesselblock

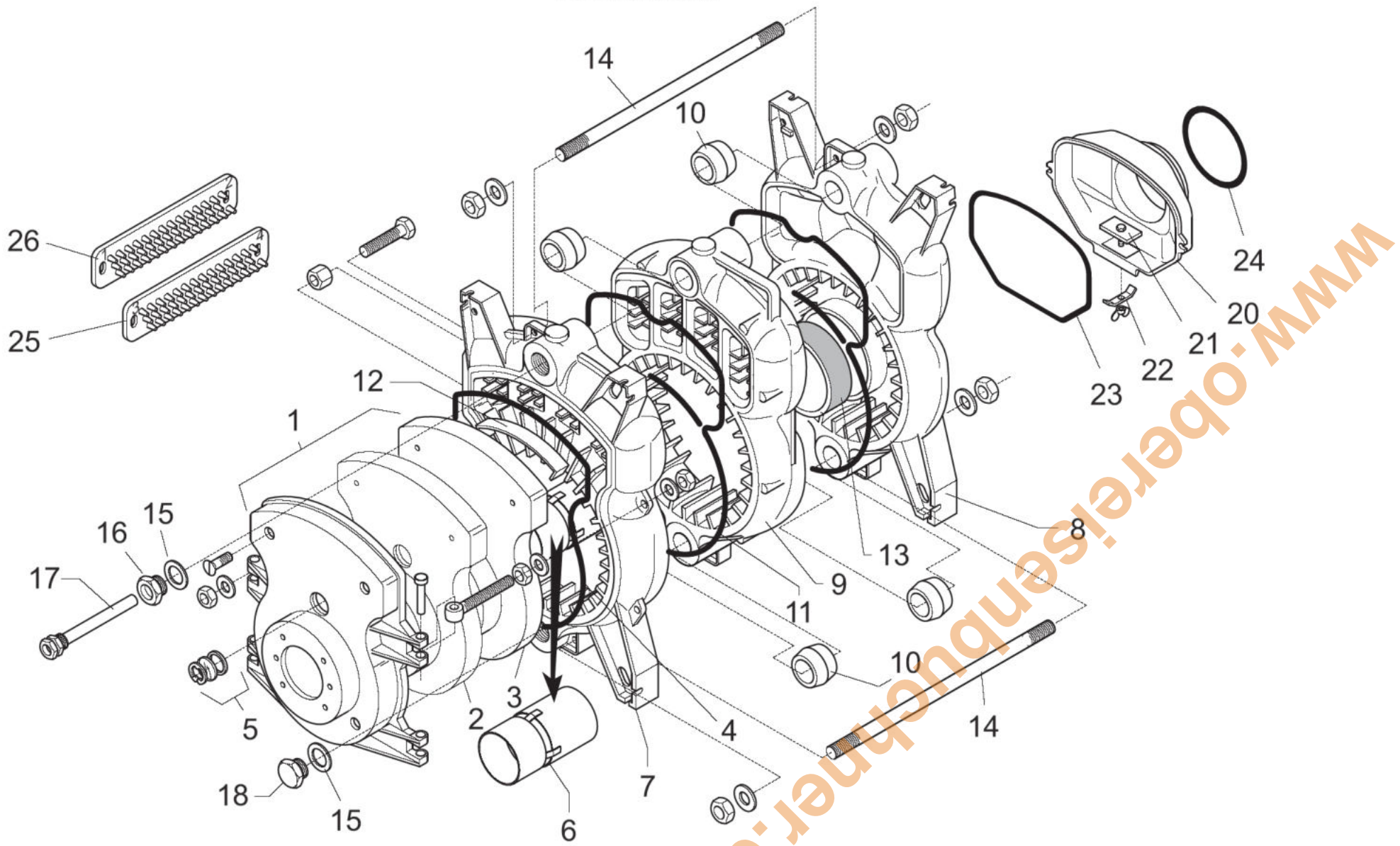

www.oberleisenbuchner.de

www.obereisenbuehner.de

F100/3+4NTTS

Verkleidung

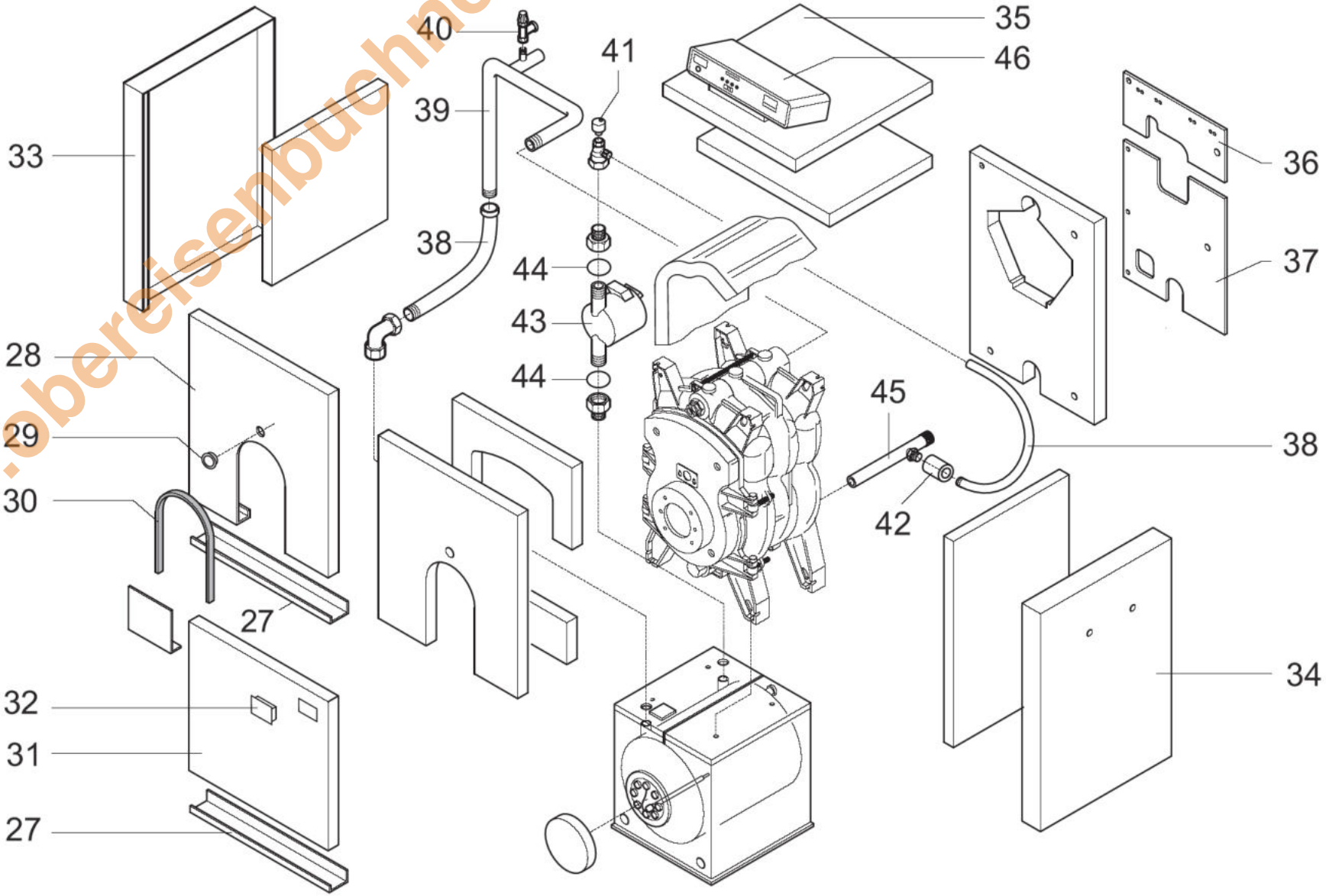

F100/3+4NTTS

Schaltpult

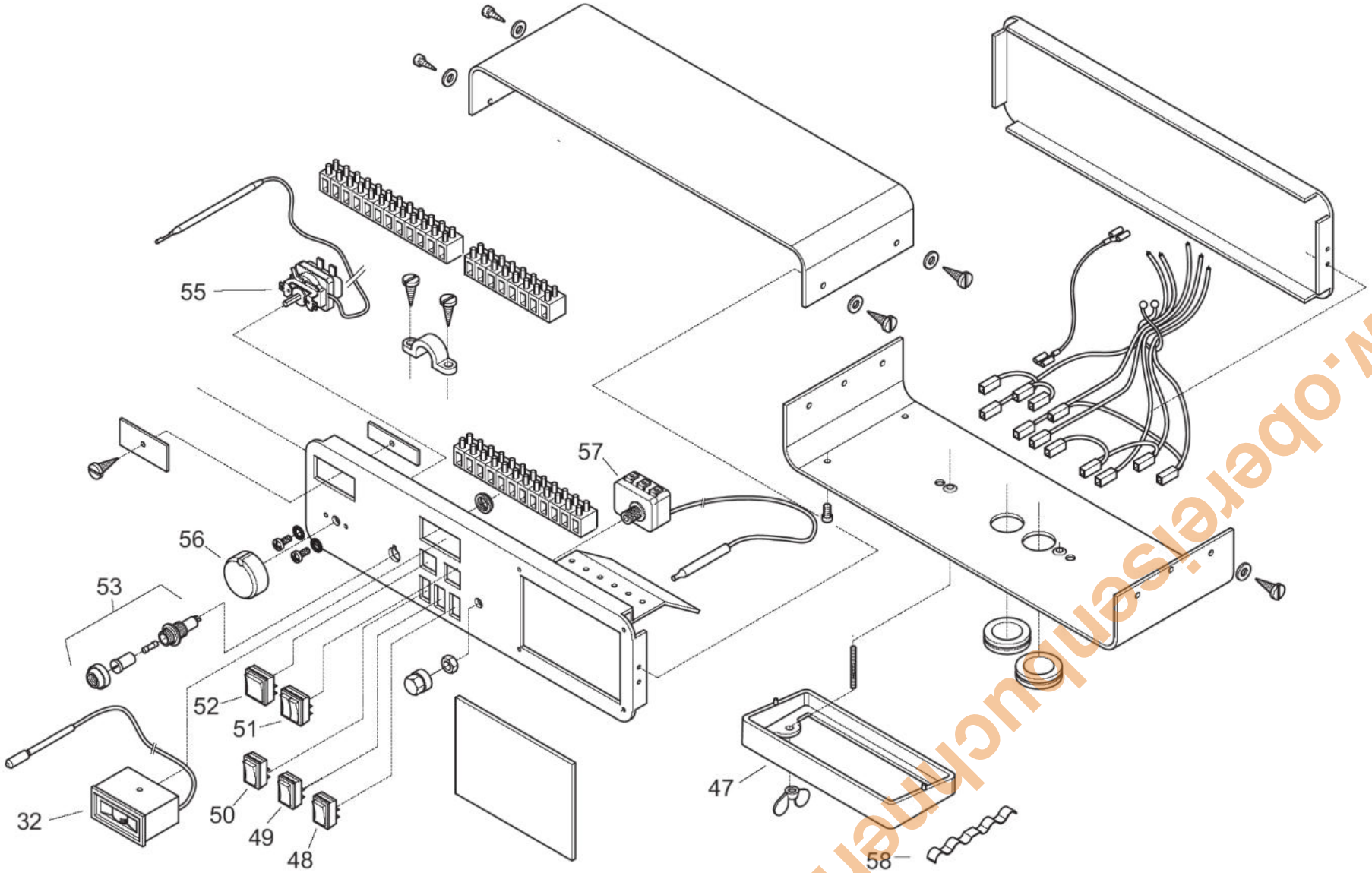

www.oberreisenbuchner.de

F100/3+4NTTS

www.ofenbereisenbuchner.de

Pos.	Art.Nr.	Benennung	Bemerkung	PG
01	502226	Brennertür F100NTT komplett mit Isolierung u. Schauglas		26
02	500534	Isolierung Tritonkaowoolmatte 1000x610x12 mm		10
03	502227	Isolierstein Brennertür F100NTT		11
04	502242	Glasfaserdichtschnur d= 10 mm für Brennertür (1 Meter)		01
05	502237	Schaulochdeckel F100NTT kpl. mit Dichtung u. Glas		04
06	503624	Rezirkulationsrohr F100/3NTT		17
06	503625	Rezirkulationsrohr F100/4+5NTT		19
07	500694	Kesselglied F100/3-5NTT vorne kpl.		25
08	504619	Kesselglied F100NTT hinten kpl.		25
09	500696	Kesselglied F100NTT Mitte kpl.		29
10	502203	Kesselnippel F100NTT		01
11	500654	Isokeramschnur d= 4 mm für Kesselglieder (1 Meter)		01
12	502210	Abgasleitblech F100NTT		04
13	502209	Verbrennungshilfe 175x1/2"		05
14	502204	Ankerstange M12x310 kpl.		05
14	502205	Ankerstange M12x440 kpl.		05
15	502225	Dichtung HD300 grün, 56x42x3		01
16	502224	Radiator-Stopfen R11/4"x1/2"		02
17	500466	Tauchhülse R1/2"x180mm mit Feder		02
18	502223	Radiator-Endstopfen R11/4" (nur für F110/3NT)		01
20	504621	Abgassammelkasten F100/3-4NTT d= 130 mm		16
21	503362	Reinigungsdeckel F100NTT Abgassammelkasten		03
22	503083	Bügel Reinigungsdeckel F100, F150, F200 Abgassammelkasten		02
23	503070	Isokeramschnur d= 6 mm für Abgassammelkasten (1 Meter)		01
24	503693	Isokeramschnur d= 8 mm Ms-umklöppelt (1 Meter)		03
25	502213	Strahlungswandler F100/3NTT 240x80mm		06
25	502215	Strahlungswandler F100/4NTT 370x80mm		07
26	502212	Strahlungswandler F100/3NTT 240x90mm		06
27	503319	Verkleidung F100NTTS Halteleiste kpl.		03
28	503316	Verkleidung F100NTTS vorne oben kpl.		10
29	501611	Handgriff schwarz		01
30	503058	Kantenschutz schwarz, 1300 mm		02
31	503315	Verkleidung F100NTTS vorne unten kpl.		11
32	500457	Fernthermometer TFW 58 PSR		10
33	503313	Kesselseite F100NTTS links kpl.		16
34	503312	Kesselseite F100NTTS rechts kpl.		16
35	503314	Verkleidung F100NTTS oben kpl.		09
36	503318	Verkleidung F100NTTS hinten oben kpl.		04
37	503317	Verkleidung F100NTTS hinten unten kpl.		07
38	502378	Panzerschlauch mit Dichtung, 1" i-a x 600		14
39	503308	Vorlauf F100/3NTTS		12
39	503309	Vorlauf F100/4NTTS		12
40	500441	Sicherheitsventil R1/2", 2,5 bar		07
41	503582	Autom. Schnellentlüfter 3/8", Minical Typ 502 N		06
42	502380	Europa-Rückschlagventil 1" i-i		07
43	503781	Umwälzpumpe Grundfos UPS 25-60		23
44	506929	Dichtung EPDM 44x32x2 für Umwälzpumpe		01
45	503310	Rücklauf F100/3NTTS		10
45	503311	Rücklauf F100/4NTTS		10
46	503637	Schaltpult SP1100 für F100NTTS kpl.		33
47	504710	Konsole für Schaltpult SP...		05
48	500969	Wippenschalter 1803.1102	(Ein/Aus Speicherladung)	02
49	500455	Wippenschalter 1801.1202	(TÜV)	01
50	500454	Wippenschalter 1801.1102	(Ein/Aus Brenner)	02
51	500968	Wippenschalter 1806.1602	(Ein/Aus/man HK-u. Ladepumpe)	03

F100/3+4NTTS

www.obereisenbuchner.de

Pos.	Art.Nr.	Benennung	Bemerkung	PG
52	500116	Wippenschalter 1802.1102	(auto/man)	02
53	506285	Sicherungshalter mit Sicherung		04
54	500464	Sicherung 6,3A / 230 Volt		01
55	507931	Kesseltemperaturregler 33-85°C (711.X1238.05A) kpl.		11
56	500112	Drehknopf für Kesseltemperaturregler		05
57	500109	Sicherheitstemperaturbegrenzer RAK 77.4471, 110°C		11
58	500467	Kupferlamelle		01
	503717	Speicherrücklauf F100NTTS kpl.		19
	504711	Reinigungsbürste F100NTT		08
	505381	Isolierung Glasfaserfilz 1000x1200x40 mm		09
	506486	Anschlußkabel Brenner SP1100, SP1102		09
	507369	Bürstenstiel F100NTT		08
	550003	Schutzanode Dibo 150T/250T mit Befestigungssatz kpl.		14
	550028	Flanschdeckel Dibo 110+150T+250T, emailliert (10-Loch, d=234)		22
	550030	Flanschdichtung Dibo 110+150T+250T (10-Loch, d=215x130x3)		11
	550055	Befestigungssatz Schutzanode für Dibo 150T/200T/250T		06
	550059	Schutzanode Dibo 150T/200T/250T		11

F100/3+4NTTU

www.ofenbereisenbuchner.de

Pos.	Art.Nr.	Benennung	Bemerkung	PG
01	502226	Brennertür F100NTT komplett mit Isolierung u. Schauglas		26
02	500534	Isolierung Tritonkaowoolmatte 1000x610x12 mm		10
03	502227	Isolierstein Brennertür F100NTT		11
04	502242	Glasfaserdichtschnur d= 10 mm für Brennertür (1 Meter)		01
05	502237	Schaulochdeckel F100NTT kpl. mit Dichtung u. Glas		04
06	503624	Rezirkulationsrohr F100/3NTT		17
06	503625	Rezirkulationsrohr F100/4+5NTT		19
07	500694	Kesselglied F100/3-5NTT vorne kpl.		25
08	504619	Kesselglied F100NTT hinten kpl.		25
09	500696	Kesselglied F100NTT Mitte kpl.		29
10	502203	Kesselnippel F100NTT		01
11	500654	Isokeramschnur d= 4 mm für Kesselglieder (1 Meter)		01
12	502210	Abgasleitblech F100NTT		04
13	502209	Verbrennungshilfe 175x1/2"		05
14	502204	Ankerstange M12x310 kpl.		05
14	502205	Ankerstange M12x440 kpl.		05
15	502225	Dichtung HD300 grün, 56x42x3		01
16	502224	Radiator-Stopfen R11/4"x1/2"		02
17	500466	Tauchhülse R1/2"x180mm mit Feder		02
20	504621	Abgassammelkasten F100/3-4NTT d= 130 mm		16
21	503362	Reinigungsdeckel F100NTT Abgassammelkasten		03
22	503083	Bügel Reinigungsdeckel F100, F150, F200 Abgassammelkasten		02
23	503070	Isokeramschnur d= 6 mm für Abgassammelkasten (1 Meter)		01
24	503693	Isokeramschnur d= 8 mm Ms-umklöppelt (1 Meter)		03
25	502213	Strahlungswandler F100/3NTT 240x80mm		06
25	502215	Strahlungswandler F100/4NTT 370x80mm		07
26	502212	Strahlungswandler F100/3NTT 240x90mm		06
	500109	Sicherheitstemperaturbegrenzer RAK 77.4471, 110°C		11
	500113	Signalleuchte Typ 27.03 (Betriebsleuchte)		01
	500428	Umwälzpumpe Grundfos UPS 25-40		21
	506929	Dichtung EPDM 44x32x2 für Umwälzpumpe		01
	500441	Sicherheitsventil R1/2", 2,5 bar		07
	500457	Fernthermometer TFW 58 PSR		10
	500464	Sicherung 6,3A / 230 Volt		01
	501137	Dichtung HD300 grün, 44x32x2		01
	502330	Ausdehnungsgefäß ROM 18 Liter		20
	502339	Rücklauf F100NTTU		10
	504711	Reinigungsbürste F100NTT		08
	506285	Sicherungshalter mit Sicherung		04
	506764	Kesselfüll- und Entleerungshahn 1/2" mit Kappe		07
	507369	Bürstenstiel F100NTT		08
	507931	Kesseltemperaturregler 33-85°C (711.X1238.05A) kpl.		11
	508267	Drehknopf für Kesseltemperaturregler kpl.		04
	550843	Dichtung für Flansch		03
	504277	Sockel F100/4NTTU Zsb		23
	502326	Sockel F100/3NTTU Zsb		21
	501335	Schaltfeld F100NTTU		32
	502341	Verteiler für Vorlauf NTTU Zsb		17
	502342	Verteiler für Rücklauf NTTU Zsb		16
	505160	Rücklauf F100/3+4NTTU Zsb (Anschlußgruppe Ausdehnungsgefäß)	Anschlußgruppe Ausdehnungsgefäß	11
	505161	Rücklauf F100/3+4NTTU Zsb (Anschlußgruppe Pumpe z. T-Stück)	Anschlußgruppe Pumpe-T-Stück	11
	505162	Rücklauf F100/3NTTU 410 mm, (Anschlußgruppe Pumpe)	Anschlußgruppe Pumpe	24
	505163	Rücklauf F100/4NTTU 540 mm, (Anschlußgruppe Pumpe)	Anschlußgruppe Pumpe	24
	502028	Verkleidung F100/3NTTU oben kpl.		08
	503502	Verkleidung F100/4NTTU oben kpl.		09

F100/3+4NTTU

Pos.	Art.Nr.	Benennung	Bemerkung	PG
	504467	Kesselseite F100/3NTTU links Zsb		11
	504468	Kesselseite F100/3NTTU rechts Zsb		11
	504473	Verkleidung F100/4NTTU seitlich links kpl.		13
	504474	Verkleidung F100/4NTTU seitlich rechts kpl.		13
	504617	Kesselrückwand F110NT Unterteil		04
	507283	Verkleidung F100NTTU hinten oben Zsb		10
	500454	Wippenschalter 1801.1102	(Ein/Aus Brenner)	02
	500968	Wippenschalter 1806.1602	(Ein/Aus/man HK-u. Ladepumpe)	03
	500969	Wippenschalter 1803.1102	(Ein/Aus Speicherladung)	02
	500116	Wippenschalter 1802.1102	(auto/man)	02
	500455	Wippenschalter 1801.1202	(TÜV)	01

www.obereisenbuchner.de

F100/3+4NTTU

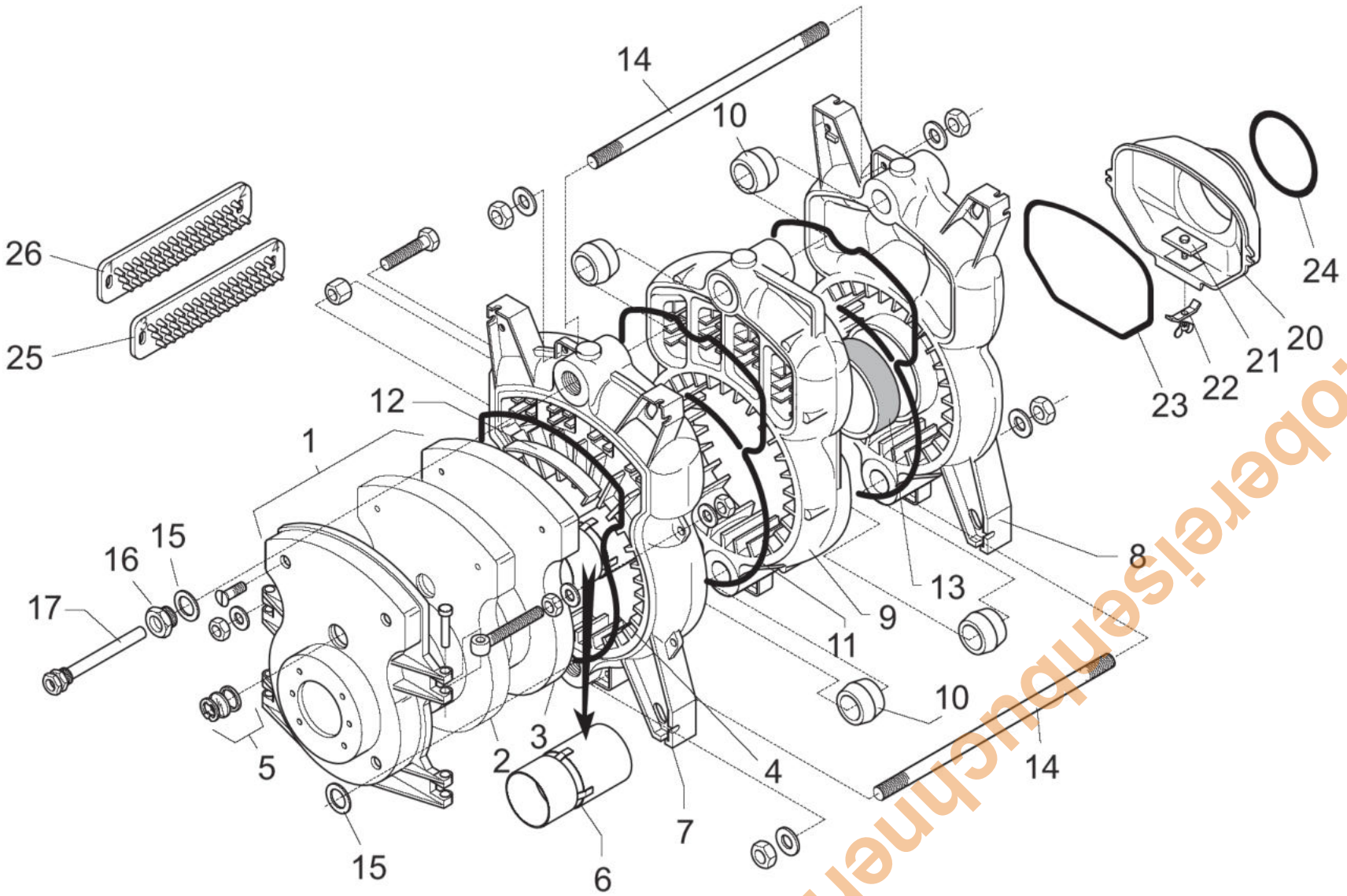

www.oberreisenbuchner.de

F102/5-12NT

www.obereisenbuchner.de

Pos.	Art.Nr.	Benennung	Bemerkung	PG
01	500681	Kesselglied F102NT vorne kpl.		30
02	500683	Kesselglied F102NT Mitte kpl.		30
03	500682	Kesselglied F102NT hinten kpl.		30
04	502223	Radiator-Endstopfen R11/4" (nur für F110/3NT)		01
05	500091	Reinigungsdeckel F102NT vorne kpl.		12
06	500089	Scharnier F102NT Brennertür kpl.		01
07	502749	Abgasstutzen F102NT		13
10	502651	Reinigungsdeckel F102NT Kesselglieder	nicht mehr lieferbar !	
11	502746	Strahlungswandler F102NT		09
14	500131	Brennertür F102NT Zsb		16
15	502758	Vierkantflansch 115x115x70x86 mm		15
16	501409	Brennerplatte F200NT (bis Ende 1994)		08
17	502704	Dichtung HD300 grün, 110x85x2 für Vierkantflansch		02
18	502225	Dichtung HD300 grün, 56x42x3		01
19	502237	Schaulochdeckel F100NTT kpl. mit Dichtung u. Glas		04
20	502242	Glasfaserdichtschnur d= 10 mm für Brennertür (1 Meter)		01
22	500071	Isokeramschnur d=4x2800 mm		01
39	502744	Kesselnippel F102NT, d=74,25x40 mm		04
39	503674	Kesselnippel F200NT	als Ersatz für Art.-Nr. 502744	09
44	502729	Ankerstange M16x575 für F102/5NT	nicht mehr lieferbar !	
44	502730	Ankerstange M16x700 für F102/6NT	nicht mehr lieferbar !	
44	502731	Ankerstange M16x825 für F102/7NT	nicht mehr lieferbar !	
44	502732	Ankerstange M16x950 für F102/8NT	nicht mehr lieferbar !	
44	502733	Ankerstange M16x1075 für F102/9NT	nicht mehr lieferbar !	
44	502734	Ankerstange M16x1200 für F102/10NT	nicht mehr lieferbar !	
44	502735	Ankerstange M16x1325 für F102/11NT	nicht mehr lieferbar !	
44	502736	Ankerstange M16x1450 für F102/12NT	nicht mehr lieferbar !	
	502186	Reinigungsbürste F150 mit langem Stiel		08
	502288	Radiator-Stopfen R 11/4"x3/4"		01
	502652	Dichtung Reinigungsdeckel Kesselglieder		01
	502655	Feder Reinigungsdeckel F102NT	nicht mehr lieferbar !	
	502706	Feder Reinigungsdeckel F102NT		01
	502777	Dichtung Brennerplatte F200NT (bis Ende 1994)		04
	502786	Abgasreduzierstück F102/5-7NT	nicht mehr lieferbar !	
	501401	U-Schiene F102/5NT kpl.	nicht mehr lieferbar !	
	501402	U-Schiene F102/6NT kpl.	nicht mehr lieferbar !	
	501403	U-Schiene F102/7NT kpl.	nicht mehr lieferbar !	
	501404	U-Schiene F102/8NT kpl.	nicht mehr lieferbar !	
	501405	U-Schiene F102/9NT kpl.	nicht mehr lieferbar !	
	501406	U-Schiene F102/10NT kpl.	nicht mehr lieferbar !	
	501407	U-Schiene F102/11NT kpl.	nicht mehr lieferbar !	
	501408	U-Schiene F102/12NT kpl.	nicht mehr lieferbar !	
	502100	Verkleidung F102NT vorne Zsb	nicht mehr lieferbar !	
	502101	Verkleidung F102NT Ecke vorne links u. hinten rechts	nicht mehr lieferbar !	
	502102	Verkleidung F102NT Ecke vorne rechts u. hinten links	nicht mehr lieferbar !	
	502104	Verkleidung F102NT oben vorne kpl.	nicht mehr lieferbar !	
	502105	Verkleidung F102/5NT oben hinten kpl.	nicht mehr lieferbar !	
	502106	Verkleidung F102/6NT oben hinten kpl.	nicht mehr lieferbar !	
	502107	Verkleidung F102/7NT oben hinten kpl.	nicht mehr lieferbar !	
	502108	Verkleidung F102/8NT oben hinten kpl.	nicht mehr lieferbar !	
	502109	Verkleidung F102/9NT oben hinten kpl.	nicht mehr lieferbar !	
	502110	Verkleidung F102/10NT oben hinten kpl.	nicht mehr lieferbar !	
	502111	Verkleidung F102/11NT oben hinten kpl.	nicht mehr lieferbar !	
	502112	Verkleidung F102/12NT oben hinten kpl.	nicht mehr lieferbar !	
	502113	Kesselseite F102NT rechts u. links, Größe 2 Zsb	nicht mehr lieferbar !	

F102/5-12NT

www.obereisenbuchner.de

Pos.	Art.Nr.	Benennung	Bemerkung	PG
	502114	Kesselseite F102NT rechts u. links, Größe 3 Zsb	nicht mehr lieferbar !	
	504384	Verkleidung F102NT hinten links Zsb	nicht mehr lieferbar !	
	504385	Verkleidung F102NT hinten rechts Zsb	nicht mehr lieferbar !	

www.obereisenbuchner.de

F102/5-12NT

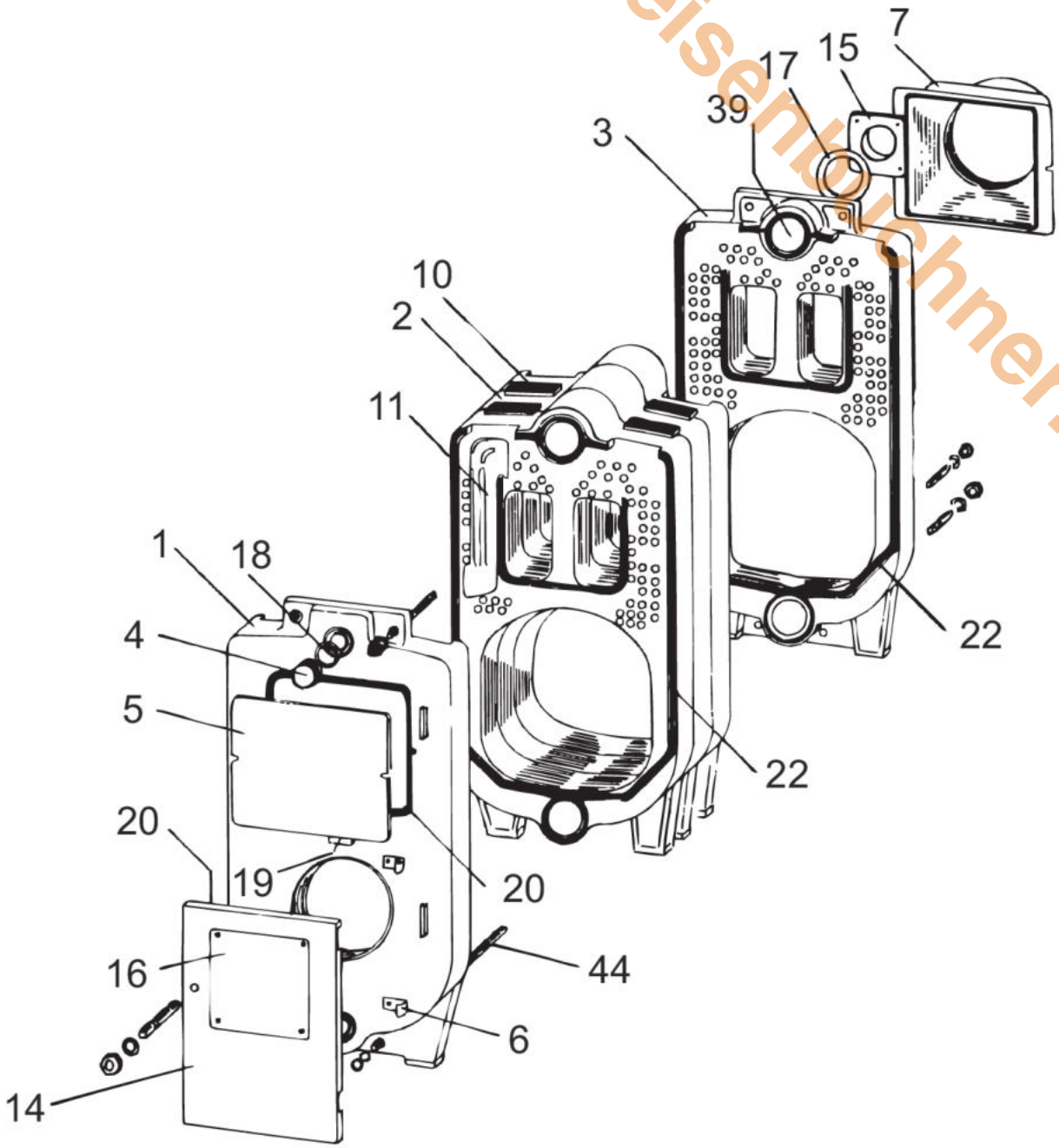

F110/3-6.1NT

Kesselblock

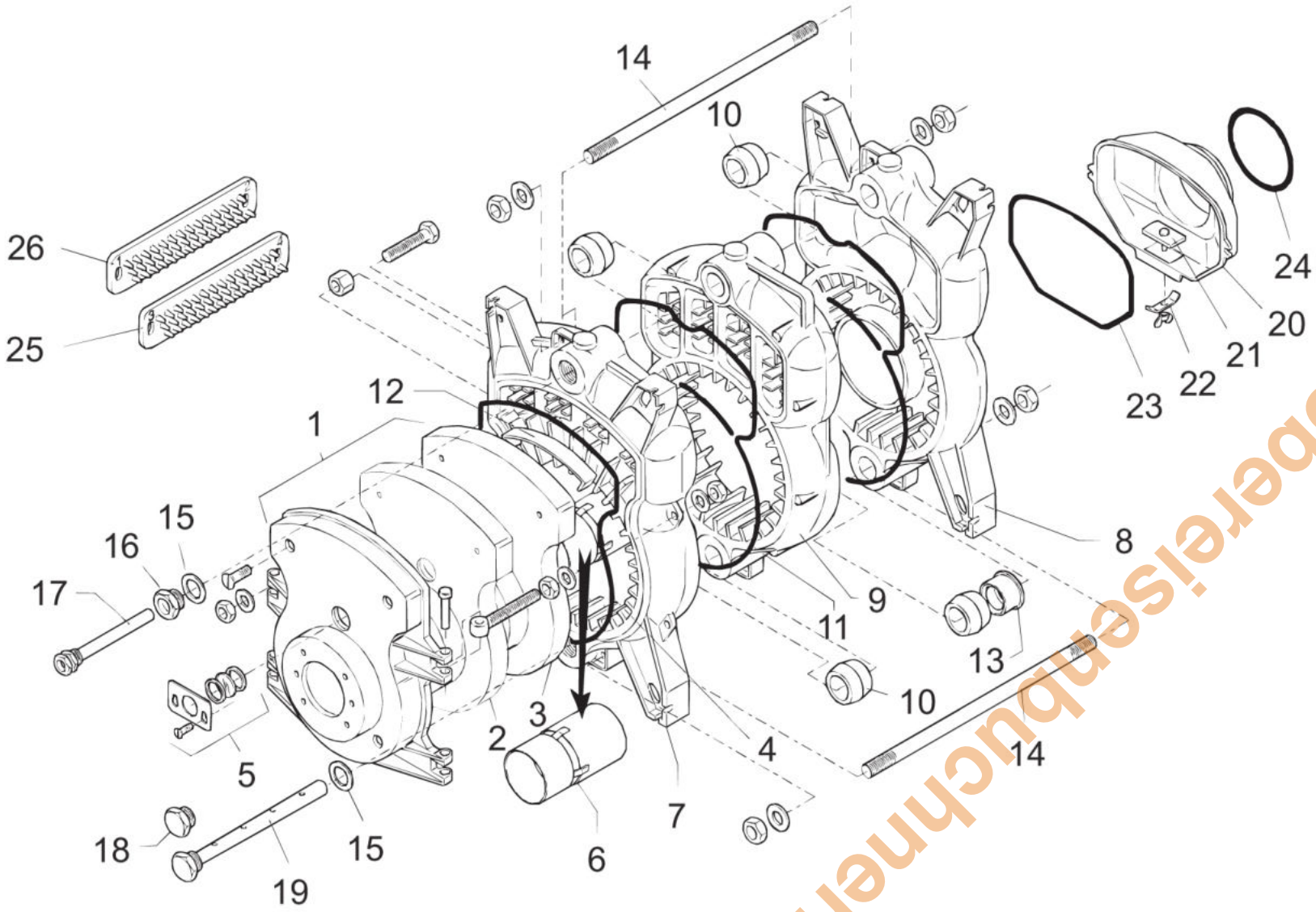

www.oberelsenbuchner.de

www.obereisenbuchner.de

F110/3-6.1NT

Verkleidung

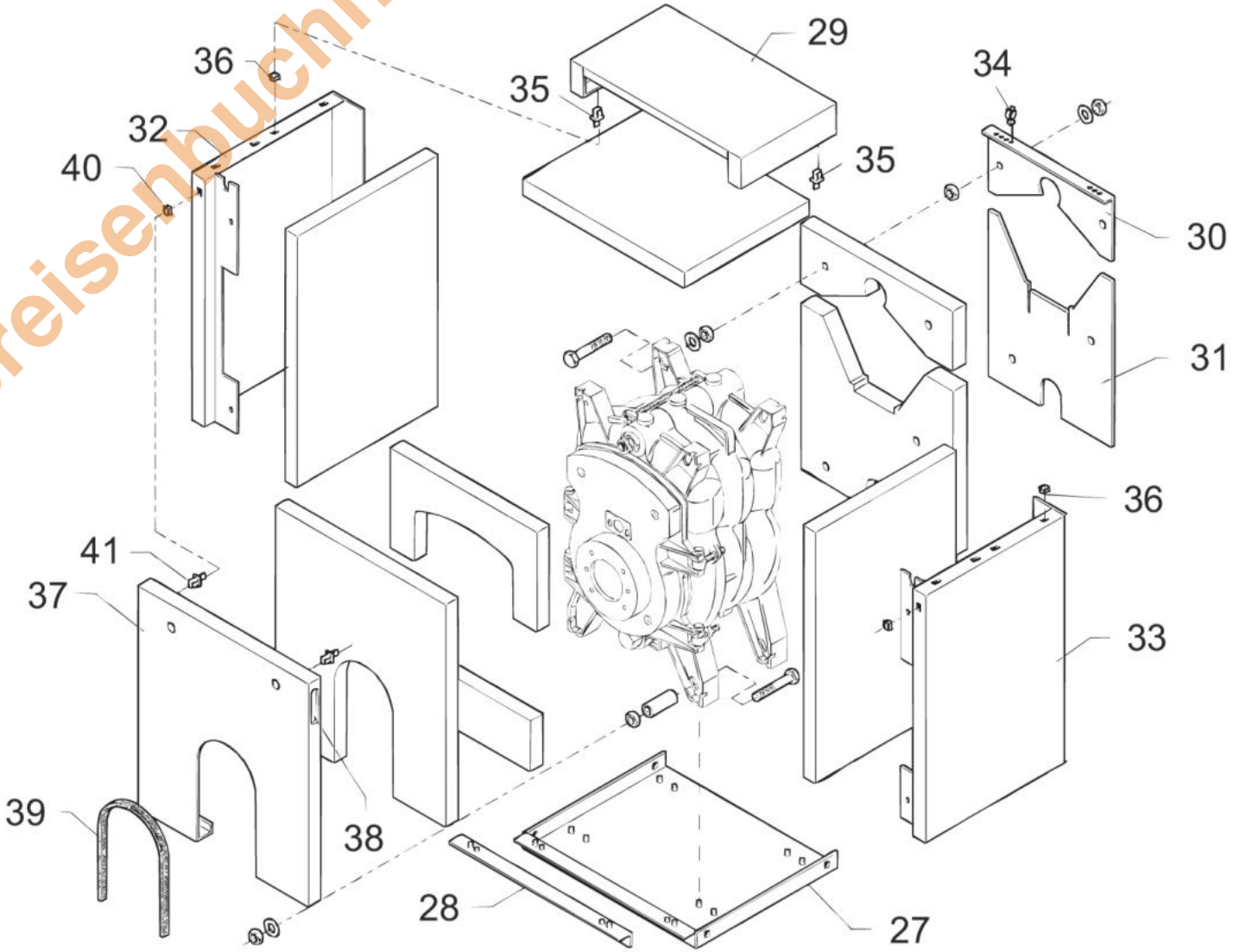

F110/3-6.1NT

www.ofenbereisenbuchner.de

Pos.	Art.Nr.	Benennung	Bemerkung	PG
01	502226	Brennertür F100NTT komplett mit Isolierung u. Schauglas		26
02	500534	Isolierung Tritonkaowoolmatte 1000x610x12 mm		10
03	502227	Isolierstein Brennertür F100NTT		11
04	502242	Glasfaserdichtschnur d= 10 mm für Brennertür (1 Meter)		01
05	502237	Schaulochdeckel F100NTT kpl. mit Dichtung u. Glas		04
06	503624	Rezirkulationsrohr F100/3NTT		17
06	503625	Rezirkulationsrohr F100/4+5NTT		19
07	500694	Kesselglied F100/3-5NTT vorne kpl.		25
07	500695	Kesselglied F100/6NTT vorne kpl.		25
08	504619	Kesselglied F100NTT hinten kpl.		25
09	500696	Kesselglied F100NTT Mitte kpl.		29
10	502203	Kesselnippel F100NTT		01
11	500654	Isokeramschnur d= 4 mm für Kesselglieder (1 Meter)		01
12	502210	Abgasleitblech F100NTT		04
13	508448	HT-Nippel 11/4" für Einspeiserohr F110NT		01
14	502204	Ankerstange M12x310 kpl.		05
14	502205	Ankerstange M12x440 kpl.		05
14	502206	Ankerstange M12x570 kpl.		05
14	502207	Ankerstange M12x700 kpl.		05
15	502225	Dichtung HD300 grün, 56x42x3		01
16	502224	Radiator-Stopfen R11/4"x1/2"		02
17	500466	Tauchhülse R1/2"x180mm mit Feder		02
18	502223	Radiator-Endstopfen R11/4" (nur für F110/3NT)		01
19	508439	Einspeiserohr F110/4NT		12
19	508440	Einspeiserohr F110/5NT		13
19	508441	Einspeiserohr F110/6NT		15
20	504621	Abgassammelkasten F100/3-4NTT d= 130 mm		16
20	504620	Abgassammelkasten F100/5-6NTT d= 150 mm		18
21	503362	Reinigungsdeckel F100NTT Abgassammelkasten		03
22	503083	Bügel Reinigungsdeckel F100, F150, F200 Abgassammelkasten		02
23	503070	Isokeramschnur d= 6 mm für Abgassammelkasten (1 Meter)		01
24	503693	Isokeramschnur d= 8 mm Ms-umklöppelt (1 Meter)		03
25	502213	Strahlungswandler F100/3NTT 240x80mm		06
25	502215	Strahlungswandler F100/4NTT 370x80mm		07
25	502217	Strahlungswandler F100/5NTT 500x80mm		08
25	502219	Strahlungswandler F100/6NTT 635x80mm		10
26	502212	Strahlungswandler F100/3NTT 240x90mm		06
26	502214	Strahlungswandler F100/4NTT 370x90mm		07
26	502216	Strahlungswandler F100/5NTT 500x90mm		08
26	502218	Strahlungswandler F100/6NTT 635x90mm		11
27	508391	Bodenplatte F110/3NT		16
27	508392	Bodenplatte F110/4NT		16
28	508432	Mantelblech-Winkel F110/5-6NT vorne		10
29	508411	Verkleidung F110/3NT oben		11
29	508412	Verkleidung F110/4NT oben		12
29	508413	Verkleidung F110/5NT oben		12
29	508414	Verkleidung F110/6NT oben		12
30	508402	Kesselrückwand F110NT Oberteil		04
31	504617	Kesselrückwand F110NT Unterteil		04
32	508403	Kesselseite F110/3NT links in grau		14
32	508404	Kesselseite F110/4NT links in grau		15
32	508405	Kesselseite F110/5NT links in grau		16
32	508406	Kesselseite F110/6NT links in grau		17
33	508407	Kesselseite F110/3NT rechts in grau		14
33	508408	Kesselseite F110/4NT rechts in grau		15

F110/3-6.1NT

www.obereisenbuchner.de

Pos.	Art.Nr.	Benennung	Bemerkung	PG
33	508409	Kesselseite F110/5NT rechts in grau		16
33	508410	Kesselseite F110/6NT rechts in grau		17
34	508342	Kabelschelle PIC 031 (5 Stück)		01
35	508322	Rastbolzen Verkleidung (4 Stück)		01
36	508323	Rastbuchse Verkleidung (4 Stück)		01
37	508415	Verkleidung F110NT vorne		17
38	508333	Griffmulde		01
39	508416	Kantenschutz schwarz, 835 mm		02
40	508773	Rastbuchse Verkleidung F110NT vorne (2 Stück)		01
41	508772	Rastbolzen Verkleidung F110NT vorne (2 Stück)		01
	504711	Reinigungsbürste F100NTT		08
	505381	Isolierung Glasfaserfilz 1000x1200x40 mm		09
	507369	Bürstenstiel F100NTT		08
	508437	Montagesatz Verkleidung F110NT		07

F150/6-16

www.obereisenkuchner.de

Pos.	Art.Nr.	Benennung	Bemerkung	PG
01	500687	Kesselglied F150 vorne kpl.		35
05	503085	Gußflansch F150 Vorderglied mit Dichtung		09
06	503134	Dichtung HD300 grün, 140x100x2 (für Flansche)		02
10	503074	Reinigungsdeckel F150 vorne kpl.		12
12	502475	Isolierung Reinigungsdeckel Kesselglieder		04
13	503071	Isokeramschnur d=10 mm (1 Meter)		02
14	503139	Schaulochdeckel F150 offen		01
15	503138	Dichtung Schauloch F150		01
16	503137	Glasscheibe Tempax d=55x5 mm		06
21	503076	schwenkbare Brennerplatte F150 kpl.		25
22	503089	Scharnier Brennerplatte kpl.		04
23	503092	Scharnierstange d=14x400 mm	nicht mehr lieferbar !	
25	503094	Stahlplatte für Brenner F150	nicht mehr lieferbar !	
27	500689	Kesselglied F150 Mitte kpl.	nicht mehr lieferbar !	
28	503129	Kesselnippel F150		08
29	503143	Reinigungsdeckel F150 Kesselglieder		03
30	503141	Bügel für Reinigungsdeckel Kesselglieder		01
32	500688	Kesselglied F150 hinten kpl.		35
33	503080	Abgassammler F150 Zsb	nicht mehr lieferbar !	
34	503070	Isokeramschnur d= 6 mm für Abgassammelkasten (1 Meter)		01
35	503083	Bügel Reinigungsdeckel F100, F150, F200 Abgassammelkasten		02
37	503140	Schaulochdeckel F150 geschlossen		02
38	503078	Blindplatte für Kesselglied hinten Zsb		24
39	503087	Stahlflansch F150 Endglied mit Dichtung, NW 100		15
40	503095	Ankerstange M20x740 für F150/6 kpl.	nicht mehr lieferbar !	
40	503096	Ankerstange M20x870 für F150/7 kpl.	nicht mehr lieferbar !	
40	503097	Ankerstange M20x1000 für F150/8 kpl.	nicht mehr lieferbar !	
40	503098	Ankerstange M20x1130 für F150/9 kpl.	nicht mehr lieferbar !	
40	503099	Ankerstange M20x1260 für F150/10 kpl.	nicht mehr lieferbar !	
40	503100	Ankerstange M20x1390 für F150/11 kpl.	nicht mehr lieferbar !	
40	503101	Ankerstange M20x1520 für F150/12 kpl.	nicht mehr lieferbar !	
40	503102	Ankerstange M20x1650 für F150/13 kpl.	nicht mehr lieferbar !	
40	503103	Ankerstange M20x1780 für F150/14 kpl.	nicht mehr lieferbar !	
40	503104	Ankerstange M20x1910 für F150/15 kpl.	nicht mehr lieferbar !	
40	503105	Ankerstange M20x2040 für F150/16 kpl.	nicht mehr lieferbar !	
	501142	Sicherheitstemperaturbegrenzer RAK 21.0/2839, 110°C		15
	501143	Kesseltemperaturregler RAK 20.6/3216		14
	501144	Kontrolleuchte grün, Stufe I / Sufe II		02
	501145	Fernthermometer F150 mit Tauchhülse		16
	501146	TÜV - Prüftaste für Schaltfeld F150		02
	501172	Schaltfeld F150 Zsb		27
	502186	Reinigungsbürste F150 mit langem Stiel		08
	503066	Montagesatz Verkleidung F150		11
	503082	Reinigungsdeckel F150 Abgassammelkasten		06
	503093	Dichtung Brennerplatte d=300x2 mm		04
	503108	U-Schiene F150/6 kpl.	nicht mehr lieferbar !	
	503109	U-Schiene F150/7 kpl.	nicht mehr lieferbar !	
	503110	U-Schiene F150/8 kpl.	nicht mehr lieferbar !	
	503111	U-Schiene F150/9 kpl.	nicht mehr lieferbar !	
	503112	U-Schiene F150/10 kpl.	nicht mehr lieferbar !	
	503113	U-Schiene F150/11 kpl.	nicht mehr lieferbar !	
	503114	U-Schiene F150/12 kpl.	nicht mehr lieferbar !	
	503115	U-Schiene F150/13 kpl.	nicht mehr lieferbar !	
	503116	U-Schiene F150/14 kpl.	nicht mehr lieferbar !	
	503117	U-Schiene F150/15kpl.	nicht mehr lieferbar !	

F150/6-16

www.obereisenbuchner.de

Pos.	Art.Nr.	Benennung	Bemerkung	PG
	503118	U-Schiene F150/16 kpl.	nicht mehr lieferbar !	
	503119	Einspeiserohr F150/8	nicht mehr lieferbar !	
	503120	Einspeiserohr F150/9	nicht mehr lieferbar !	
	503121	Einspeiserohr F150/10	nicht mehr lieferbar !	
	503122	Einspeiserohr F150/11	nicht mehr lieferbar !	
	503123	Einspeiserohr F150/12	nicht mehr lieferbar !	
	503124	Einspeiserohr F150/13	nicht mehr lieferbar !	
	503125	Einspeiserohr F150/14	nicht mehr lieferbar !	
	503126	Einspeiserohr F150/15	nicht mehr lieferbar !	
	503127	Einspeiserohr F150/16	nicht mehr lieferbar !	
	503135	Dichtung HD300 grün, 40x12x3		01
	503147	Dichtung Schaulochdeckel geschlossen		01
	504174	Tauchhülse R1/2" x 100 mit Feder		06
	504429	Verkleidung F150 vorne oben Zsb	nicht mehr lieferbar !	
	504430	Verkleidung F150 vorne Mitte oben Zsb	nicht mehr lieferbar !	
	504431	Verkleidung F150 vorne Mitte unten Zsb	nicht mehr lieferbar !	
	504432	Verkleidung F150 vorne unten Zsb	nicht mehr lieferbar !	
	504433	Verkleidung F150 hinten oben Zsb	nicht mehr lieferbar !	
	504434	Verkleidung F150 hinten unten Zsb	nicht mehr lieferbar !	
	504435	Verkleidung F150 oben, Größe 2 Zsb	nicht mehr lieferbar !	
	504436	Verkleidung F150 oben, Größe 3 Zsb	nicht mehr lieferbar !	
	504437	Kesselseite F150 rechts u. links, Größe 2 Zsb	nicht mehr lieferbar !	
	504438	Kesselseite F150 rechts u. links, Größe 3 Zsb	nicht mehr lieferbar !	

F150/6-16

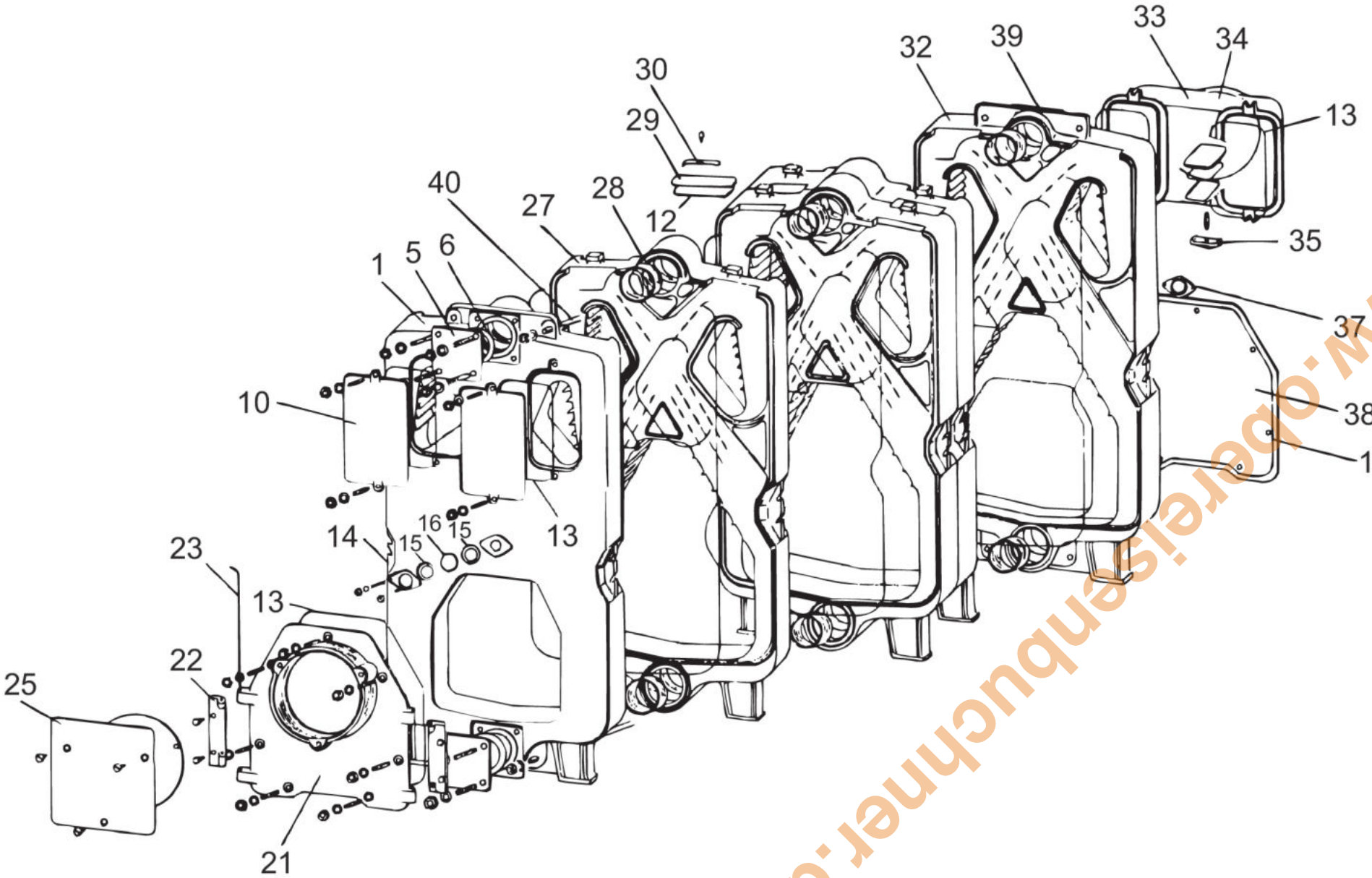

www.oberreisenbuchner.de

F200/5-12NT

Kesselblock

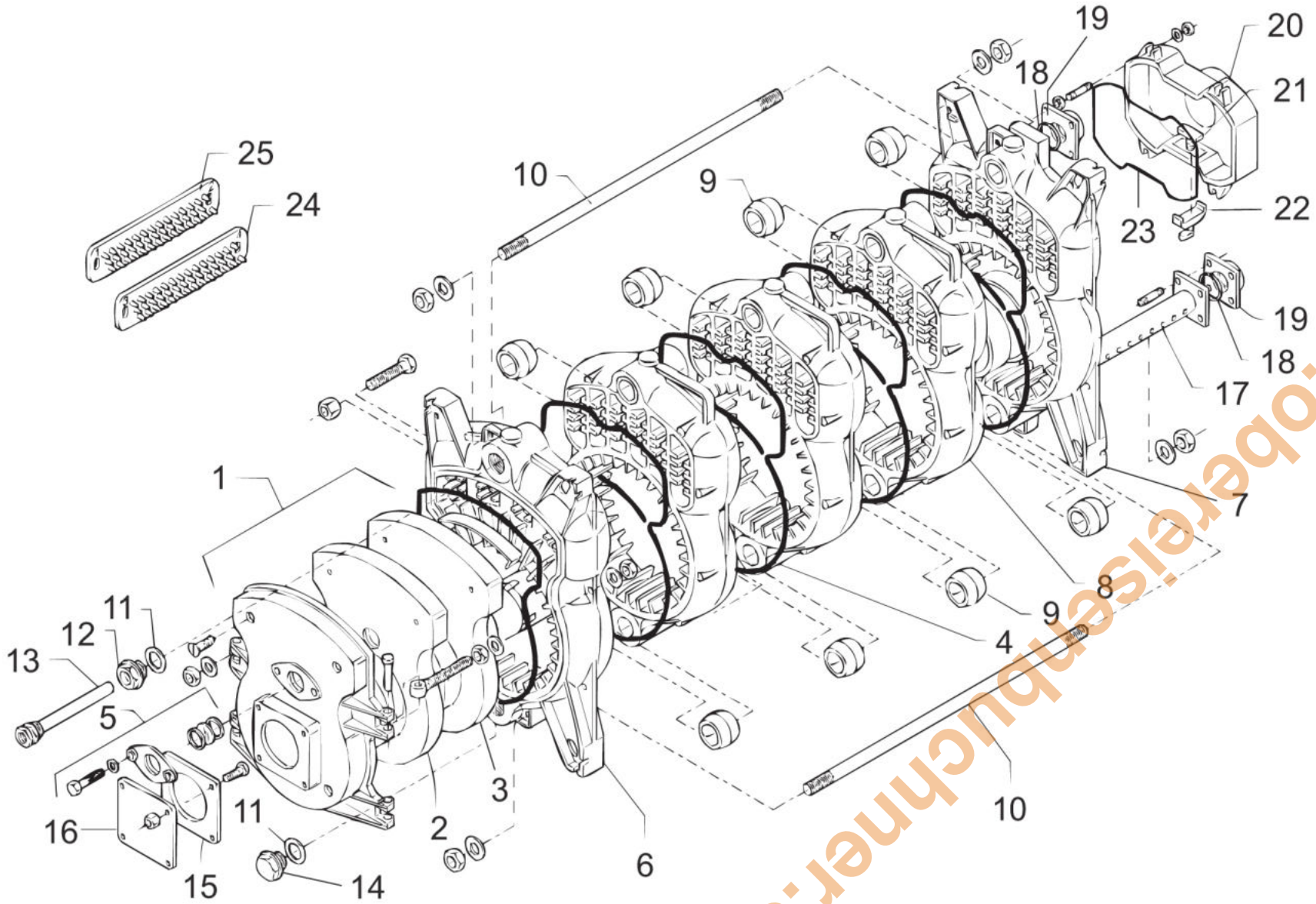

www.oberreisenbuchner.de

www.obereisenbuchner.de

F200/5-12NT

Verkleidung

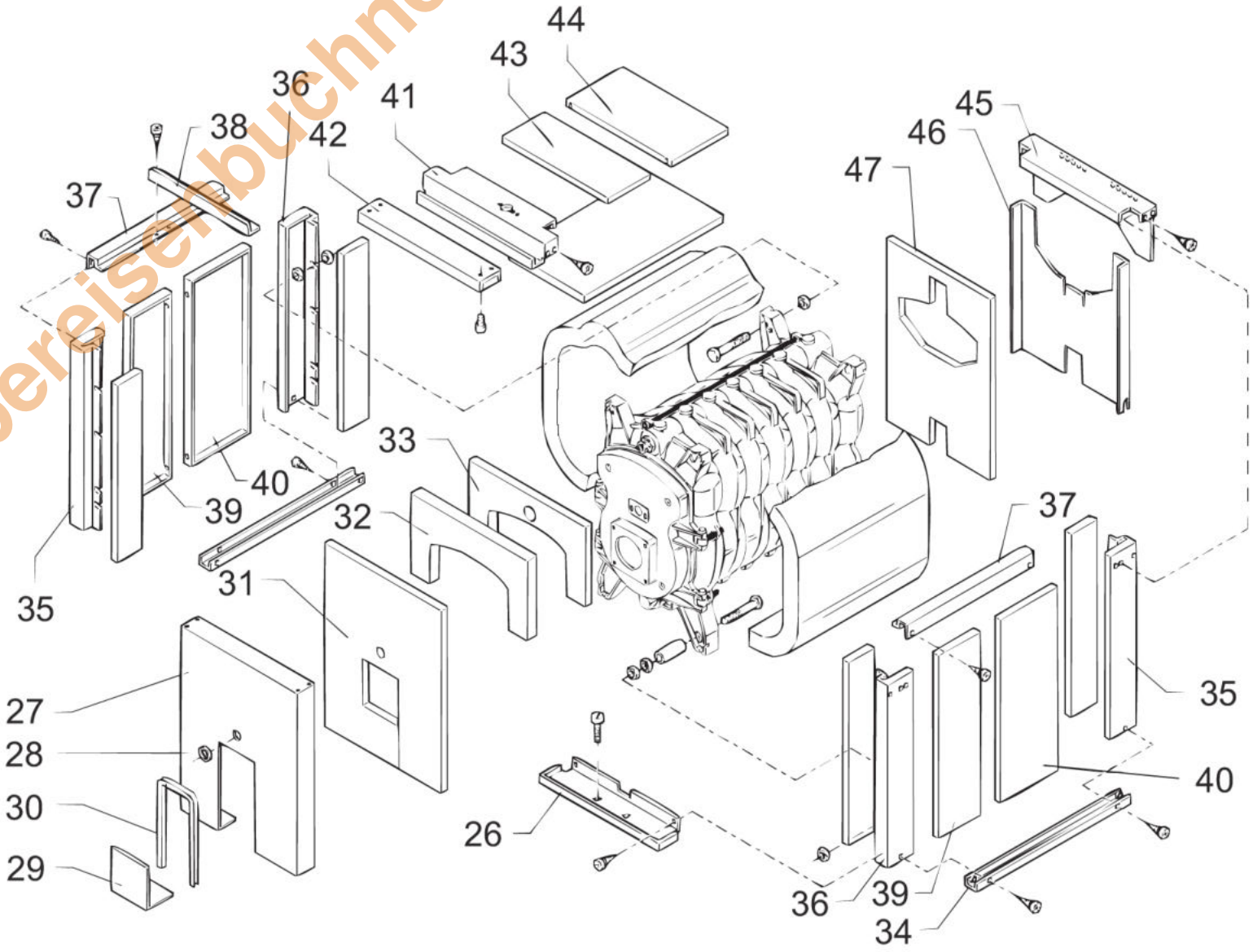

F200/5-12NT

www.obereisenbuchner.de

Pos.	Art.Nr.	Benennung	Bemerkung	PG
01	503383	Brennertür F200NT komplett mit Isolierung u. Schauglas		32
02	500534	Isolierung Tritonkaowoolmatte 1000x610x12 mm		10
03	503363	Isolierstein Brennertür F200NT		18
04	503070	Isokeramschnur d= 6 mm für Abgassammelkasten (1 Meter)		01
05	504684	Schaulochdeckel F200NT kpl. mit Dichtung u. Glas		07
06	503384	Kesselglied F200NT vorne kpl.		34
07	503386	Kesselglied F200NT hinten kpl.		34
08	503385	Kesselglied F200NT Mitte kpl.		33
09	503674	Kesselnippel F200NT		09
10	502206	Ankerstange M12x570 kpl.		05
10	502207	Ankerstange M12x700 kpl.		05
10	503356	Ankerstange M12x830 kpl.		05
10	503357	Ankerstange M12x960 kpl.		05
10	503358	Ankerstange M12x1090 kpl.		06
10	503359	Ankerstange M12x1220 kpl.		06
10	503360	Ankerstange M12x1350 kpl.		06
10	503361	Ankerstange M12x1480 kpl.		06
11	502225	Dichtung HD300 grün, 56x42x3		01
12	502224	Radiator-Stopfen R11/4"x1/2"		02
13	500466	Tauchhülse R1/2"x180mm mit Feder		02
14	502223	Radiator-Endstopfen R11/4" (nur für F110/3NT)		01
15	502777	Dichtung Brennerplatte F200NT (bis Ende 1994)	bis Ende 1994	04
15	505949	Dichtung Brennerplatte F200NT, 350x250x3 (ab 1995)	ab 1995	04
16	501409	Brennerplatte F200NT (bis Ende 1994)	bis Ende 1994	08
16	505947	Brennerplatte F200NT (ab 1995)	ab 1995	09
17	503365	Einspeiserohr F200/5NT		16
17	503366	Einspeiserohr F200/6NT		17
17	503367	Einspeiserohr F200/7NT		20
17	503368	Einspeiserohr F200/8NT		21
17	503369	Einspeiserohr F200/9NT		22
17	503370	Einspeiserohr F200/10NT		22
17	503371	Einspeiserohr F200/11NT		24
17	503372	Einspeiserohr F200/12NT		24
18	502704	Dichtung HD300 grün, 110x85x2 für Vierkantflansch		02
19	502758	Vierkantflansch 115x115x70x86 mm		15
20	503381	Abgassammelkasten F200/5-8NT		17
20	503382	Abgassammelkasten F200/9-12NT		18
21	503362	Reinigungsdeckel F100NTT Abgassammelkasten		03
22	503083	Bügel Reinigungsdeckel F100, F150, F200 Abgassammelkasten		02
23	503693	Isokeramschnur d= 8 mm Ms-umklöppelt (1 Meter)		03
24	502213	Strahlungswandler F100/3NTT 240x80mm		06
25	502212	Strahlungswandler F100/3NTT 240x90mm		06
26	503446	Verkleidung F200NT unten vorne		10
27	503725	Verkleidung F200NT vorne		22
28	501611	Handgriff schwarz		01
29	503444	Abdeckblech F200NT vorne		07
30	503058	Kantenschutz schwarz, 1300 mm		02
31	503459	Isolierung F200NT Verkleidung vorne		10
32	503461	Isolierung F200NT Verkleidung vorne oben		06
33	503460	Isolierung F200NT Kesselblock vorne oben		03
34	503420	Verkleidung F200/5NT seitl. unten rechts u. links		08
34	503421	Verkleidung F200/6NT seitl. unten rechts u. links		08
34	503422	Verkleidung F200/7NT seitl. unten rechts u. links		08
34	503423	Verkleidung F200/8NT seitl. unten rechts u. links		09
34	503424	Verkleidung F200/9NT seitl. unten rechts u. links		10

F200/5-12NT

www.obereisenbuchner.de

Pos.	Art.Nr.	Benennung	Bemerkung	PG
34	503425	Verkleidung F200/10NT seitl. unten rechts u. links		10
34	503426	Verkleidung F200/11NT seitl. unten rechts u. links		10
34	503427	Verkleidung F200/12NT seitl. unten rechts u. links		10
35	503418	Verkleidung F200NT Ecke vorne links u. hinten rechts		11
36	503419	Verkleidung F200NT Ecke vorne rechts u. hinten links		11
37	503428	Verkleidung F200/5NT seitl. oben rechts u. links		08
37	503429	Verkleidung F200/6NT seitl. oben rechts u. links		08
37	503430	Verkleidung F200/7NT seitl. oben rechts u. links		09
37	503431	Verkleidung F200/8NT seitl. oben rechts u. links		09
37	503432	Verkleidung F200/9NT seitl. oben rechts u. links		09
37	503433	Verkleidung F200/10NT seitl. oben rechts u. links		09
37	503434	Verkleidung F200/11NT seitl. oben rechts u. links		10
37	503435	Verkleidung F200/12NT seitl. oben rechts u. links		10
38	503445	Spannwinkel F200/5-12NT oben		01
39	503438	Verkleidung F200NT seitlich rechts u. links Gr. 2		10
40	503439	Verkleidung F200NT seitlich rechts u. links Gr. 3		11
41	503447	Verkleidung F200NT oben vorne		09
42	503443	Verkleidung F200NT vorne oben		09
43	503436	Verkleidung F200NT oben Gr. 2		08
44	503437	Verkleidung F200NT oben Gr. 3		10
45	503440	Verkleidung F200NT oben hinten kpl.		12
46	503441	Verkleidung F200NT hinten		10
47	503462	Isolierung F200NT Kesselblock hinten		09
	503683	Montagesatz Verkleidung F200NT		16
	503713	Isolierung Glasfaserfilz 1000x1250x80 mm	für Kesselblock	13
	504711	Reinigungsbürste F100NTT		08
	504712	Bürstenstiel F200NT Verlängerung		08
	505381	Isolierung Glasfaserfilz 1000x1200x40 mm	für Eck-Verkleidung	09
	505382	Isolierung Glasfaserfilz 1000x1200x20 mm	für Kesselblock oben	08
	507369	Bürstenstiel F100NTT		08

F210/5-12NT

Kesselblock

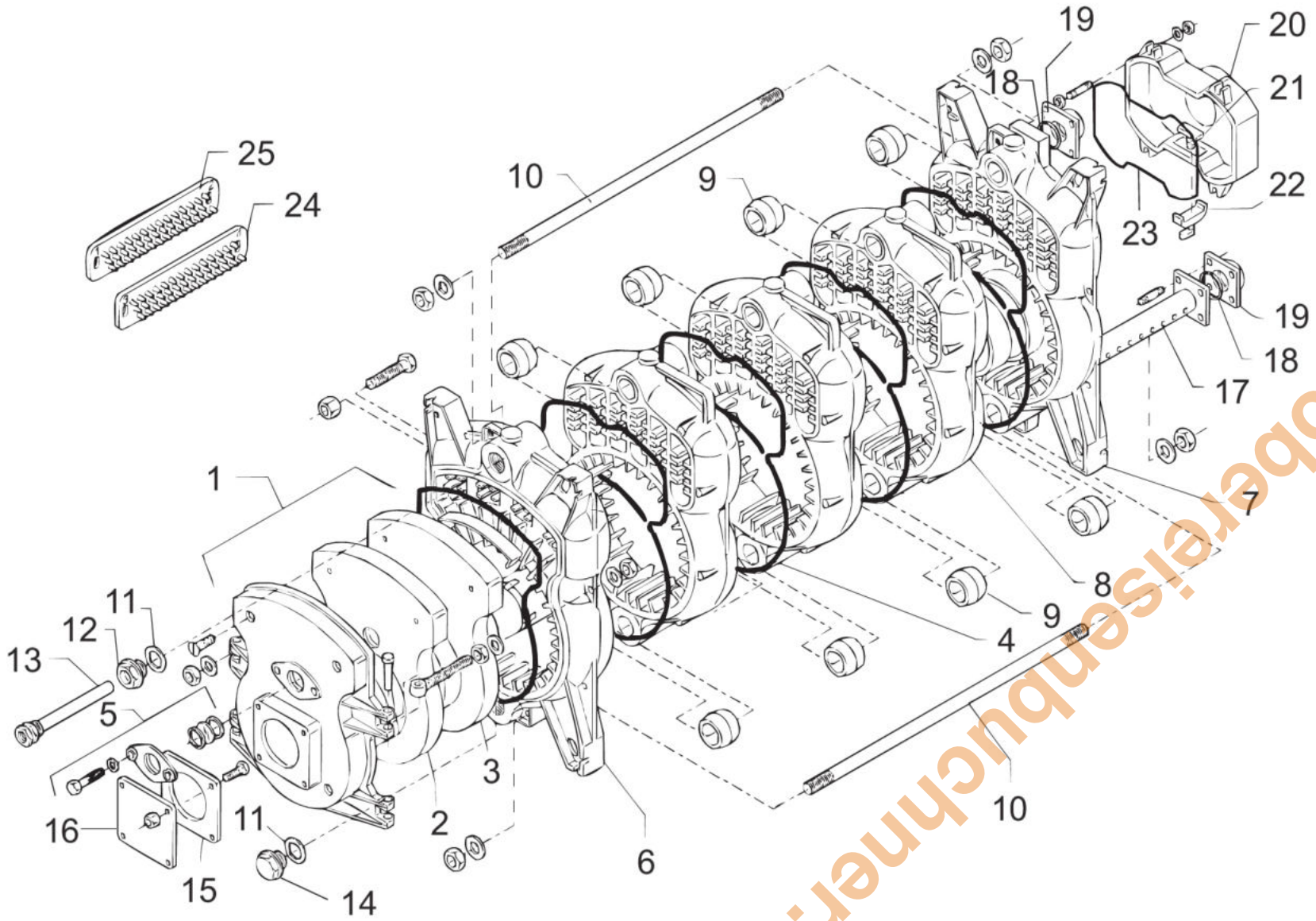

www.oberleisenbuchner.de

www.obereisenbuchner.de

F210/5-12NT

Verkleidung

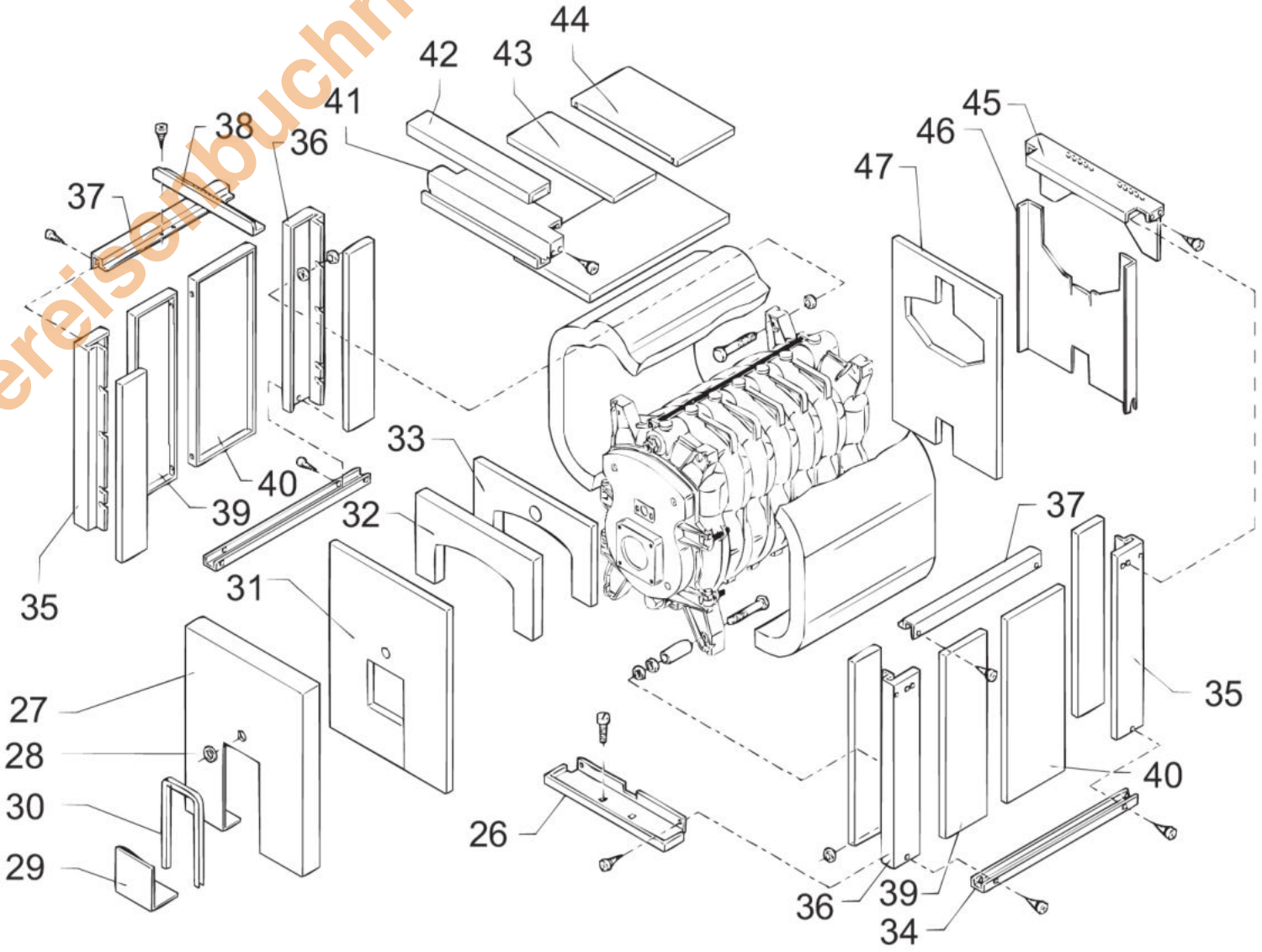

F210/5-12NT

www.ofenreisenbuchner.de

Pos.	Art.Nr.	Benennung	Bemerkung	PG
01	503383	Brennertür F200NT komplett mit Isolierung u. Schauglas		32
02	500534	Isolierung Tritonkaowoolmatte 1000x610x12 mm		10
03	503363	Isolierstein Brennertür F200NT		18
04	503070	Isokeramschnur d= 6 mm für Abgassammelkasten (1 Meter)		01
05	504684	Schaulochdeckel F200NT kpl. mit Dichtung u. Glas		07
06	503384	Kesselglied F200NT vorne kpl.		34
07	503386	Kesselglied F200NT hinten kpl.		34
08	503385	Kesselglied F200NT Mitte kpl.		33
09	503674	Kesselnippel F200NT		09
10	502206	Ankerstange M12x570 kpl.		05
10	502207	Ankerstange M12x700 kpl.		05
10	503356	Ankerstange M12x830 kpl.		05
10	503357	Ankerstange M12x960 kpl.		05
10	503358	Ankerstange M12x1090 kpl.		06
10	503359	Ankerstange M12x1220 kpl.		06
10	503360	Ankerstange M12x1350 kpl.		06
10	503361	Ankerstange M12x1480 kpl.		06
11	502225	Dichtung HD300 grün, 56x42x3		01
12	502224	Radiator-Stopfen R11/4"x1/2"		02
13	500466	Tauchhülse R1/2"x180mm mit Feder		02
14	502223	Radiator-Endstopfen R11/4" (nur für F110/3NT)		01
15	505949	Dichtung Brennerplatte F200NT, 350x250x3 (ab 1995)		04
16	505947	Brennerplatte F200NT (ab 1995)		09
17	503365	Einspeiserohr F200/5NT		16
17	503366	Einspeiserohr F200/6NT		17
17	503367	Einspeiserohr F200/7NT		20
17	503368	Einspeiserohr F200/8NT		21
17	503369	Einspeiserohr F200/9NT		22
17	503370	Einspeiserohr F200/10NT		22
17	503371	Einspeiserohr F200/11NT		24
17	503372	Einspeiserohr F200/12NT		24
18	502704	Dichtung HD300 grün, 110x85x2 für Vierkantflansch		02
19	502758	Vierkantflansch 115x115x70x86 mm		15
20	503381	Abgassammelkasten F200/5-8NT		17
20	503382	Abgassammelkasten F200/9-12NT		18
21	503362	Reinigungsdeckel F100NTT Abgassammelkasten		03
22	503083	Bügel Reinigungsdeckel F100, F150, F200 Abgassammelkasten		02
23	503693	Isokeramschnur d= 8 mm Ms-umklöppelt (1 Meter)		03
24	502213	Strahlungswandler F100/3NTT 240x80mm		06
25	502212	Strahlungswandler F100/3NTT 240x90mm		06
26	503446	Verkleidung F200NT unten vorne		10
27	508453	Verkleidung F210NT vorne		24
28	501611	Handgriff schwarz		01
29	503444	Abdeckblech F200NT vorne		07
30	503058	Kantenschutz schwarz, 1300 mm		02
31	508450	Isolierung F210NT Verkleidung vorne		12
32	508451	Isolierung F210NT Verkleidung vorne oben		10
33	503460	Isolierung F200NT Kesselblock vorne oben		03
34	503420	Verkleidung F200/5NT seitl. unten rechts u. links		08
34	503421	Verkleidung F200/6NT seitl. unten rechts u. links		08
34	503422	Verkleidung F200/7NT seitl. unten rechts u. links		08
34	503423	Verkleidung F200/8NT seitl. unten rechts u. links		09
34	503424	Verkleidung F200/9NT seitl. unten rechts u. links		10
34	503425	Verkleidung F200/10NT seitl. unten rechts u. links		10
34	503426	Verkleidung F200/11NT seitl. unten rechts u. links		10

F210/5-12NT

www.oberelsenbuchner.de

Pos.	Art.Nr.	Benennung	Bemerkung	PG
34	503427	Verkleidung F200/12NT seitl. unten rechts u. links		10
35	503418	Verkleidung F200NT Ecke vorne links u. hinten rechts		11
36	503419	Verkleidung F200NT Ecke vorne rechts u. hinten links		11
37	503428	Verkleidung F200/5NT seitl. oben rechts u. links		08
37	503429	Verkleidung F200/6NT seitl. oben rechts u. links		08
37	503430	Verkleidung F200/7NT seitl. oben rechts u. links		09
37	503431	Verkleidung F200/8NT seitl. oben rechts u. links		09
37	503432	Verkleidung F200/9NT seitl. oben rechts u. links		09
37	503433	Verkleidung F200/10NT seitl. oben rechts u. links		09
37	503434	Verkleidung F200/11NT seitl. oben rechts u. links		10
37	503435	Verkleidung F200/12NT seitl. oben rechts u. links		10
38	503445	Spannwinkel F200/5-12NT oben		01
39	503438	Verkleidung F200NT seitlich rechts u. links Gr. 2		10
40	503439	Verkleidung F200NT seitlich rechts u. links Gr. 3		11
41	508469	Verkleidung F210/5+7-12NT oben vorne kpl.		15
41	508468	Verkleidung F210/6NT oben vorne kpl.		14
42	508460	Abdeckblech F210NT oben vorne kpl.		09
43	503436	Verkleidung F200NT oben Gr. 2		08
44	503437	Verkleidung F200NT oben Gr. 3		10
45	503440	Verkleidung F200NT oben hinten kpl.		12
46	503441	Verkleidung F200NT hinten		10
47	503462	Isolierung F200NT Kesselblock hinten		09
	503683	Montagesatz Verkleidung F200NT		16
	503713	Isolierung Glasfaserfilz 1000x1250x80 mm	für Kesselblock	13
	504711	Reinigungsbürste F100NTT		08
	504712	Bürstenstiel F200NT Verlängerung		08
	505381	Isolierung Glasfaserfilz 1000x1200x40 mm	für Eck-Verkleidung	09
	505382	Isolierung Glasfaserfilz 1000x1200x20 mm	für Kesselblock oben	08
	507369	Bürstenstiel F100NTT		08

F220/7-13NT

Verkleidung

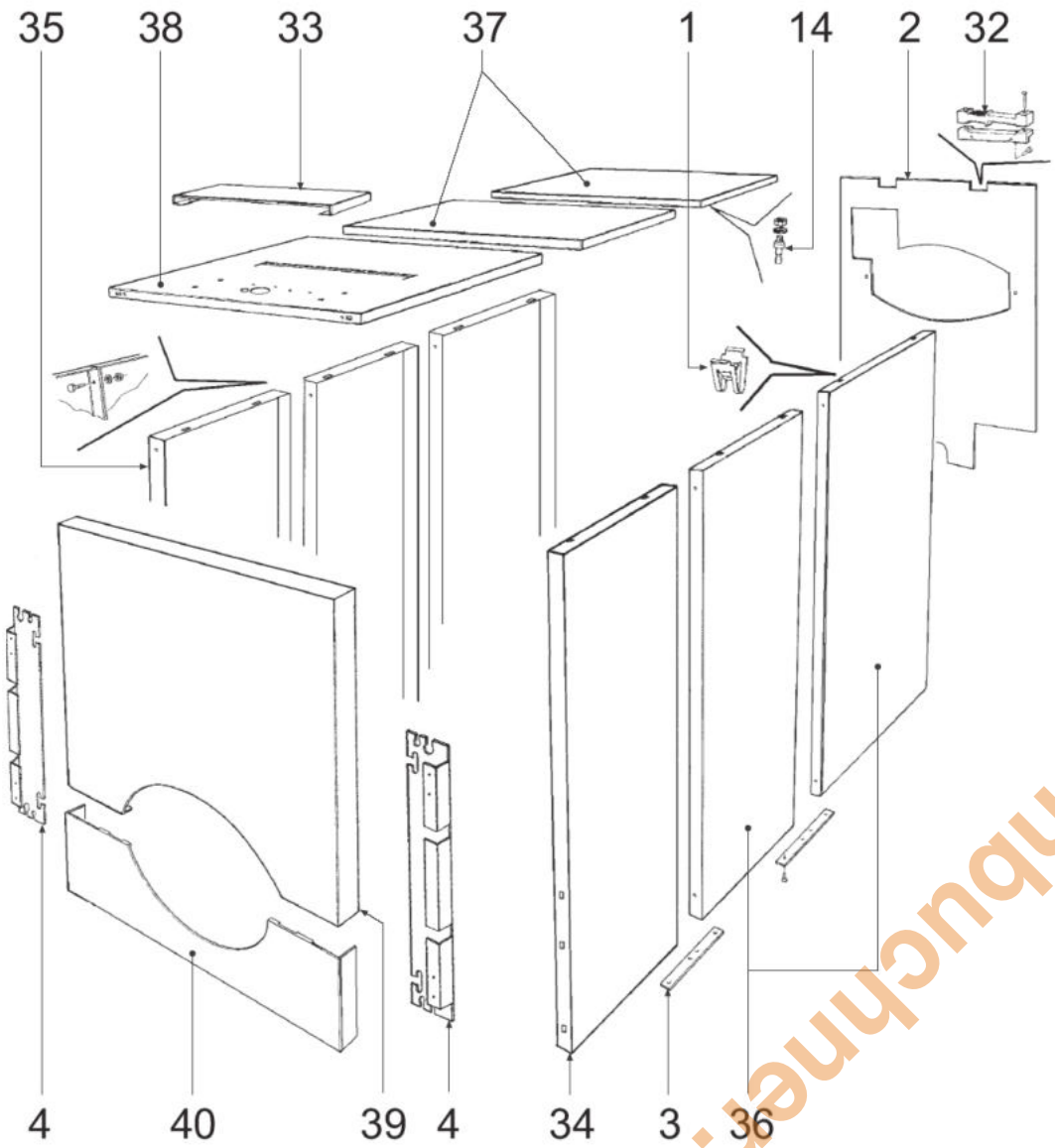

www.oberreisenbuchner.de

www.obereisenbuchner.de

F220/7-13NT

Kesselblock

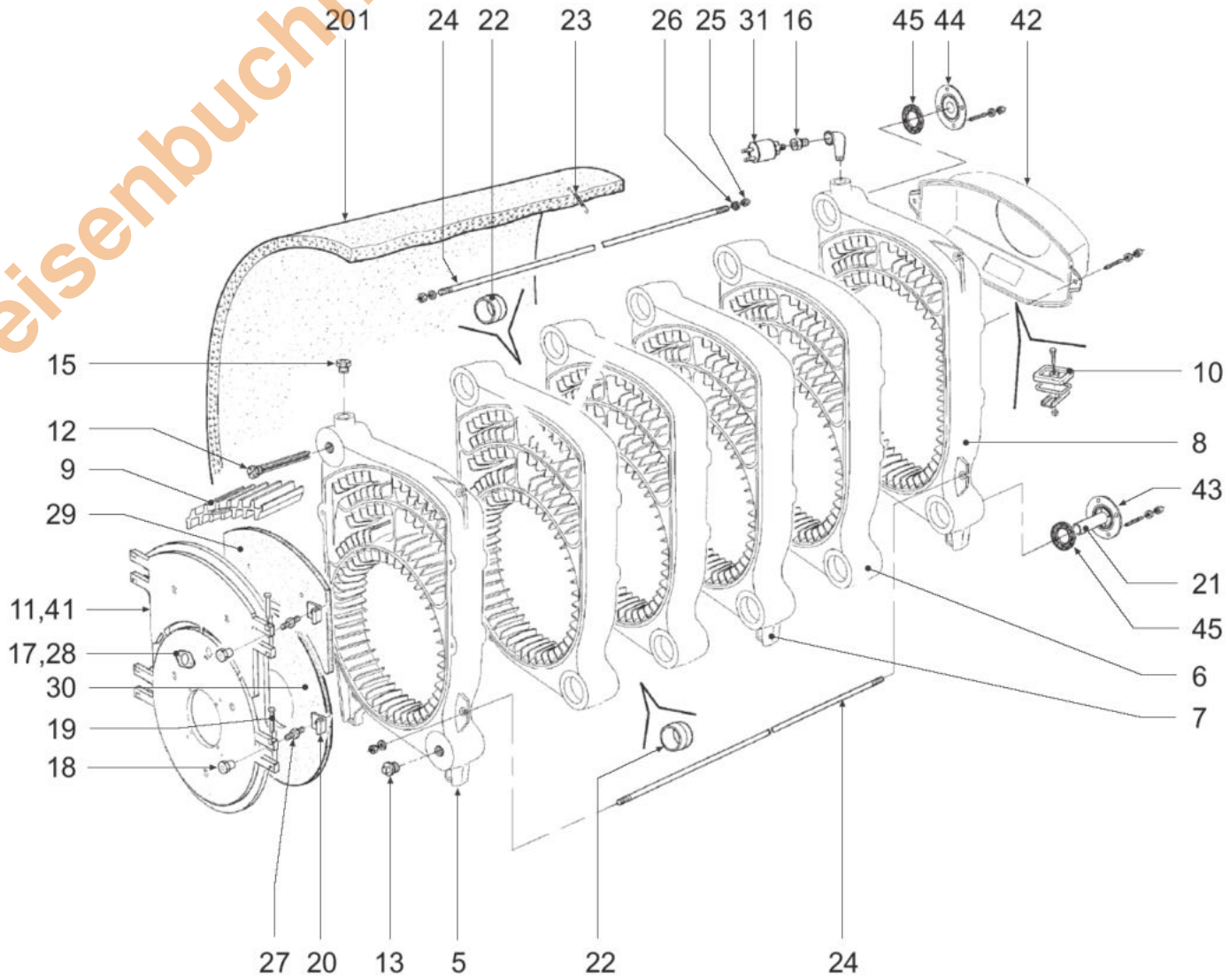

F220/7-13NT

www.obereisenbuchner.de

Pos.	Art.Nr.	Benennung	Bemerkung	PG
01	551184	Steckzapfenklemme		01
02	551508	Verkleidung hinten		16
03	551181	Befestigungsblech für Verkleidung seitlich		11
04	551509	Stützbügel für Verkleidung seitlich		07
05	551510	Kesselglied vorne kpl.		25
06	551511	Kesselglied Mitte (ohne Standfüße) kpl.		25
07	551512	Kesselglied Mitte (mit Standfüßen) kpl.	F220/9+10+11+12+13NT	29
08	551513	Kesselglied hinten kpl.		27
09	551514	Strahlungswandler		12
10	551507	Reinigungsdeckel Abgassammelkasten		02
11	551515	Brennertür		22
12	551168	Tauchhülse		10
13	551137	Verschlußstopfen 1 1/4"		02
14	551186	Steckzapfen		01
15	551456	Verschlußschraube 1/2"		01
16	551310	Reduzierstück 1/2"ix1/4"a		01
17	551516	Schaulochflansch		01
18	551133	Nutmutter		02
19	551517	Scharnierbolzen		06
20	551518	Türscharnier		02
21	551519	Einspeiserohr 1"x420	F220/7+8+9NT	06
21	551520	Einspeiserohr 1"x600	F220/10+11NT	08
21	551521	Einspeiserohr 1"x720	F220/12+13NT	09
22	551522	Kesselnippel		03
23	551167	Befestigungsklemme für Isolierung		01
24	551381	Ankerstange M12x940	F220/9NT	01
24	551523	Ankerstange M12x1290	F220/12NT	02
24	551383	Ankerstange M12x1180	F220/11NT	02
24	551525	Ankerstange M12x1400	F220/13NT	06
24	551526	Ankerstange M12x720	F220/7NT	02
24	551380	Ankerstange M12x830	F220/8NT	02
24	551527	Ankerstange M12x1050	F220/10NT	02
25	551384	Mutter M12		06
26	551320	Feder		01
27	551528	Stiftschraube M16x85		04
28	551549	Schauglas		01
29	551529	Isolierung Brennertür oben		15
30	551530	Isolierung Brennertür unten		20
31	550999	Wasserdruckschalter		10
32	551187	Zugentlastung		01
33	551160	Abdeckblech oben vorne		11
34	551531	Verkleidung seitlich vorne rechts		12
35	551532	Verkleidung seitlich vorne links		12
36	551533	Verkleidung seitlich hinten (L=440)	F220/7+11+12NT	11
36	551534	Verkleidung seitlich hinten (L=550)	F220/8+12+13NT	13
36	551535	Verkleidung seitlich hinten (L=660)	F220/9NT	13
36	551536	Verkleidung seitlich hinten (L=770)	F220/10NT	15
37	551537	Verkleidung oben hinten (L=440)	F220/7+11+12NT	13
37	551538	Verkleidung oben hinten (L=550)	F220/8+12+13NT	14
37	551539	Verkleidung oben hinten (L=660)	F220/9NT	15
37	551540	Verkleidung oben hinten (L=770)	F220/10NT	15
38	551541	Verkleidung oben vorne		13
39	551542	Verkleidung vorne oben		20
40	551543	Verkleidung vorne unten		16
41	551544	Brennertür komplett		33

F220/7-13NT

www.obereisenbuchner.de

Pos.	Art.Nr.	Benennung	Bemerkung	PG
42	551545	Abgassammelkasten		17
43	551546	Rücklaufflansch		15
44	551547	Vorlaufflansch		13
45	551548	Flanschdichtung		02
201	551625	Isolierung Kesselblock (2500x770x80)	F220/7+12NT	15
201	551626	Isolierung Kesselblock (2500x880x80)	F220/8+13NT	15
201	551627	Isolierung Kesselblock (2500x990x80)	F220/9NT	15
201	551628	Isolierung Kesselblock (2500x1100x80)	F220/10NT	15
201	551629	Isolierung Kesselblock (2500x1200x80)	F220/11NT	14
201	551630	Isolierung Kesselblock (2500x660x80)	F220/12+13NT	15
	551631	Isolierung hinten (550x400x80)		08
	551639	Abdichtschnur für Kesseltür (1 Meter)		11
	551640	Abdichtsilicon (310ml Kartusche)		10

F300/9-16

Kesselblock

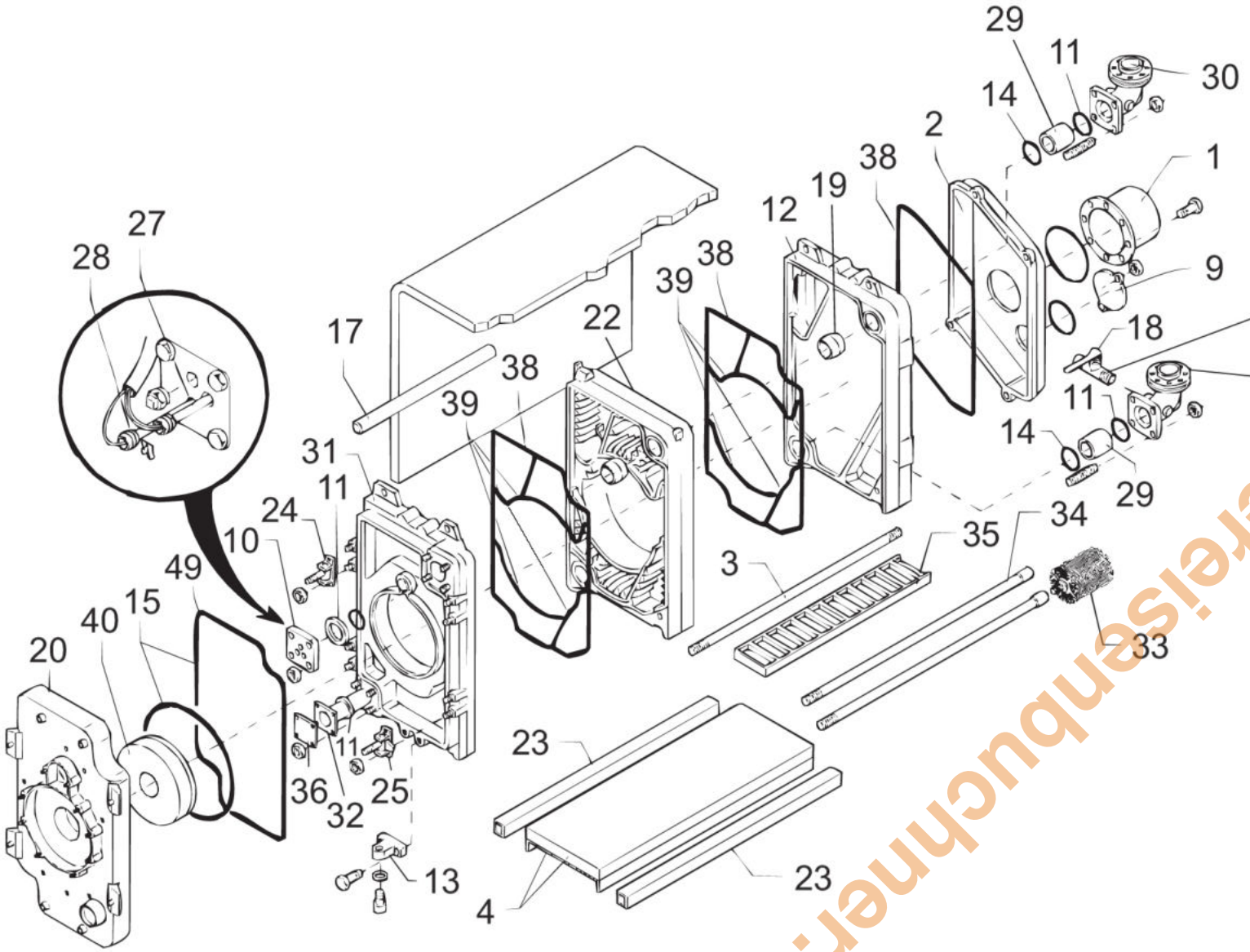

www.obereisenbuchner.de

www.obereisenbuchner.de

F300/9-16

Verkleidung

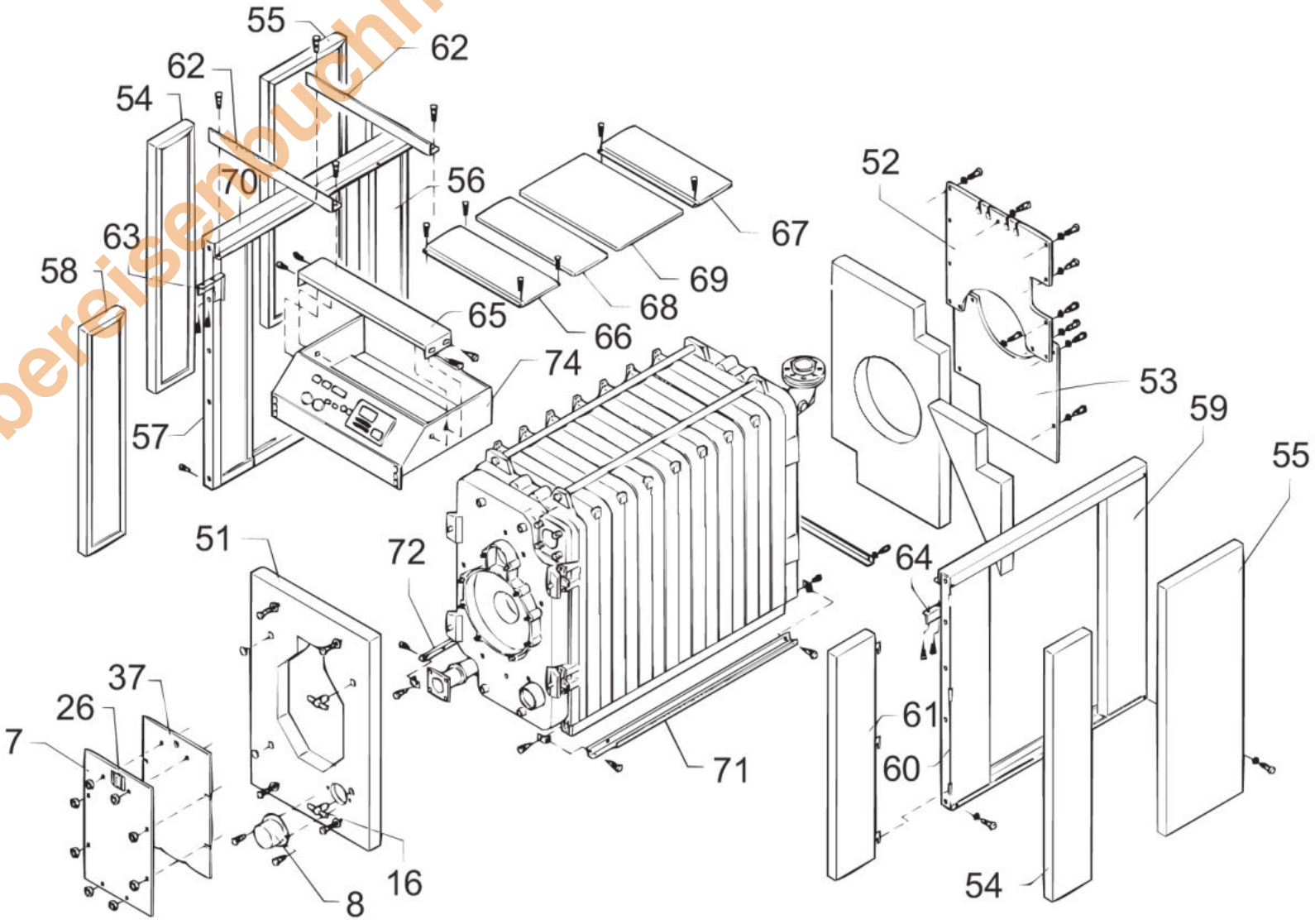

F300/9-16

www.obereisenbuchner.de

Pos.	Art.Nr.	Benennung	Bemerkung	PG
01	550200	Abgasanschlußstück		27
02	550201	Abgassammelkasten		29
03	550202	Ankerstange M12x1290 für F300/9		11
03	550203	Ankerstange M12x1440 für F300/10		12
03	550204	Ankerstange M12x1595 für F300/11		12
03	550205	Ankerstange M12x1745 für F300/12		12
03	550206	Ankerstange M12x1900 für F300/13		12
03	550207	Ankerstange M12x2050 für F300/14		13
03	550208	Ankerstange M12x2200 für F300/15		13
03	550209	Ankerstange M12x2355 für F300/16		13
04	550210	Bodenplatte F300 mit Isolierung	auf Anfrage	
07	550213	Brennerplatte F300 ungebohrt		26
08	550215	Abdeckhaube Abgasrückführungsanschluß		08
09	550216	Reinigungsdeckel Abgassammelkasten		07
10	550223	Flansch oben, gebohrt		15
11	550220	Dichtung 132x102x4 mm für Flansch		04
12	550222	Kesselglied F300 hinten		36
13	550226	Justierstütze mit Schrauben		11
14	550217	Dichtflansch für Vor- u. Rücklaufanschluß		12
15	550218	Dichtungssatz Kesseltür F300		20
16	550232	Knebelmutter M16 DIN 6305		12
17	550244	Abgasregulator Rohr F300/9-11		16
18	550250	Schlüssel Kesselfüll- u. Entleerungshahn F300		04
19	550227	Kesselnippel F300		10
20	550228	Kesseltür komplett		34
21	550229	Kesselfüll- u. Entleerungshahn 3/4"		15
22	550235	Kesselglied F300 Mitte		36
23	550236	Profilrohr F300/9		20
23	550237	Profilrohr F300/10		20
23	550238	Profilrohr F300/11		21
23	550239	Profilrohr F300/12		22
23	550240	Profilrohr F300/13		22
23	550241	Profilrohr F300/14		23
23	550242	Profilrohr F300/15		24
23	550243	Profilrohr F300/16		24
24	550247	Scharnier Brennertür F300 links		16
25	550248	Scharnier Brennertür F300 rechts		15
26	550249	Schauglas F300 kpl.		04
27	550251	Tauchhülse d=15 mm x 280 mm		16
28	550252	Tauchhülse d=7/9 mm x 280 mm		16
29	550254	Verlängerung Vor- u. Rücklaufanschluß		16
30	550255	Vor- u. Rücklaufanschluß (Bogen)		27
31	550256	Kesselglied F300 vorne		35
32	550257	Wasserverteilrohr F300/9		29
32	550258	Wasserverteilrohr F300/10		30
32	550259	Wasserverteilrohr F300/11		30
32	550260	Wasserverteilrohr F300/12		31
32	550261	Wasserverteilrohr F300/13		31
32	550262	Wasserverteilrohr F300/14		32
32	550263	Wasserverteilrohr F300/15		32
32	550264	Wasserverteilrohr F300/16		32
33	550246	Reinigungsbürste F300		16
34	550253	Verlängerung für Reinigungsbürste F300 (1150 mm lang)		15
35	550245	Abgasregulator F300		17
36	550224	Flansch unten (Blindflansch)		10

F300/9-16

www.obereisenbuchner.de

Pos.	Art.Nr.	Benennung	Bemerkung	PG
37	550221	Dichtung für Brennerplatte F300		16
38	550883	Abdichtschnur Tapacord d=8 mm schwarz (1 Meter)		15
39	550882	Abdichtschnur Keramik d=8 mm weiß (1 Meter)		07
40	550225	Isolierstein Brennertür F300		25
49	550219	Abdichtschnur d=12 mm für Kesseltür außen (1 Meter)		07
51	505232	Verkleidung F300 vorne kpl.		24
52	505233	Kesselrückwand F300 Oberteil kpl.		16
53	504838	Kesselrückwand F300 Unterteil kpl.		12
54	505237	Verkleidung seitlich rechts u. links Gr. 2		16
55	505238	Verkleidung seitlich rechts u. links Gr. 3		16
56	505228	Verkleidung seitlich links, hinten		22
57	505227	Verkleidung seitlich links, Mitte		23
58	505231	Verkleidung seitlich links, vorne		21
59	505229	Verkleidung seitlich rechts, hinten		22
60	505226	Verkleidung seitlich rechts, Mitte		23
61	505230	Verkleidung seitlich rechts, vorne		21
62	504847	Spannwinkel F300/9-16 oben		02
63	505176	Stützwinkel Schaltpult links		09
64	505174	Stützwinkel Schaltpult rechts		09
65	505241	Verkleidung F300 vorne oben (Abdeckung Schaltfeld)		08
66	505234	Verkleidung F300 oben vorne		10
67	505235	Verkleidung F300 oben hinten		10
68	504843	Verkleidung F300 oben Gr. 2		10
69	504844	Verkleidung F300 oben Gr. 3		10
70	505273	Verkleidung F300/9 seitlich oben rechts u. links		17
70	505274	Verkleidung F300/10 seitlich oben rechts u. links		17
70	505275	Verkleidung F300/11 seitlich oben rechts u. links		17
70	505276	Verkleidung F300/12 seitlich oben rechts u. links		17
70	505277	Verkleidung F300/13 seitlich oben rechts u. links		17
70	505278	Verkleidung F300/14 seitlich oben rechts u. links		17
70	505279	Verkleidung F300/15 seitlich oben rechts u. links		17
70	505280	Verkleidung F300/16 seitlich oben rechts u. links		17
71	505281	Verkleidung F300/9 seitlich unten rechts		17
71	505282	Verkleidung F300/10 seitlich unten rechts		17
71	505283	Verkleidung F300/11 seitlich unten rechts		17
71	505284	Verkleidung F300/12 seitlich unten rechts		17
71	505285	Verkleidung F300/13 seitlich unten rechts		17
71	505286	Verkleidung F300/14 seitlich unten rechts		17
71	505287	Verkleidung F300/15 seitlich unten rechts		17
71	505288	Verkleidung F300/16 seitlich unten rechts		17
72	505289	Verkleidung F300/9 seitlich unten links		17
72	505290	Verkleidung F300/10 seitlich unten links		17
72	505291	Verkleidung F300/11 seitlich unten links		17
72	505292	Verkleidung F300/12 seitlich unten links		17
72	505293	Verkleidung F300/13 seitlich unten links		17
72	505294	Verkleidung F300/14 seitlich unten links		17
72	505295	Verkleidung F300/15 seitlich unten links		17
72	505296	Verkleidung F300/16 seitlich unten links		17
74	505244	Schaltfeld F300/9-16 kpl. verdrahtet		34
	500109	Sicherheitstemperaturbegrenzer RAK 77.4471, 110°C		11
	500113	Signalleuchte Typ 27.03 (Betriebsleuchte)		01
	500115	Wippenschalter 1805.7104	(Ein/Aus Brenner)	04
	500457	Fernthermometer TFW 58 PSR		10
	500464	Sicherung 6,3A / 230 Volt		01
	502242	Glasfaserdichtschnur d= 10 mm für Brennertür (1 Meter)		01

F300/9-16

www.obereisenbuechner.de

Pos.	Art.Nr.	Benennung	Bemerkung	PG
	502722	Rostschutzgrund Dickschichtprimer 250 ml		10
	505184	Wippenschalter 1809.1202	(auto/man/TÜV)	04
	505197	Kabelbaum F300		12
	505297	Montagesatz Verkleidung F300		11
	506285	Sicherungshalter mit Sicherung		04
	506486	Anschlußkabel Brenner SP1100, SP1102		09
	507255	Anschlußadapter TEM Netzseite 15-polig		07
	507257	Anschlußadapter TEM Fühlerseite 12-polig		08
	507260	Anschlußadapter Zweikreisregelung kpl.		08
	507315	Anschlußkabel Brenner SP1102, Stufe 2		08
	507931	Kesseltemperaturregler 33-85°C (711.X1238.05A) kpl.		11
	508267	Drehknopf für Kesseltemperaturregler kpl.		04
	550214	Kupferfett Copaslip 500 ml (für weiße, lösbare Dichtschnüre)	für weiße, lösbare Dichtschnüre	18
	550230	Kleber Irongrip (310 ml Kartusche)		11
	550231	Kleber Saba PP2504 250 ml (für äußere Dichtschnüre)	für äußere Dichtschnüre	14
	550233	Kontaktfeder Tauchhülse d=15 mm		04
	550234	Kontaktfeder Tauchhülse d=7/9 mm		04
	550884	Anschlußflansch F300 Vor- u. Rücklaufanschluß kpl.	auf Anfrage	14

F310/9-16

Kesselblock

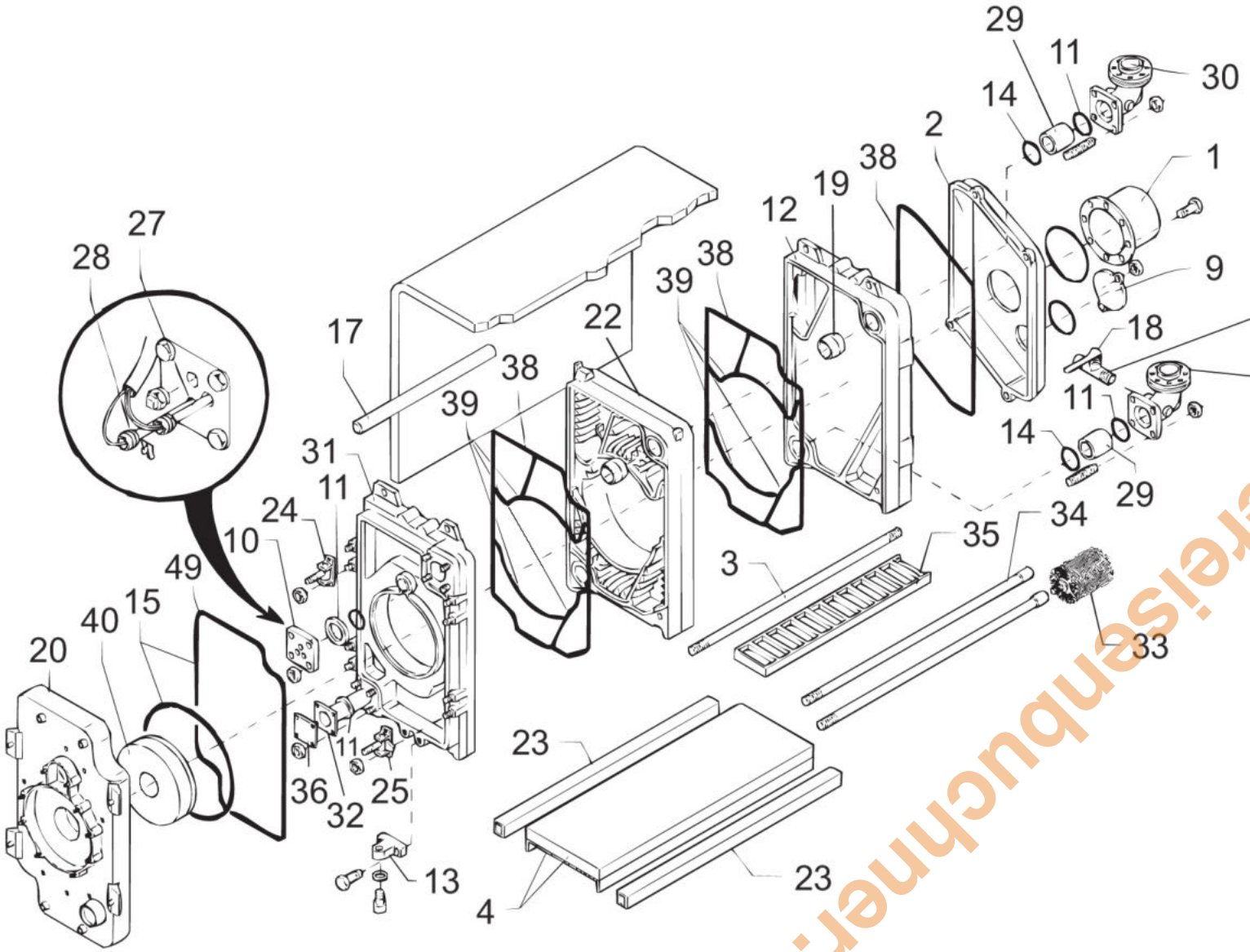

www.obereisenbuchner.de

www.oberelsenbuchner.de

F310/9-16

Verkleidung

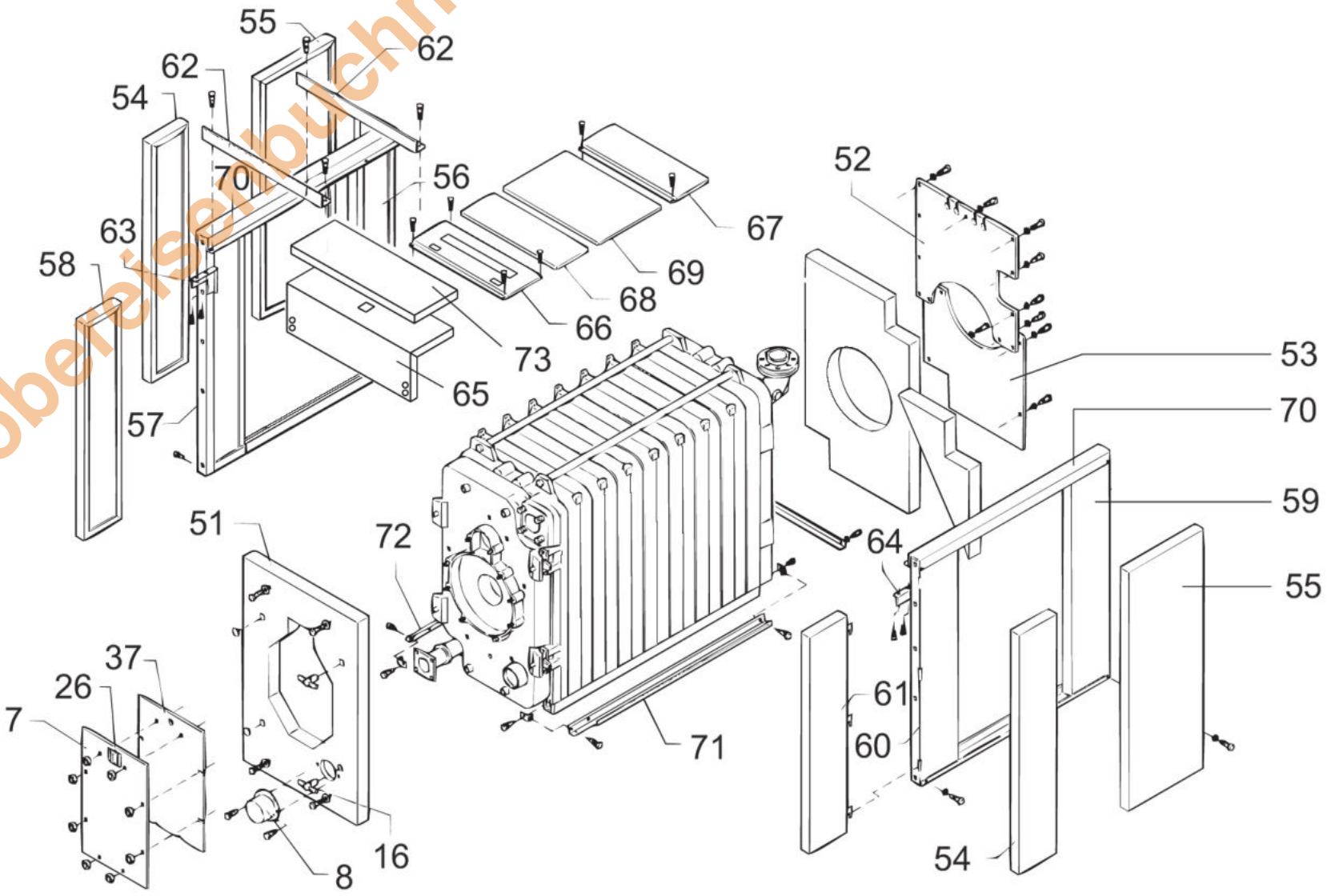

F310/9-16

www.obereisenbuchner.de

Pos.	Art.Nr.	Benennung	Bemerkung	PG
01	550200	Abgasanschlußstück		27
02	550201	Abgassammelkasten		29
03	550202	Ankerstange M12x1290 für F300/9	F310/9	11
03	550203	Ankerstange M12x1440 für F300/10	F310/10	12
03	550204	Ankerstange M12x1595 für F300/11	F310/11	12
03	550205	Ankerstange M12x1745 für F300/12	F310/12	12
03	550206	Ankerstange M12x1900 für F300/13	F310/13	12
03	550207	Ankerstange M12x2050 für F300/14	F310/14	13
03	550208	Ankerstange M12x2200 für F300/15	F310/15	13
03	550209	Ankerstange M12x2355 für F300/16	F310/16	13
04	550210	Bodenplatte F300 mit Isolierung	auf Anfrage	
07	550213	Brennerplatte F300 ungebohrt		26
08	550215	Abdeckhaube Abgasrückführungsanschluß		08
09	550216	Reinigungsdeckel Abgassammelkasten		07
10	550223	Flansch oben, gebohrt		15
11	550220	Dichtung 132x102x4 mm für Flansch		04
12	550222	Kesselglied F300 hinten		36
13	550226	Justierstütze mit Schrauben		11
14	550217	Dichtflansch für Vor- u. Rücklaufanschluß		12
15	550218	Dichtungssatz Kesseltür F300		20
16	550232	Knebelmutter M16 DIN 6305		12
17	550244	Abgasregulator Rohr F300/9-11	F310/9-11	16
18	550250	Schlüssel Kesselfüll- u. Entleerungshahn F300		04
19	550227	Kesselnippel F300		10
20	550228	Kesseltür komplett		34
21	550229	Kesselfüll- u. Entleerungshahn 3/4"		15
22	550235	Kesselglied F300 Mitte		36
23	550236	Profilrohr F300/9	F310/9	20
23	550237	Profilrohr F300/10	F310/10	20
23	550238	Profilrohr F300/11	F310/11	21
23	550239	Profilrohr F300/12	F310/12	22
23	550240	Profilrohr F300/13	F310/13	22
23	550241	Profilrohr F300/14	F310/14	23
23	550242	Profilrohr F300/15	F310/15	24
23	550243	Profilrohr F300/16	F310/16	24
24	550247	Scharnier Brennertür F300 links		16
25	550248	Scharnier Brennertür F300 rechts		15
26	550249	Schauglas F300 kpl.		04
27	550251	Tauchhülse d=15 mm x 280 mm		16
28	550252	Tauchhülse d=7/9 mm x 280 mm		16
29	550254	Verlängerung Vor- u. Rücklaufanschluß		16
30	550255	Vor- u. Rücklaufanschluß (Bogen)		27
31	550256	Kesselglied F300 vorne		35
32	550257	Wasserverteilrohr F300/9	F310/9	29
32	550258	Wasserverteilrohr F300/10	F310/10	30
32	550259	Wasserverteilrohr F300/11	F310/11	30
32	550260	Wasserverteilrohr F300/12	F310/12	31
32	550261	Wasserverteilrohr F300/13	F310/13	31
32	550262	Wasserverteilrohr F300/14	F310/14	32
32	550263	Wasserverteilrohr F300/15	F310/15	32
32	550264	Wasserverteilrohr F300/16	F310/16	32
33	550246	Reinigungsbürste F300		16
34	550253	Verlängerung für Reinigungsbürste F300 (1150 mm lang)		15
35	550245	Abgasregulator F300		17
36	550224	Flansch unten (Blindflansch)		10
37	550221	Dichtung für Brennerplatte F300		16

F310/9-16

www.obereisenbuchner.de

Pos.	Art.Nr.	Benennung	Bemerkung	PG
38	550883	Abdichtschnur Tapacord d=8 mm schwarz (1 Meter)		15
39	550882	Abdichtschnur Keramik d=8 mm weiß (1 Meter)		07
40	550225	Isolierstein Brennertür F300		25
49	550219	Abdichtschnur d=12 mm für Kesseltür außen (1 Meter)		07
51	505232	Verkleidung F300 vorne kpl.		24
52	505233	Kesselrückwand F300 Oberteil kpl.		16
53	504838	Kesselrückwand F300 Unterteil kpl.		12
54	505237	Verkleidung seitlich rechts u. links Gr. 2		16
55	505238	Verkleidung seitlich rechts u. links Gr. 3		16
56	505228	Verkleidung seitlich links, hinten		22
57	508910	Verkleidung seitlich links, Mitte		15
58	508903	Verkleidung seitlich links, vorne		14
59	505229	Verkleidung seitlich rechts, hinten		22
60	508909	Verkleidung seitlich rechts, Mitte		15
61	508902	Verkleidung seitlich rechts, vorne		15
62	504847	Spannwinkel F300/9-16 oben		02
63	508907	Stützwinkel links		04
64	508908	Stützwinkel rechts		04
65	508920	Verkleidung vorne oben		15
66	508912	Verkleidung oben vorne		10
67	505235	Verkleidung F300 oben hinten		10
68	504843	Verkleidung F300 oben Gr. 2		10
69	504844	Verkleidung F300 oben Gr. 3		10
70	505273	Verkleidung F300/9 seitlich oben rechts u. links	F310/9	17
70	505274	Verkleidung F300/10 seitlich oben rechts u. links	F310/10	17
70	505275	Verkleidung F300/11 seitlich oben rechts u. links	F310/11	17
70	505276	Verkleidung F300/12 seitlich oben rechts u. links	F310/12	17
70	505277	Verkleidung F300/13 seitlich oben rechts u. links	F310/13	17
70	505278	Verkleidung F300/14 seitlich oben rechts u. links	F310/14	17
70	505279	Verkleidung F300/15 seitlich oben rechts u. links	F310/15	17
70	505280	Verkleidung F300/16 seitlich oben rechts u. links	F310/16	17
71	505281	Verkleidung F300/9 seitlich unten rechts	F310/9	17
71	505282	Verkleidung F300/10 seitlich unten rechts	F310/10	17
71	505283	Verkleidung F300/11 seitlich unten rechts	F310/11	17
71	505284	Verkleidung F300/12 seitlich unten rechts	F310/12	17
71	505285	Verkleidung F300/13 seitlich unten rechts	F310/13	17
71	505286	Verkleidung F300/14 seitlich unten rechts	F310/14	17
71	505287	Verkleidung F300/15 seitlich unten rechts	F310/15	17
71	505288	Verkleidung F300/16 seitlich unten rechts	F310/16	17
72	505289	Verkleidung F300/9 seitlich unten links	F310/9	17
72	505290	Verkleidung F300/10 seitlich unten links	F310/10	17
72	505291	Verkleidung F300/11 seitlich unten links	F310/11	17
72	505292	Verkleidung F300/12 seitlich unten links	F310/12	17
72	505293	Verkleidung F300/13 seitlich unten links	F310/13	17
72	505294	Verkleidung F300/14 seitlich unten links	F310/14	17
72	505295	Verkleidung F300/15 seitlich unten links	F310/15	17
72	505296	Verkleidung F300/16 seitlich unten links	F310/16	17
73	509243	Abdeckblech oben vorne		10
	502242	Glasfaserdichtschnur d= 10 mm für Brennertür (1 Meter)		01
	502722	Rostschutzgrund Dickschichtprimer 250 ml		10
	508981	Montagesatz Verkleidung		11
	550214	Kupferfett Copaslip 500 ml (für weiße, lösbare Dichtschnüre)	für weiße, lösbare Dichtschnüre	18
	550230	Kleber Irongrip (310 ml Kartusche)		11
	550231	Kleber Saba PP2504 250 ml (für äußere Dichtschnüre)	für äußere Dichtschnüre	14
	550233	Kontaktfeder Tauchhülse d=15 mm		04
	550234	Kontaktfeder Tauchhülse d=7/9 mm		04
	550884	Anschlußflansch F300 Vor- u. Rücklaufanschluß kpl.	auf Anfrage	14

F320/7-14NT

Verkleidung

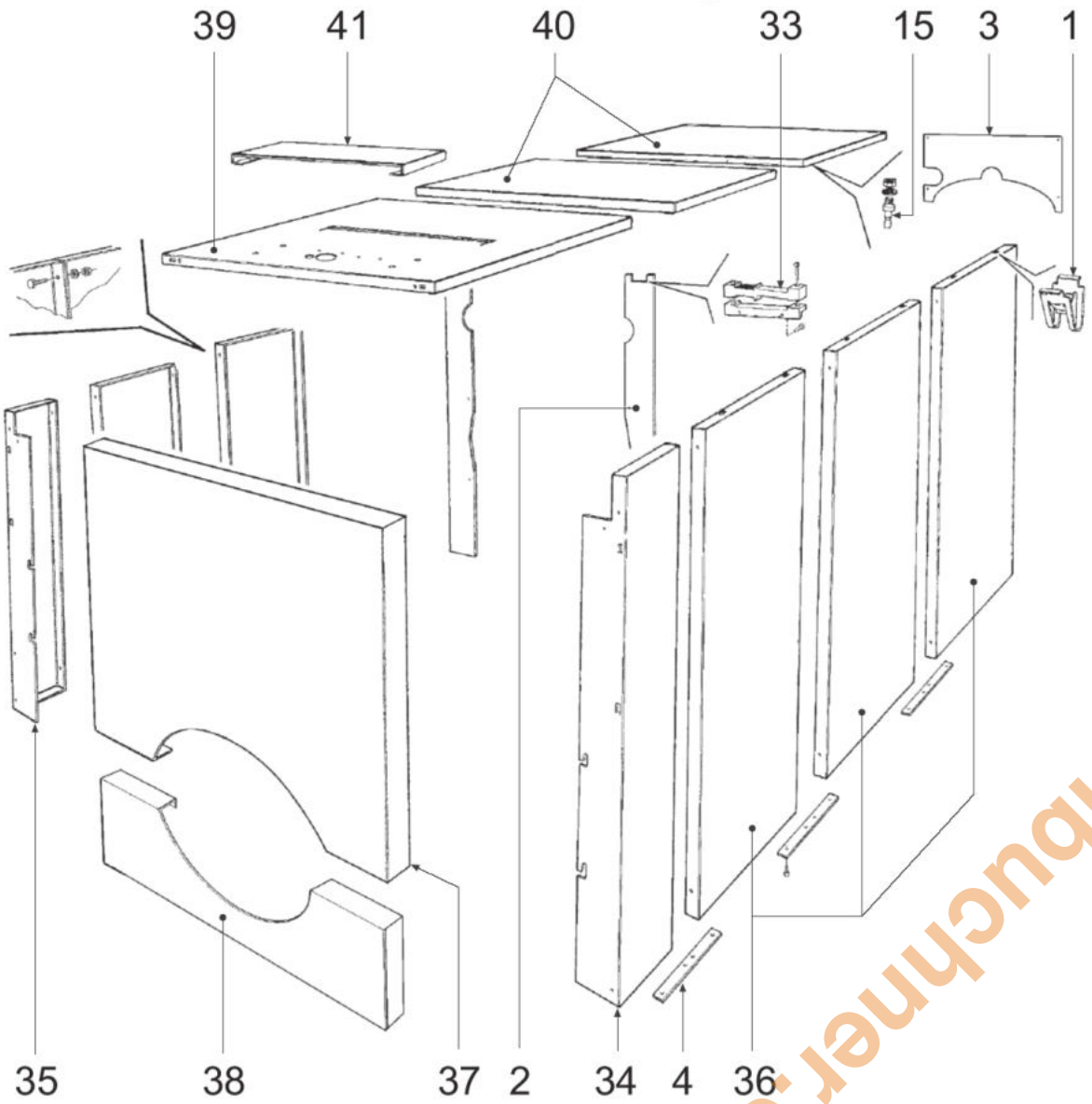

www.oberelsenbuchner.de

www.oberreisenbuchner.de

F320/7-14NT

Kesselblock

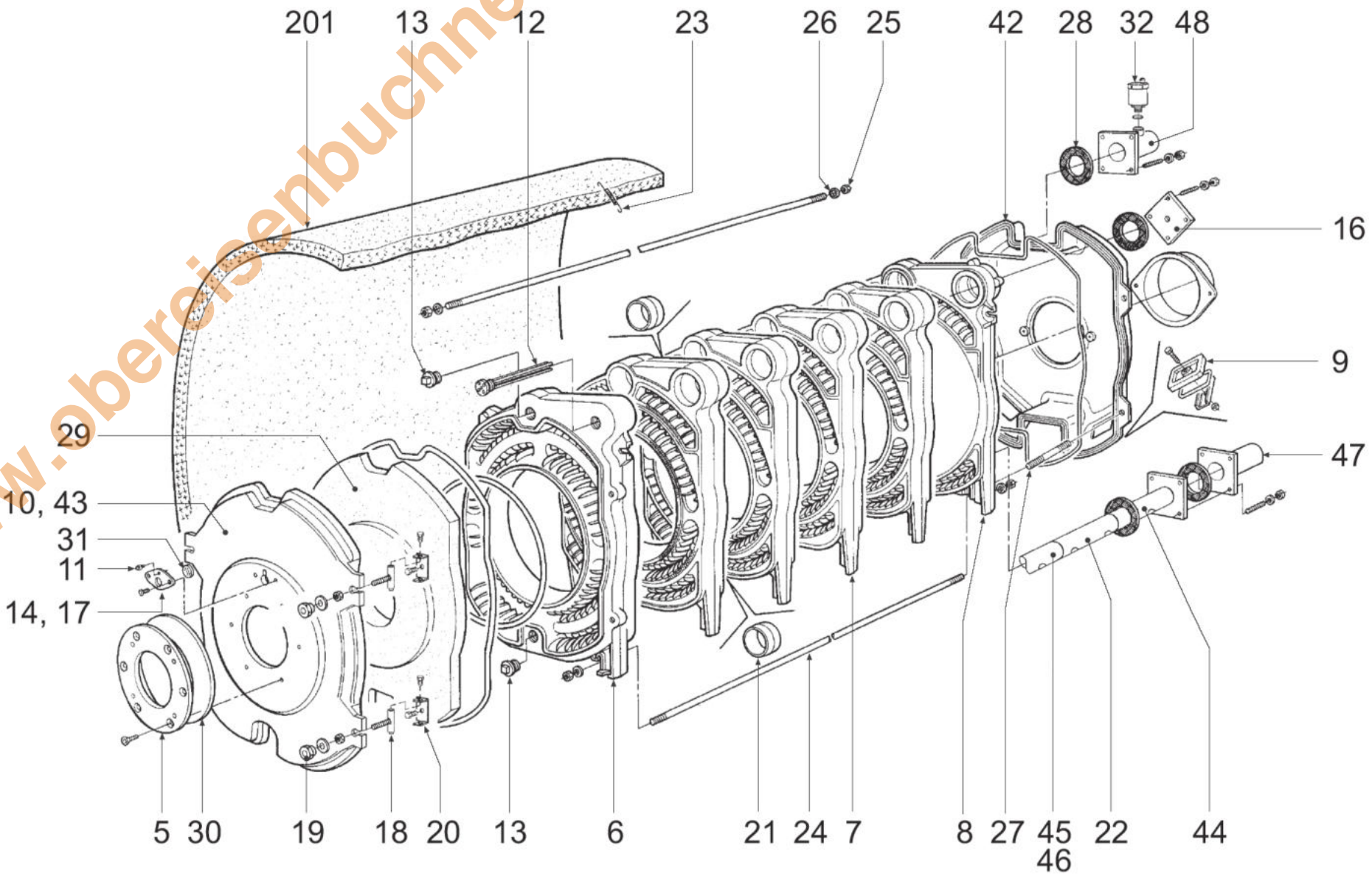

F320/7-14NT

www.obereisenbuchner.de

Pos.	Art.Nr.	Benennung	Bemerkung	PG
01	551184	Steckzapfenklemme		01
02	551189	Stützblech für Verkleidung		08
03	551185	Verkleidung hinten oben		11
04	551181	Befestigungsblech für Verkleidung seitlich		11
05	551132	Brennerflansch		16
06	551138	Kesselglied vorne kpl.		36
07	551150	Kesselglied Mitte kpl.		36
08	551151	Kesselglied hinten kpl.		36
09	551507	Reinigungsdeckel Abgassammelkasten		02
10	551127	Brennertür		25
11	551304	Gasdruckmeßstutzen R1/8"		01
12	551168	Tauchhülse		10
13	551137	Verschlußstopfen 1 1/4"		02
14	551172	Dichtung		01
15	551186	Steckzapfen		01
16	551158	Blindflansch		18
17	551131	Schaulochflansch		10
18	551135	Scharnierbolzen		06
19	551133	Nutmutter		02
20	551175	Türscharnier		06
21	551141	Kesselnippel		02
22	551154	Einspeiserohr Mitte	F320/8+9+10+11+12+13+14NT	10
23	551167	Befestigungsklemme für Isolierung		01
24	551142	Ankerstange M16x650	F320/10+11+12+13+14NT	04
24	551143	Ankerstange M16x780	F320/11NT	04
24	551144	Ankerstange M16x910	F320/7+12NT	04
24	551145	Ankerstange M16x1040	F320/8+13NT	05
24	551146	Ankerstange M16x1170	F320/9+14NT	06
25	551165	Mutter M16		01
26	551166	Feder		01
27	551171	Gewindestab M12x130		06
28	551163	Flanschdichtung		02
29	551136	Isolierung Brennertür		30
30	551161	Brennerflanschdichtung		07
31	551129	Scheibe D=44		02
32	550999	Wasserdruckschalter		10
33	551187	Zugentlastung		01
34	551179	Verkleidung seitlich vorne rechts		14
35	551176	Verkleidung seitlich vorne links		14
36	551180	Verkleidung seitlich hinten (L=406)	F320/8+9+13NT	13
36	551182	Verkleidung seitlich hinten (L=536)	F320/9+10+11+13+14NT	15
36	551183	Verkleidung seitlich hinten (L=666)	F320/7+11+12NT	16
37	551177	Verkleidung vorne oben		17
38	551178	Verkleidung vorne unten		15
39	551147	Verkleidung oben vorne (L=687)	F320/8+13NT	16
39	551148	Verkleidung oben vorne L=817)	F320/9+10+11+14NT	16
39	551149	Verkleidung oben vorne L=947)	F320/7+12NT	16
40	551188	Verkleidung oben hinten (L=406)	F320/8+9NT	12
40	551190	Verkleidung oben hinten (L=536)	F320/10+13+14NT	14
40	551191	Verkleidung oben hinten (L=666)	F320/11+12NT	15
41	551160	Abdeckblech oben vorne		11
42	551164	Abgassammelkasten	F320/7+8NT	35
42	551162	Abgassammelkasten	F320/9+10+11+12+13+14NT	28
43	551128	Brennertür komplett		36
44	551155	Einspeiserohr vorne		19

F320/7-14NT

www.oberelsenbuchner.de

Pos.	Art.Nr.	Benennung	Bemerkung	PG
45	551152	Einspeiserohr hinten L=352,5	F320/8+10+12+14NT	11
46	551153	Einspeiserohr hinten L=482,5	F320/7+9+11+13NT	11
47	551157	Rücklaufflansch		11
48	551159	Vorlaufflansch		12
201	551632	Isolierung Kesselblock (2550x900x80)	F320/7+11NT	18
201	551633	Isolierung Kesselblock (2550x1030x80)	F320/8+12NT	18
201	551634	Isolierung Kesselblock (2550x1160x80)	F320/9+13NT	18
201	551635	Isolierung Kesselblock (2550x1200x80)	F320/10NT	21
201	551636	Isolierung Kesselblock (2550x520x80)	F320/11+12+13NT	18
	551637	Isolierung Verkleidung vorne		05
	551638	Abdichtschnur für Kesselglieder (1 Meter)		09
	551639	Abdichtschnur für Kesseltür (1 Meter)		11
	551640	Abdichtsilicon (310ml Kartusche)		10

F110 Plus FBS20-40GH(V)

Verkleidung

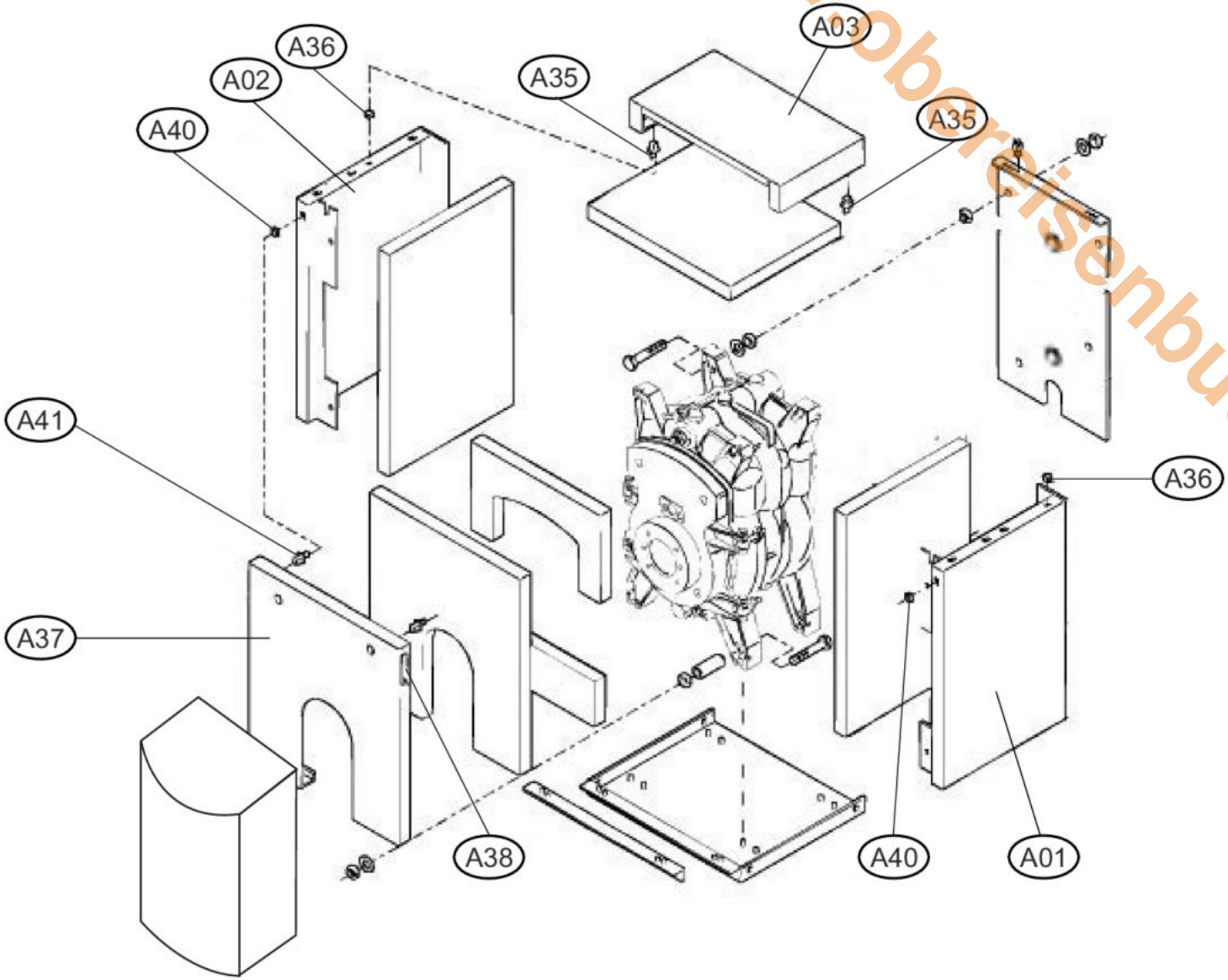

www.oberreisenbuchner.de

F110 Plus FBS20-40GH(V)

Schaltpult

www.obereisenbuchner.de

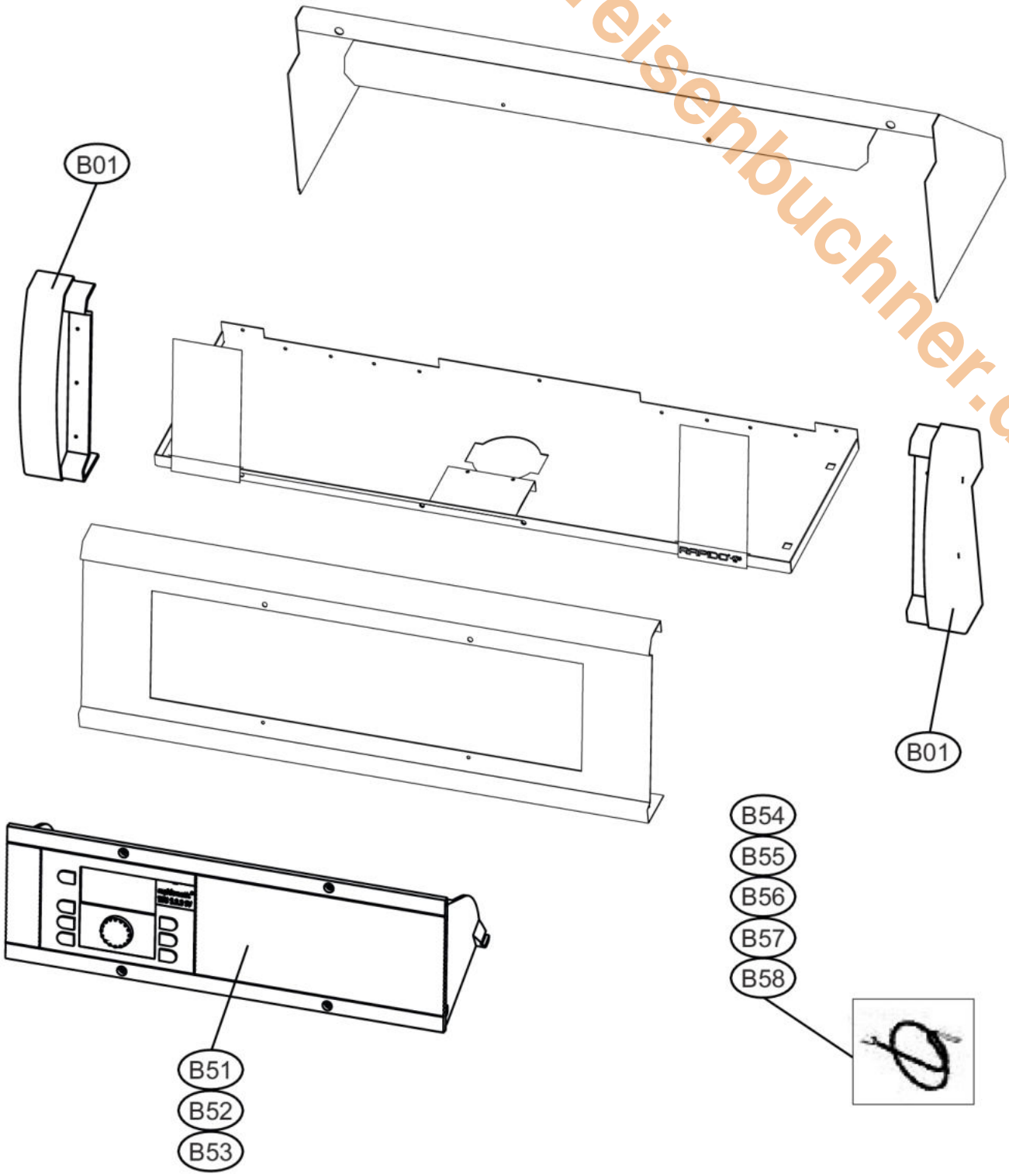

F110 Plus FBS20-40GH(V)

Kesselblock

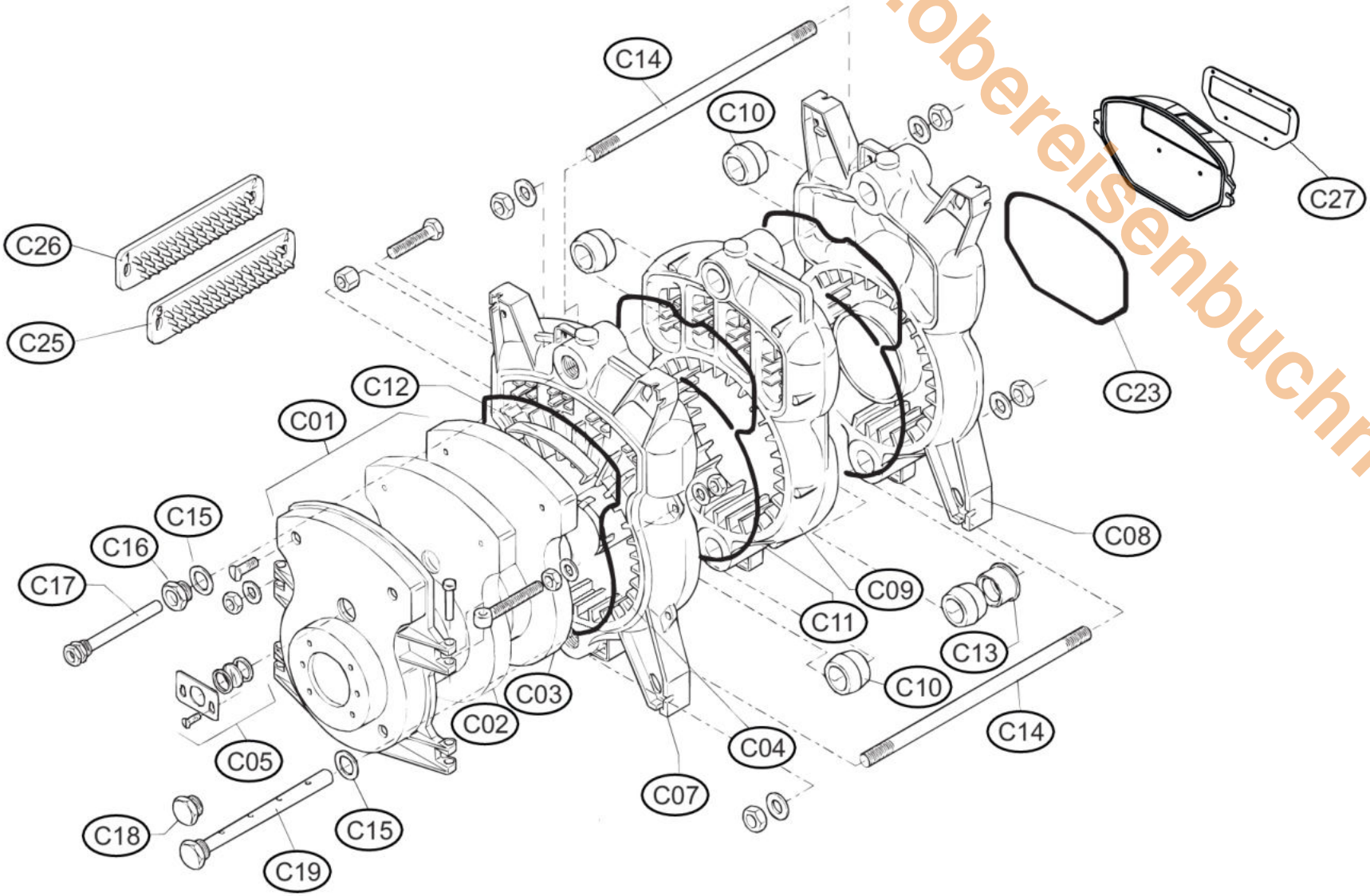

www.oberelsenbuchner.de

F110 Plus FBS20-40GH(V)

Abgaswärmetauscher

www.obereisenbuchner.de

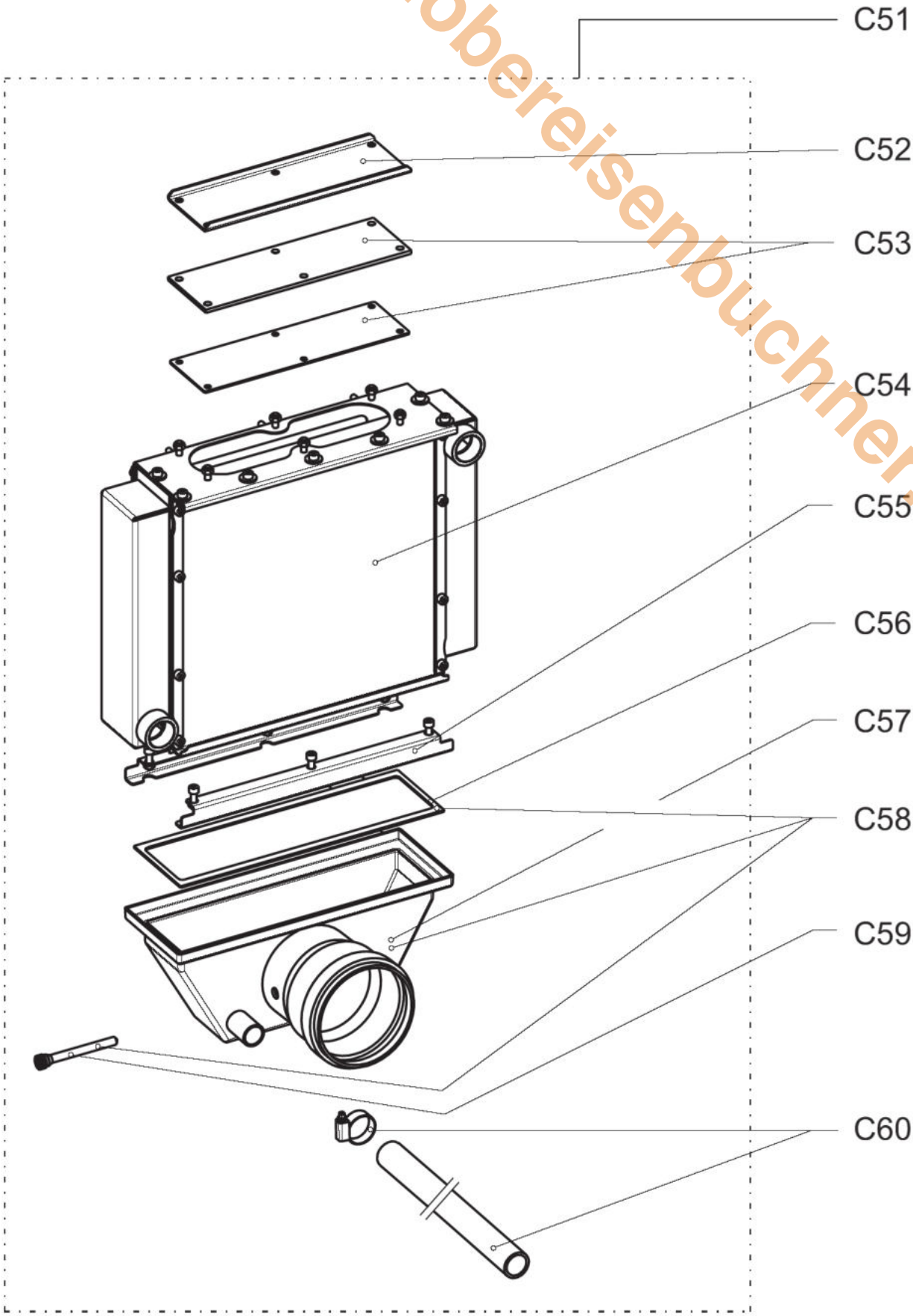

www.obereisenbuechner.de

Blaubrenner Typ HL 60 GLV.2-S für F110 Plus FBS20GH(V)

siehe Register

Zubehör / Ölbrenner / Blaubrenner HL 60 GLV_2-S und HL 60 KLV_2-S (011977)

Blaubrenner Typ HL 60 KLV.2-S für F110 Plus FBS30GH(V)

siehe Register

Zubehör / Ölbrenner / Blaubrenner HL 60 GLV_2-S und HL 60 KLV_2-S (011977)

Blaubrenner Typ HL 60 NLV.2-S für F110 Plus FBS40GH(V)

siehe Register

Zubehör / Ölbrenner / Blaubrenner HL 60 NLV_2-S (011978)

F110 Plus FBS20-40GH(V)

www.obereisenbuehner.de

Pos.	Art.Nr.	Benennung	Bemerkung	PG
A01	552587	Verkleidung seitlich rechts	FBS20GH(V)	18
A01	552588	Verkleidung seitlich rechts	FBS30GH(V) + FBS40GH(V)	18
A02	552589	Verkleidung seitlich links	FBS20GH(V)	18
A02	552590	Verkleidung seitlich links	FBS30GH(V) + FBS40GH(V)	18
A03	552591	Verkleidung oben	FBS20GH(V)	15
A03	552592	Verkleidung oben	FBS30GH(V) + FBS40GH(V)	16
A35	508322	Rastbolzen Verkleidung (4 Stück)		01
A36	508323	Rastbuchse Verkleidung (4 Stück)		01
A37	508415	Verkleidung F110NT vorne		17
A38	508333	Griffmulde		01
A40	508773	Rastbuchse Verkleidung F110NT vorne (2 Stück)		01
A41	508772	Rastbolzen Verkleidung F110NT vorne (2 Stück)		01
B01	552586	Kunststoffseitenteile Schaltpult		08
B51	552272	Regelung rapidomatic TU2.3S	F110 Plus FBS20-40GH	32
B51	552273	Regelung rapidomatic TUZ2.3.3SV	F110 Plus FBS20-40GHV	33
B52	552495	Sicherheitstemperaturbegrenzer		12
B53	552496	Netzschalter		03
B54	506984	Außenfühler AF 200		08
B55	507019	Kesseltauchfühler KVT 20/2/6 (L=2m)		08
B56	506091	Speichertauchfühler KVT 20/5/6 (L=5m)		10
B57	507060	Vorlaufanlegefühler VF 202		09
B58	552265	Abgasfühler PT1000/2,5/6 (L=2,5m)		11
C01	502226	Brennertür F100NTT komplett mit Isolierung u. Schauglas		26
C02	500534	Isolierung Tritonkaowoolmatte 1000x610x12 mm		10
C03	502227	Isolierstein Brennertür F100NTT		11
C04	502242	Glasfaserdichtschnur d= 10 mm für Brennertür (1 Meter)		01
C05	502237	Schaulochdeckel F100NTT kpl. mit Dichtung u. Glas		04
C07	500694	Kesselglied F100/3-5NTT vorne kpl.		25
C08	504619	Kesselglied F100NTT hinten kpl.		25
C09	500696	Kesselglied F100NTT Mitte kpl.		29
C10	502203	Kesselnippel F100NTT		01
C11	500654	Isokeramschnur d= 4 mm für Kesselglieder (1 Meter)		01
C12	502210	Abgasleitblech F100NTT		04
C13	508448	HT-Nippel 11/4" für Einspeiserohr F110NT		01
C14	502204	Ankerstange M12x310 kpl.	FBS20GH(V)	05
C14	502205	Ankerstange M12x440 kpl.	FBS30GH(V) + FBS40GH(V)	05
C15	502225	Dichtung HD300 grün, 56x42x3		01
C16	502224	Radiator-Stopfen R11/4"x1/2"		02
C17	500466	Tauchhülse R1/2"x180mm mit Feder		02
C18	502223	Radiator-Endstopfen R11/4" (nur für F110/3NT)		01
C19	508439	Einspeiserohr F110/4NT	FBS30GH(V) + FBS40GH(V)	12
C23	503070	Isokeramschnur d= 6 mm für Abgassammelkasten (1 Meter)		01
C25	502213	Strahlungswandler F100/3NTT 240x80mm	FBS20GH(V)	06
C25	502215	Strahlungswandler F100/4NTT 370x80mm	FBS30GH(V) + FBS40GH(V)	07
C26	502212	Strahlungswandler F100/3NTT 240x90mm	FBS20GH(V)	06
C26	502214	Strahlungswandler F100/4NTT 370x90mm	FBS30GH(V) + FBS40GH(V)	07
C27	552585	Dichtung (Abgassammelkasten/Abgaswärmetauscher)		01
C51	552475	Abgaswärmetauscher kpl	FBS20GH(V)	36
C51	552485	Abgaswärmetauscher kpl	FBS30GH(V) + FBS40GH(V)	36
C52	552476	Reinigungsdeckel	FBS20GH(V)	15
C52	552486	Reinigungsdeckel	FBS30GH(V) + FBS40GH(V)	15
C53	552477	Dichtung für Reinigungsdeckel	FBS20GH(V)	10
C53	552487	Dichtung für Reinigungsdeckel	FBS30GH(V) + FBS40GH(V)	16
C54	552478	Abgaswärmetauscher (Modul)	FBS20GH(V)	36
C54	552488	Abgaswärmetauscher (Modul)	FBS30GH(V) + FBS40GH(V)	36

F110 Plus FBS20-40GH(V)

Pos.	Art.Nr.	Benennung	Bemerkung	PG
C55	552479	Klemmleiste mit Schrauben	FBS20GH(V)	17
C55	552489	Klemmleiste mit Schrauben	FBS30GH(V) + FBS40GH(V)	17
C56	552480	Dichtung für Kondensatwanne	FBS20GH(V)	06
C56	552490	Dichtung für Kondensatwanne	FBS30GH(V) + FBS40GH(V)	07
C57	552481	Kondensatwanne	FBS20GH(V)	24
C57	552491	Kondensatwanne	FBS30GH(V) + FBS40GH(V)	27
C58	552482	Kondensatwanne kpl mit Dichtung und Tauchhülse	FBS20GH(V)	25
C58	552492	Kondensatwanne kpl mit Dichtung und Tauchhülse	FBS30GH(V) + FBS40GH(V)	28
C59	552483	Tauchhülse		11
C60	552484	Kondensatschlauch mit Schelle		09
	504711	Reinigungsbürste F100NTT		08
	505381	Isolierung Glasfaserfilz 1000x1200x40 mm		09
	507369	Bürstenstiel F100NTT		08

www.obereisenbuchner.de

KONTAKTADRESSE

www.obereisenbuchner.de

Aufgrund der Gerätevielfalt können leider nicht alle Ersatzteile, die wir führen, in dieser Liste aufgenommen werden. Sollten Sie ein bestimmtes Ersatzteil benötigen, setzen Sie sich bitte mit uns in Verbindung.

Wir liefern Ersatzteile aller gängigen Hersteller und Geräte!

OBEREISENBUCHNER
Technischer Geräte - und Ersatzteilvertrieb

Ludwig Obereisenbuchner
Groß- und Einzelhandel

Technischer Geräte- und Ersatzteilvertrieb

D-82131 Gauting

Telefon: 089 - 850 18 75
Telefax: 089 - 850 94 39

info@obereisenbuchner.de
www.obereisenbuchner.de