Ersatzteile-Katalog für RAPIDO Brennwertgeraete



www.obereisenbuchner.de

Rapido – Einfach clevere Wärme

RAPIDO®
Clevere Wärme.

GAK100/20EUS

www.obereisenbuchner.de

Pos.	Art.Nr.	Benennung	Bemerkung	PG
01	505306	Abgasanschluß GAK100/20EUS		20
02	505662	Abgasführung Drahtfeder		01
06	507277	Automatischer Schnellentlüfter 3/8"		05
08	550608	Brennerinlay für Gasflächenbrenner		26
09	550601	Dichtung für Brenner GAK		10
11	550602	Dichtung für Mischkanal GAK		04
12	550603	Dichtung für Reinigungsöffnung		13
17	550609	Dichtungsring für Brennerinlay		05
18	504998	Differenzdruckwächter Typ LGW 3A1H		16
24	505147	Drei-Wege-Ventil R1",220V		23
25	503483	Druckausdehnungsgefäß ROM 13 Liter		20
26	503782	Druckwächter GW 50 - A4		16
27	505069	Edelstahlwellrohr 1" x 130mm		13
28	505070	Edelstahlwellrohr 1" x 250mm		14
32	550604	Entlüftungsventil 3/8" mit Ablauf		05
33	506764	Kesselfüll- und Entleerungshahn 1/2" mit Kappe		07
37	503350	Gas-Eckhahn 1/2" für GA110EUS		12
38	505624	Gasanschlußrohr GAK100/20EUS Zsb		16
39	505239	Gasfeuerungsautomat MMI 810.1 Mod. 1.3		29
41	504999	Gasmagnetventil SIT 832 Tandem		25
42	505013	Gebläse GAK100EUS kpl.		30
45	505068	Haltebügel GAK100/20EUS links		16
46	505067	Haltebügel GAK100/20EUS rechts		16
47	505340	Haltewinkel GAK100EUS Ausdehnungsgefäß		02
50	505326	HT-Rohr DN40x250		04
51	505324	HT-Syphon-Winkel DN40x30°		02
57	505645	Kondensatschlauch di=10 x 1100mm		02
59	505541	Luftabgasführung GAK100EUS Muffe d=125		08
60	505062	Manometer RF50 D201		06
68	502378	Panzerschlauch mit Dichtung, 1" i-a x 600		14
69	503486	Panzerschlauch mit Dichtung, 1/2" i-a x 500		07
79	505663	Schaltfeld GAK100/20EUS kpl. verdrahtet		36
80	550605	Schauglas mit Halter GAK kpl.		16
94	502379	Umwälzpumpe Wilo TRS 25/70, Anschluß 6 Uhr		22
96	505159	Verteilerrohr GAK100/20EUS Vorlauf Heizung u. Speicher		16
97	550610	Wärmedämmformteil für Brennerinlay		15
	500106	Zündstecker BERU OE 6/1 RTFM 196		04
	500113	Signalleuchte Typ 27.03 (Betriebsleuchte)		01
	500115	Wippenschalter 1805.7104	(Ein/Aus)	04
	500116	Wippenschalter 1802.1102	(man/auto)	02
	500441	Sicherheitsventil R1/2", 2,5 bar		07
	500457	Fernthermometer TFW 58 PSR		10
	500467	Kupferlamelle		01
	501137	Dichtung HD300 grün, 44x32x2		01
	503173	Zündtrafo ZT 870		16
	503299	Dichtung HD300 grün, 30x20x2		01
	503323	Speichervorlauf GA110EUS		10
	503337	Verkleidung GA110EUS vorne unten		09
	503339	Kesselseite GA110EUS rechts		18
	503340	Kesselseite GA110EUS links		18
	503572	Verkleidung GA100EUS vorne oben		11
	505076	Tauchhülse R1/2"x100mm,di=7,5mm		06
	505240	Sockel für Gasfeuerungsautomat kpl.		09
	505325	HT-Gummimanschette DN40/30a		01
	505347	Trafo 24V/1,5A für GAK100EUS		19
	505440	Sicherheitstemperaturbegrenzer RAK 77.4/3404		13
	505450	Widerstand 10 Ohm 25 Watt		08

GAK100/20EUS

Pos.	Art.Nr.	Benennung	Bemerkung	PG
	505610	Rohrdoppelnippel 60mm x R1/2" verzinkt		01
	505620	Flansch, Gerade 1/2" komplett mit Schrauben und Dichtung		02
	505621	Flansch, Winkel 1/2" komplett mit Schrauben und Dichtung		05
	505622	Anschlußkabel GMV SIT Tandem (GA100/10-25E)		04
	505632	Anschlußblech GAK100EUS Zsb.		24
	505644	Rohrdoppelnippel 230mm x R3/4"		03
	505649	Kondensatabführung GAK100/20EUS Zsb.		12
	505839	Zündkabel ZT 870, 100 cm lang		08
	505840	Netzkabel ZT 870, 130 cm lang		03
	506416	Prüfnippel R 1/8"		02
	507173	Ionisationselektrode GAK110 mit Dichtung kpl.		14
	507931	Kesseltemperaturregler 33-85°C (711.X1238.05A) kpl.		11
	508267	Drehknopf für Kesseltemperaturregler kpl.		04
	508555	Wärmetauscher GAK		36
	550600	Zündelektrode mit Dichtung kpl.		12
	550606	Dichtung für Zündelektrode GAK		01
	550607	Dichtung für Ionisationselektrode GAK		01

www.ogereisenbuchner.de

GAK100/20EUS

www.oberelsenbauer.de

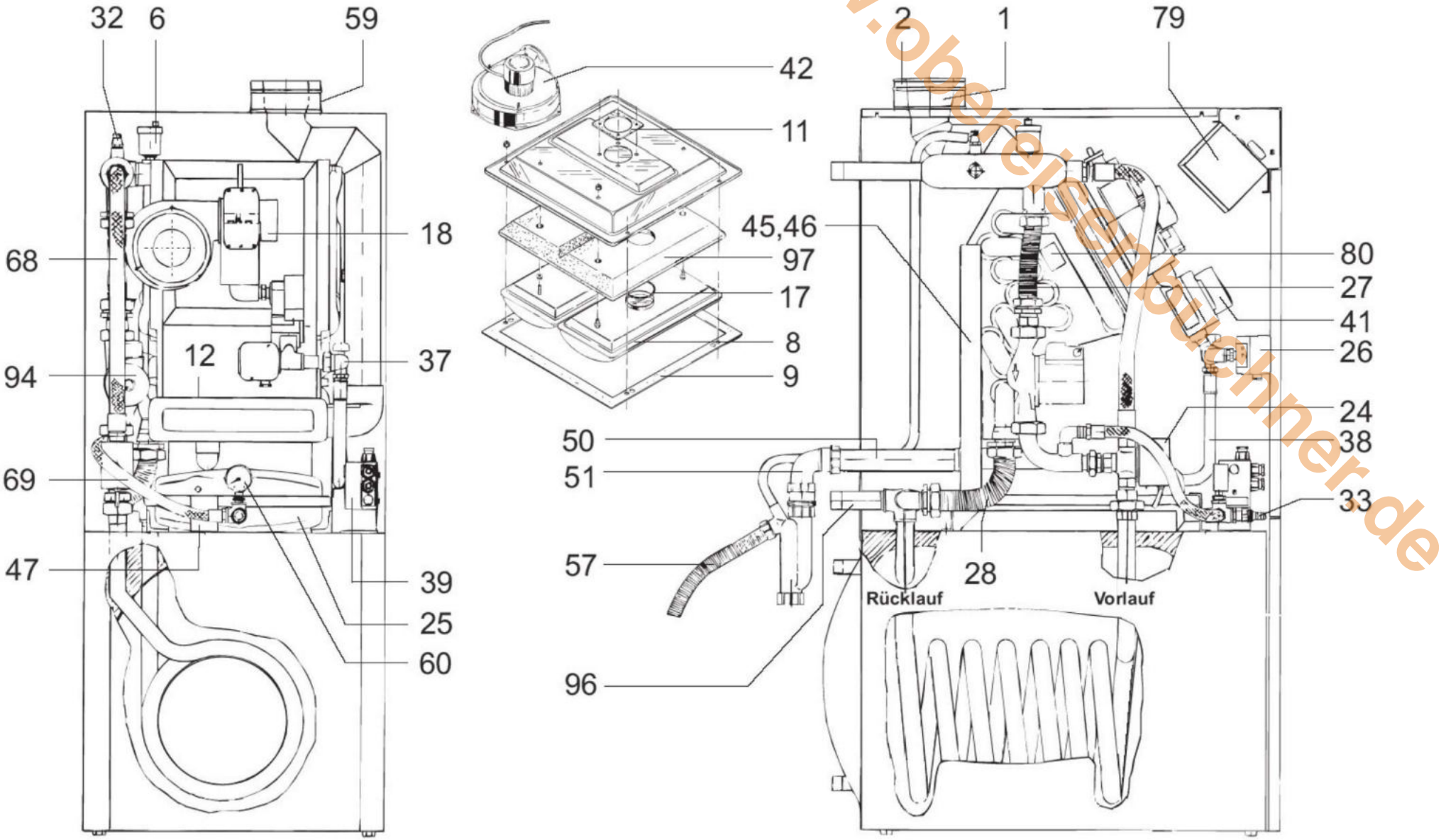

Baureihe bis 31.03.97
Änderungen vorbehalten !

GAK100/20EUS
009029 - 01.04.00

Econpact Plus GBW25GH mit A-Klasse-Pumpe
Schaltpult

www.obereisenbuchner.de

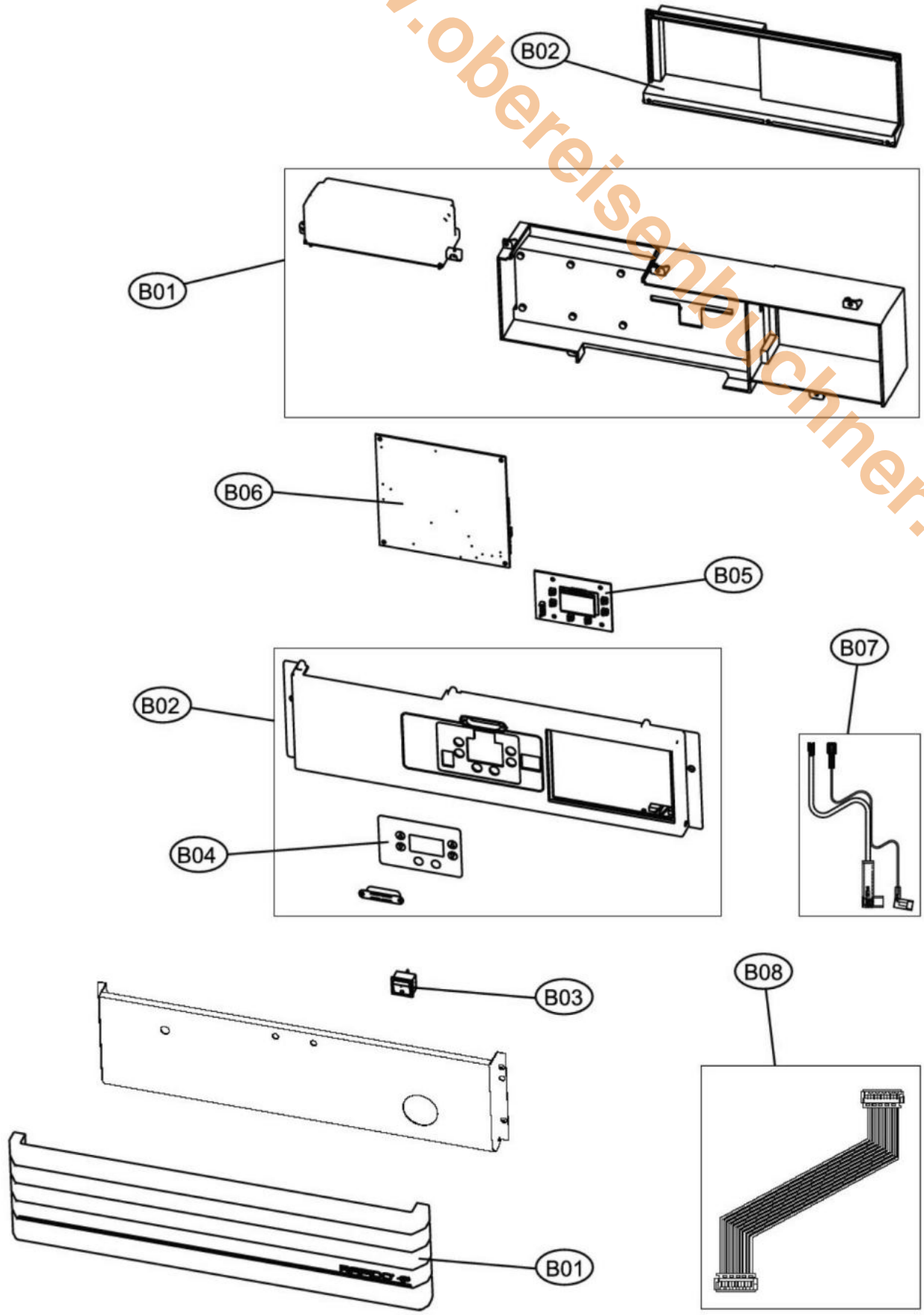

www.obereisenbuchner.de

GAK110/60-150E

Brennereinheit GAK110/80E

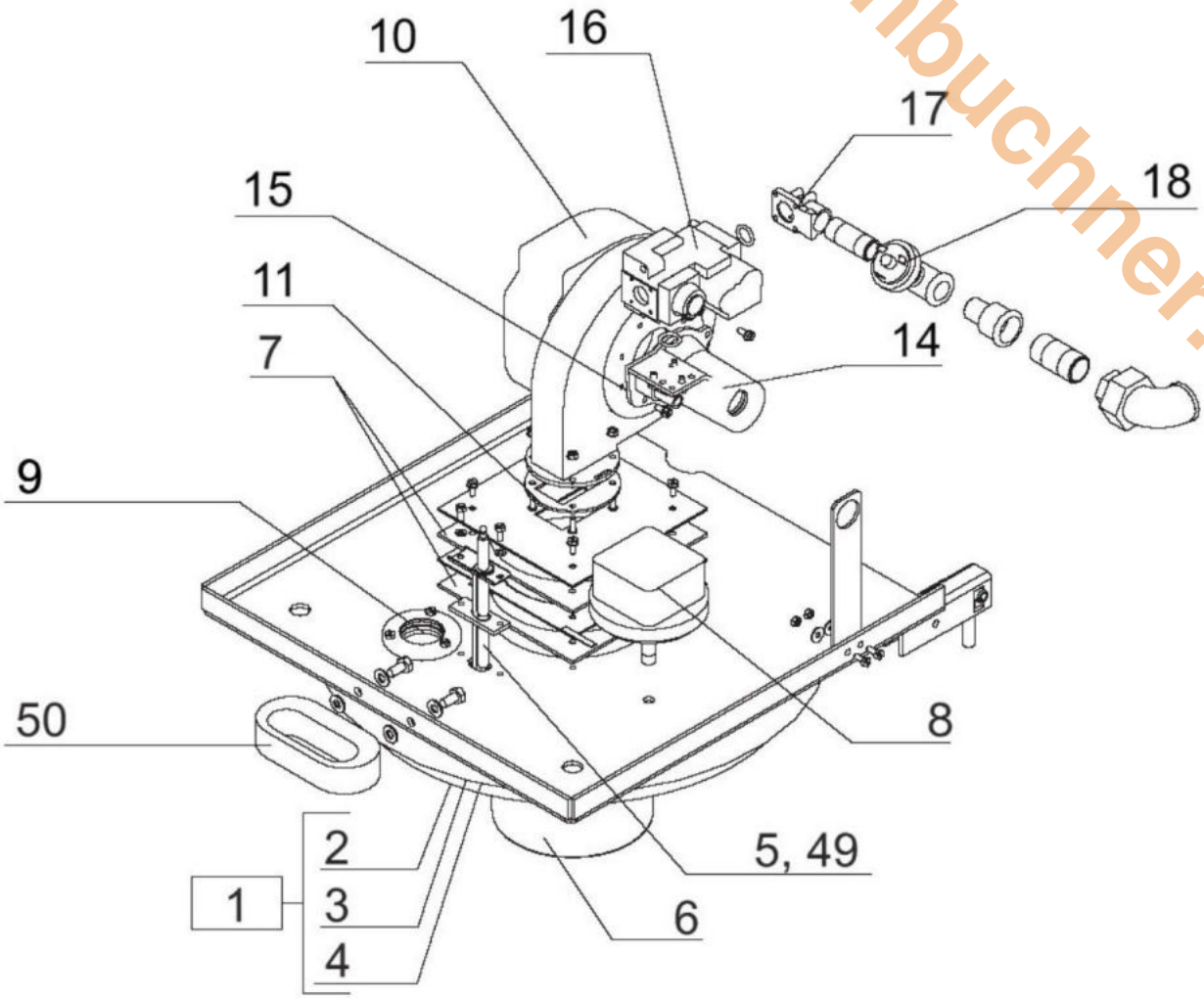

www.obereisenbuchner.de

GAK110/60-150E

Brennereinheit GAK110/100E

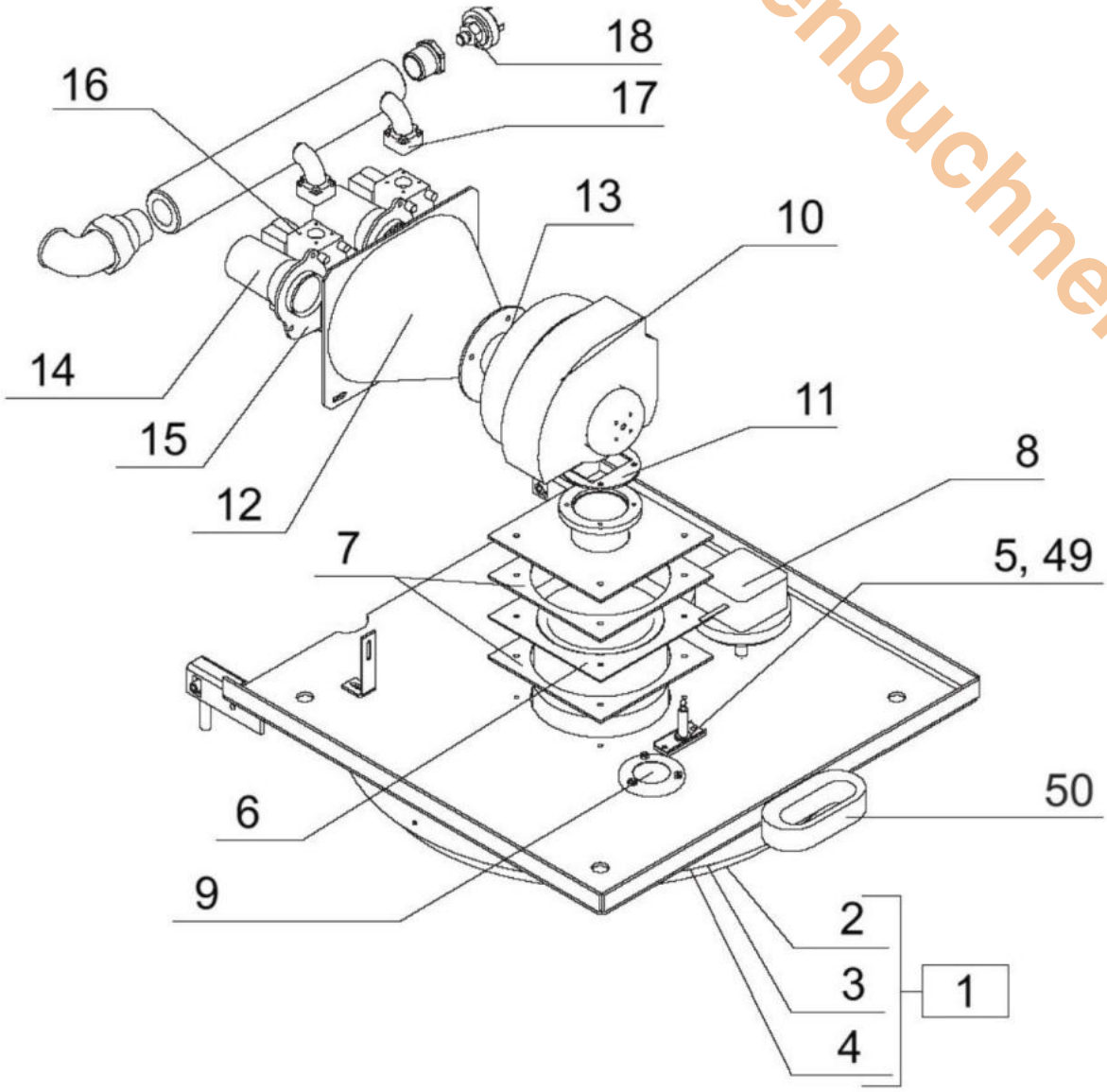

www.obereisenbuchner.de

GAK110/60-150E

Brennereinheit GAK110/125+150E

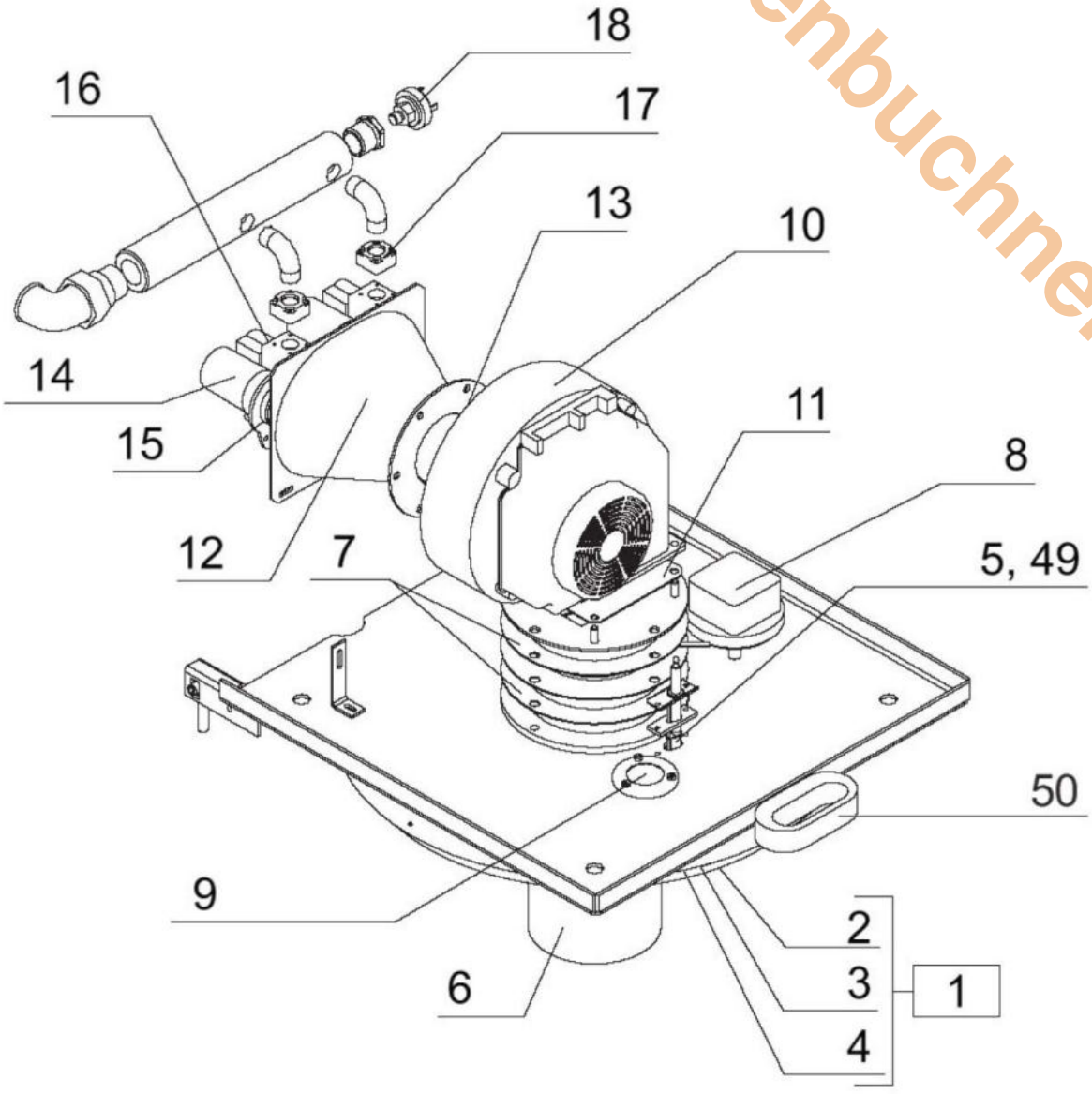

www.obereisenbuchner.de

GAK110/60-150E

Kesselblock GAK110/60+80+100E

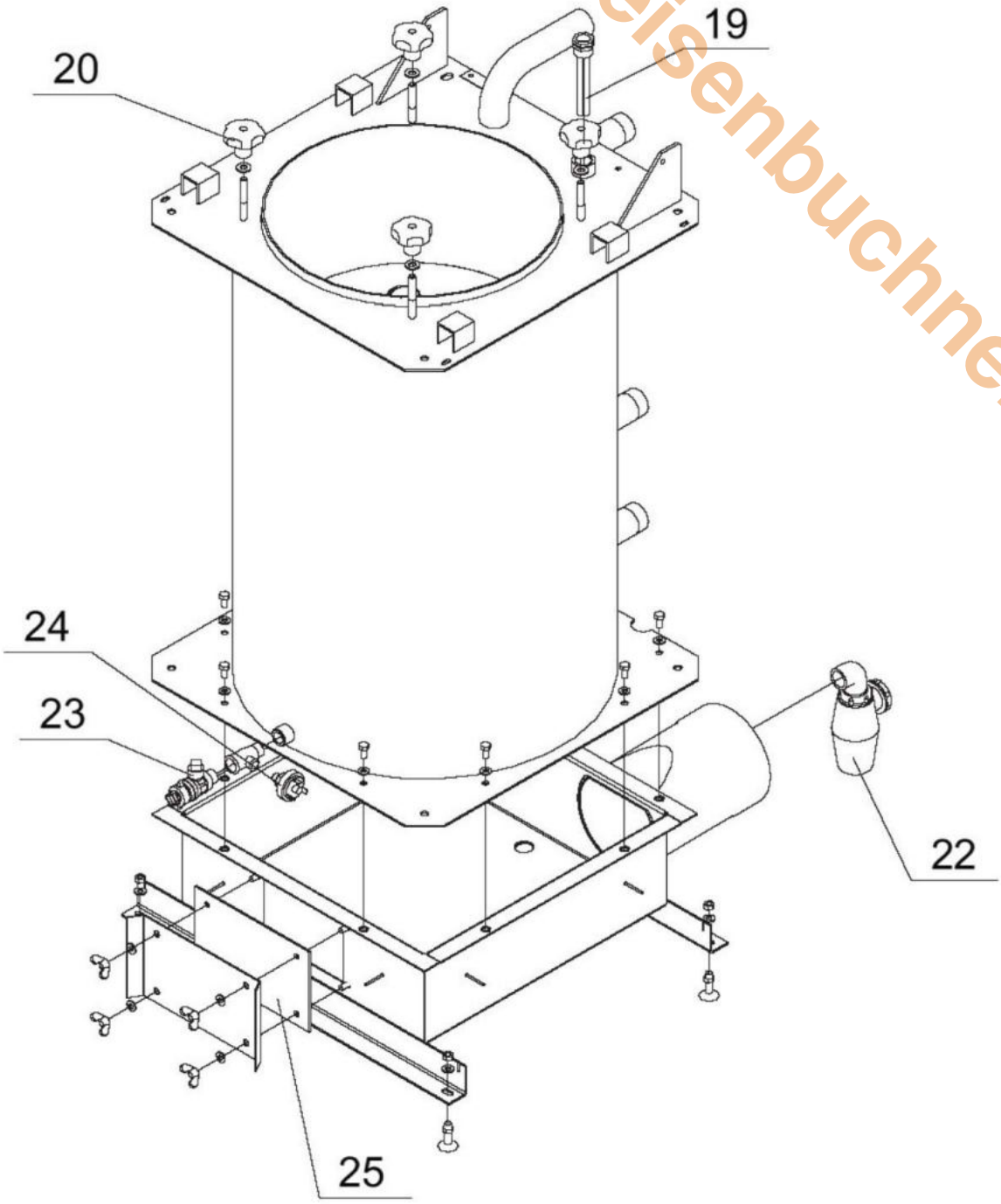

www.obereisenbuchner.de

GAK110/60-150E

Kesselblock GAK125+150E

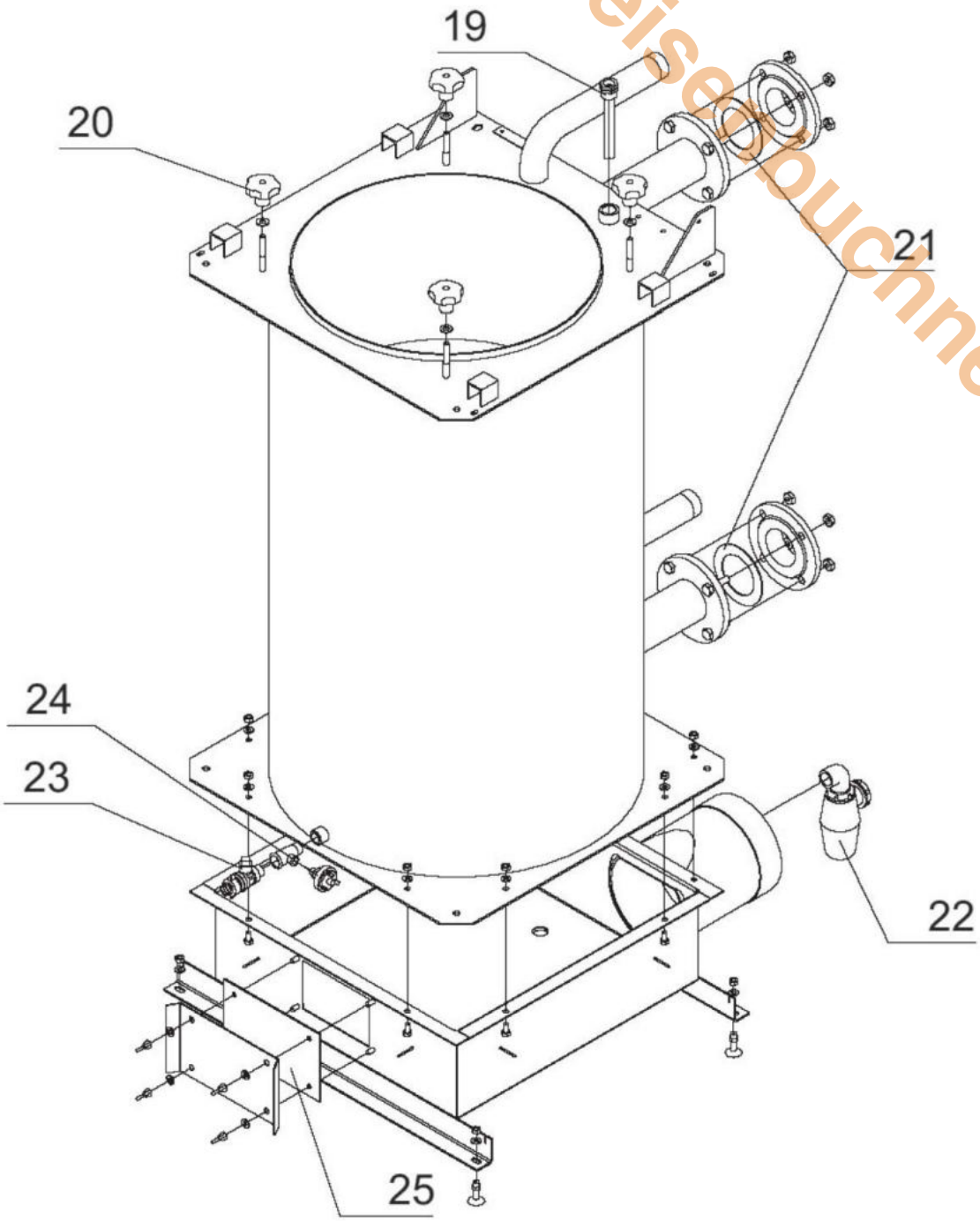

www.oberleisenbuchner.de

GAK110/60-150E

Verkleidung

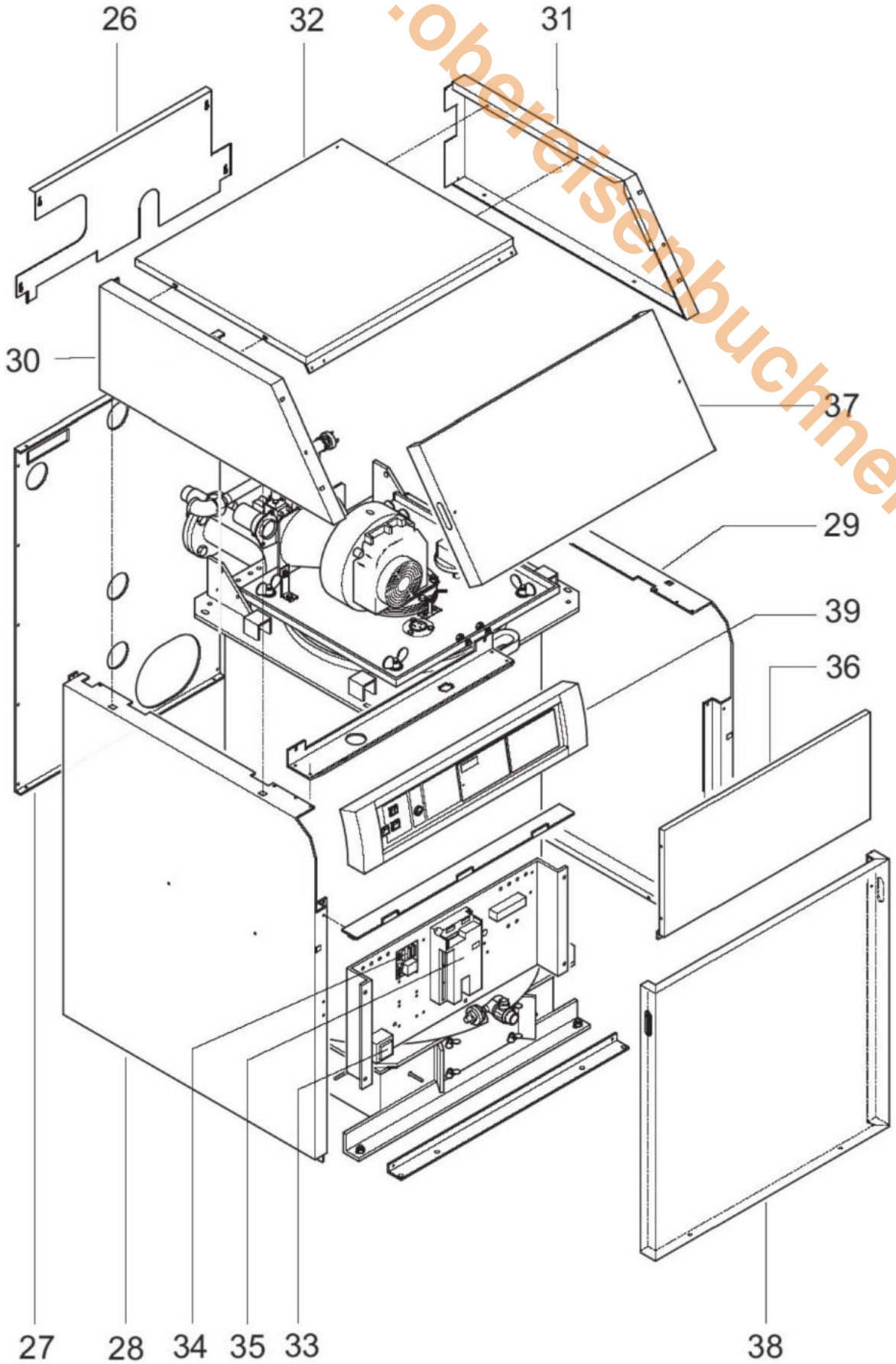

www.obereisenbuchner.de

GAK110/60-150E

Schaltpult

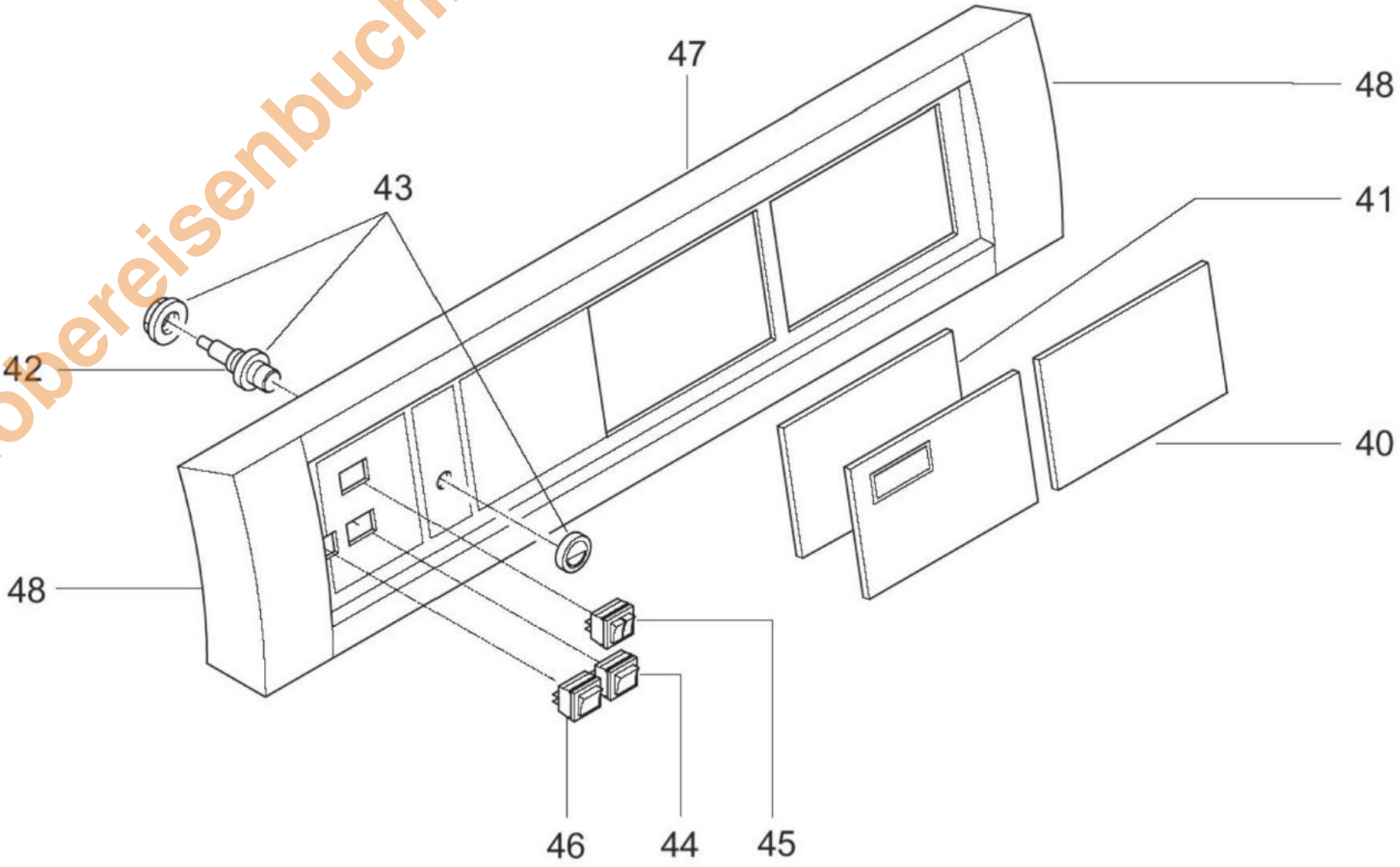

GAK110/60-150E

www.obereisenbuchner.de

Pos.	Art.Nr.	Benennung	Bemerkung	PG
01		Brennerflansch GAK110/60+80E mit Formstein kpl.		
01		Brennerflansch GAK110/100E mit Formstein kpl.		
01		Brennerflansch GAK110/125+150E mit Formstein kpl.		
02		Formstein GAK110/60+80E		
02		Formstein GAK110/100-150E		
03	550946	Glasfaserdichtschnur d=18 mm		08
04	550947	Isolierung Brenner GAK110/60-80E		08
04	550948	Isolierung Brenner GAK110/100-150E		07
05	551653	Zünd- u. Ionisationselektrode GAK110/60+80E kpl. mit Dichtung	GAK110/60+80E	17
05	551654	Zünd- u. Ionisationselektrode GAK110/100+125+150E kpl. mit Dichtung	GAK110/100+125+150E	16
06	550959	Brennerzylinder GAK110/60-100E, d=140x272,5		34
06	550960	Brennerzylinder GAK110/125-150E, d=140x362,5		35
07	550951	Dichtung Brenner GAK110/60-100E		07
07	550952	Dichtung Brenner GAK110/125-150E		07
08	550968	Druckschalter Feuerraum DL3A		31
09	550973	Schauglas GAK110/60-150E kpl.		10
10	550963	Gebläse GAK110/60-100E, RG 148/1200-3624		33
10	550967	Gebläse einflutig GAK110/125-150E, G1G170-AB31-05		35
11	550953	Dichtung Gebläse GAK110/60-100E, d=85/60x3		05
11	550954	Dichtung Gebläse GAK110/125-150E		06
12		Übergangstrichter GAK110/100E		
12		Übergangstrichter GAK110/125+150E		
13	550956	Dichtung Übergangstrichter GAK110/100E, d=110x3		05
13	550958	Dichtung Übergangstrichter GAK110/125-150E, d=110x3,5		04
14	550961	Venturirohr VF-001		16
14	550964	Venturirohr VF-051		16
15	550955	Dichtung Venturirohr GAK110E		03
16	550962	Gasmagnetventil GAK110E VK8125V1036		24
17	505620	Flansch, Gerade 1/2" komplett mit Schrauben und Dichtung	GAK110/100+125+150E	02
17	505621	Flansch, Winkel 1/2" komplett mit Schrauben und Dichtung	GAK110/60+80E	05
18	550965	Gasdruckwächter Erdgas SIT 310		15
18	550966	Gasdruckwächter Flüssiggas SIT 310		14
19	550944	Tauchhülse R3/4" x 140 GAK110/60-150E		09
20	550945	Stemgriff GAK110/60-150E		09
21	550940	Dichtung Flansch GAK110/125-150E, NW65x6		08
22	550941	Syphon GAK110/60-150E		16
23	550942	Kesselfüll- und Entleerungshahn 1/2" mit Kappe, GAK110/60-150E		12
24	550943	Wasserdruckschalter SIT 340 GAK110/60-150E		14
25	550939	Dichtung Inspektionsöffnung Kondensatsammler GAK110E		07
26	509957	Kesselrückwand GAK110/60-100E Oberteil kpl.		08
26	509958	Kesselrückwand GAK110/125+150E kpl.		09
27	509748	Kesselrückwand GAK110/60-100E Unterteil kpl.		13
27	509765	Kesselrückwand GAK110/125+150E Unterteil kpl.		15
28	509736	Verkleidung GAK110/60-100E seitlich unten links kpl.		16
28	509753	Verkleidung GAK110/125+150E seitlich unten links kpl.		16
29	509737	Verkleidung GAK110/60-100E seitlich unten rechts kpl.		16
29	509754	Verkleidung GAK110/125+150E seitlich unten rechts kpl.		16
30	509739	Verkleidung GAK110/60-100E seitlich oben links kpl.		11
30	509756	Verkleidung GAK110/125+150E seitlich oben links kpl.		12
31	509740	Verkleidung GAK110/60-100E seitlich oben rechts kpl.		11
31	509757	Verkleidung GAK110/125+150E seitlich oben rechts kpl.		12
32	509742	Verkleidung GAK110/60-100E oben		12
32	509759	Verkleidung GAK110/125+150E oben		12
33	509836	Trafo GAK110/60-150E		20
34	509834	Interface RMCI-1400 TEM4 Kaskade		17
35	509833	Gasfeuerungsautomat MCBA 1482 D V3.0		32
36	509728	Abdeckblech Elektrogehäuse GAK110/60-150E		09

GAK110/60-150E

www.obereisenbuehnen.de

Pos.	Art.Nr.	Benennung	Bemerkung	PG
37	509744	Verkleidung GAK110/60-100E vorne oben kpl.		11
37	509761	Verkleidung GAK110/125+150E vorne oben kpl.		13
38	509746	Verkleidung GAK110/60-100E vorne unten kpl.		16
38	509763	Verkleidung GAK110/125+150E vorne unten kpl.		16
39	509830	Schaltfeld GAK110/60-150E kpl.		33
40	507919	Blindblende für rapidomatic		03
41	509831	Displayplatine GAK110/60-150E		16
42	500464	Sicherung 6,3A / 230 Volt		01
43	506285	Sicherungshalter mit Sicherung		04
44	507667	Wippenschalter 1804.1102	(auto/man Kesselkreispumpe)	02
45	500520	Wippenschalter 1806.1102	(auto/man HK-u. Speicherladepumpe)	03
46	500115	Wippenschalter 1805.7104	(Ein/Aus)	04
47	509732	Schaltfeld Gehäuse GAK110/60-150E kpl.	incl. Abschlußkappen	23
48	509826	Abschlußkappe Schaltfeld GAK110/60-150E		12
49	550957	Dichtung Zünd- u. Ionisationselektrode GAK110/60+80E	GAK110/60+80E	01
49	551655	Dichtung Zünd- u. Ionisationselektrode GAK110/100+125+150E	GAK110/100+125+150E	01
50	551656	Griff für Brennerflansch		08
	507307	Kesselfühler Rücklauf u. Speicherfühler GAK (Gasmodul)		10
	508358	Distanzhalter Leiterplatte (2 Stck)		01
	509827	Kabelbaum Schaltfeld GAK110/60-150E		09
	509829	Anschlußkabel Gasfeuerungsautomat - Displayplatine GAK110E		09
	509832	Montagesatz Verkleidung GAK110/60-150E kpl.		02
	509837	Kabelbaum Elektrogehäuse GAK110/60-150E		30
	509838	Zündkabel GAK110/60-150E		10
	550949	Zündstecker Winkel 90°, GAK110/60-150E		07
	550972	Kondensatpumpe GAK110/60-150E kpl.		30
	550975	Anschlußkabel mit Gleichrichter		11

GAK120/15EU-Econfloor

Verkleidung

www.obereisenbuchner.de

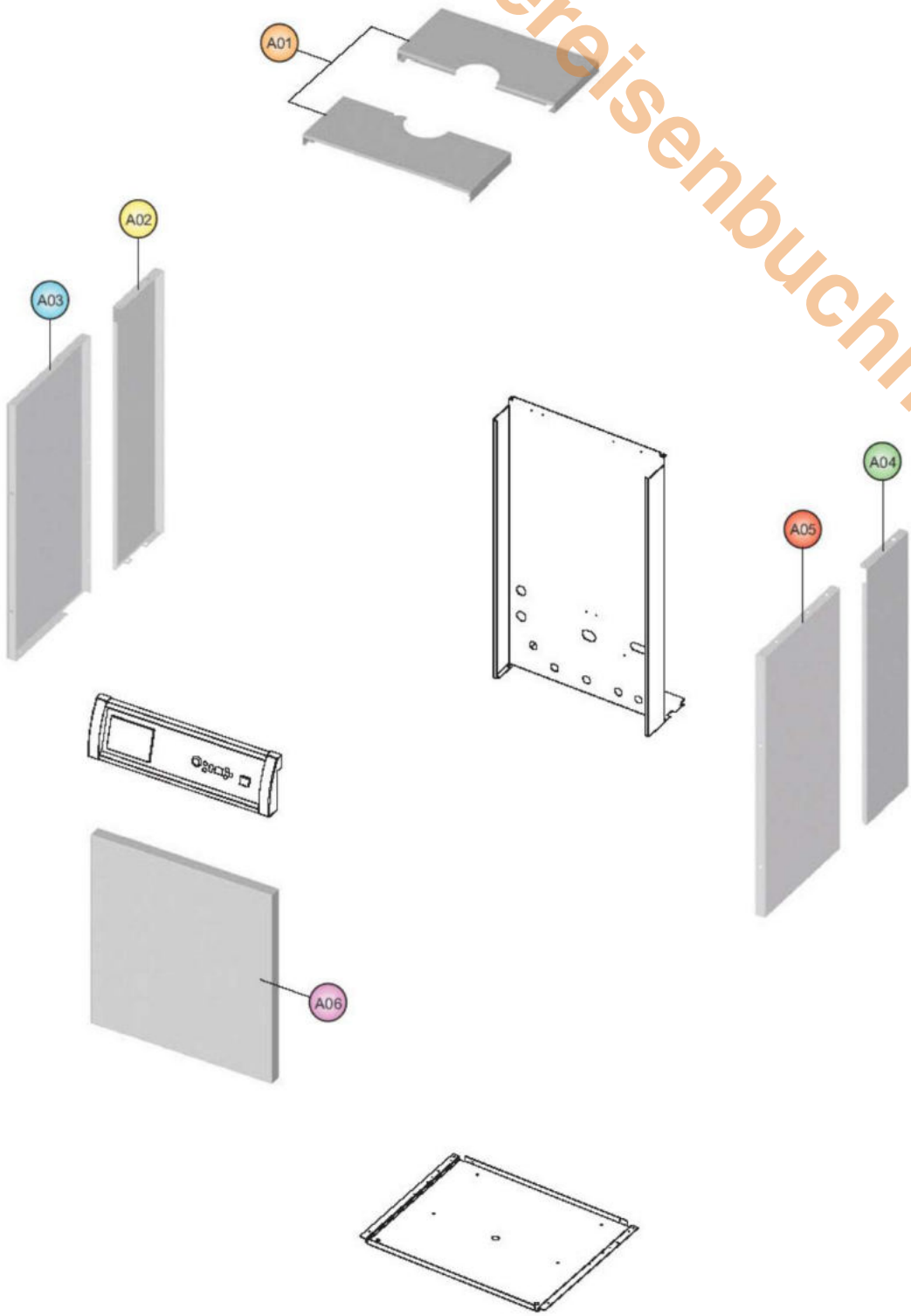

www.obereisenbuchner.de

GAK120/15EU-Econfloor

Schaltpult

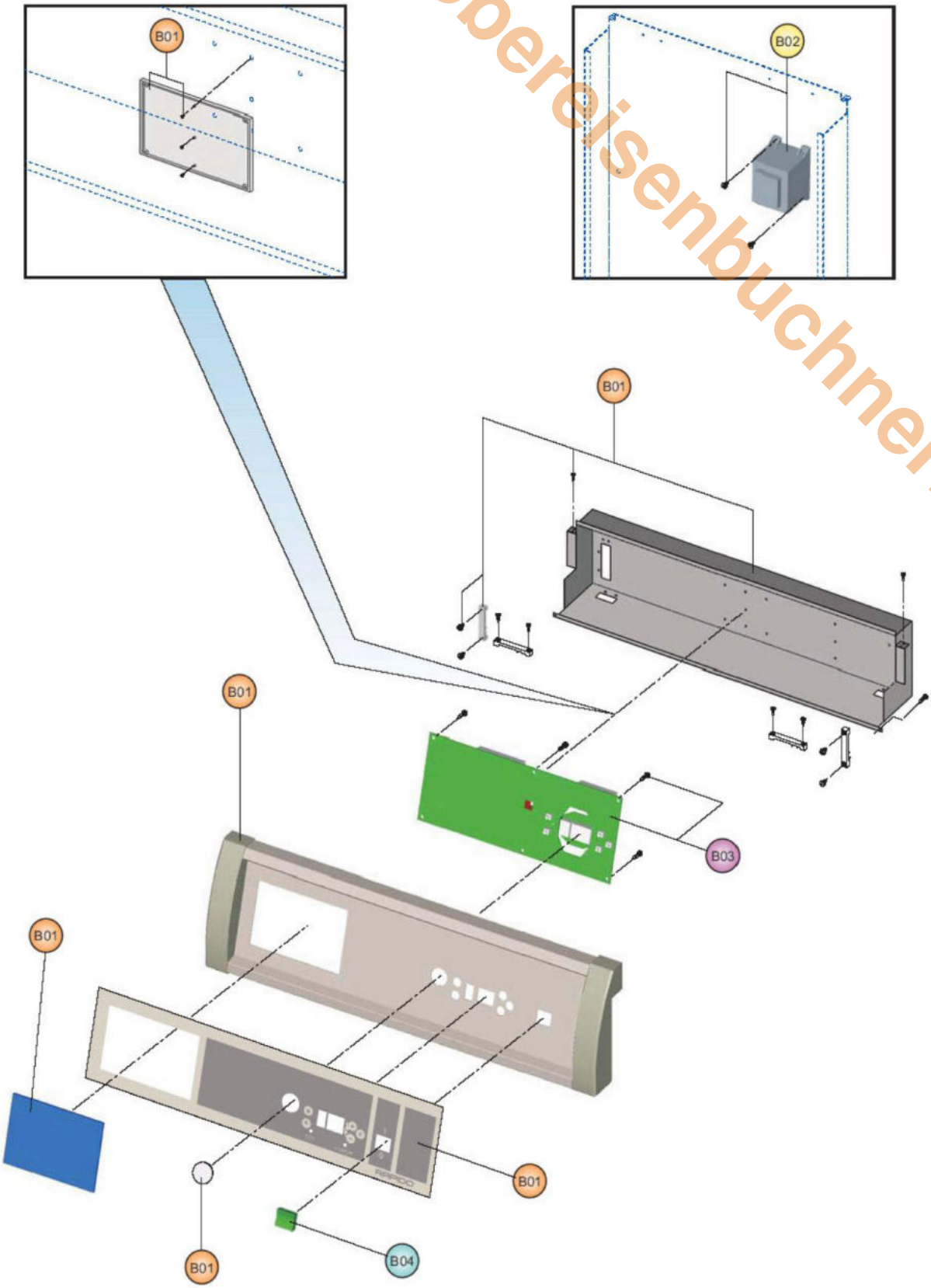

www.obereisenbuchner.de

GAK120/15EU-Econfloor

Hydraulik 1

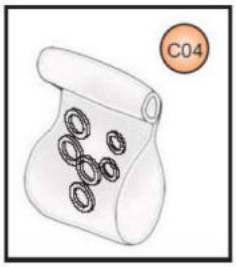

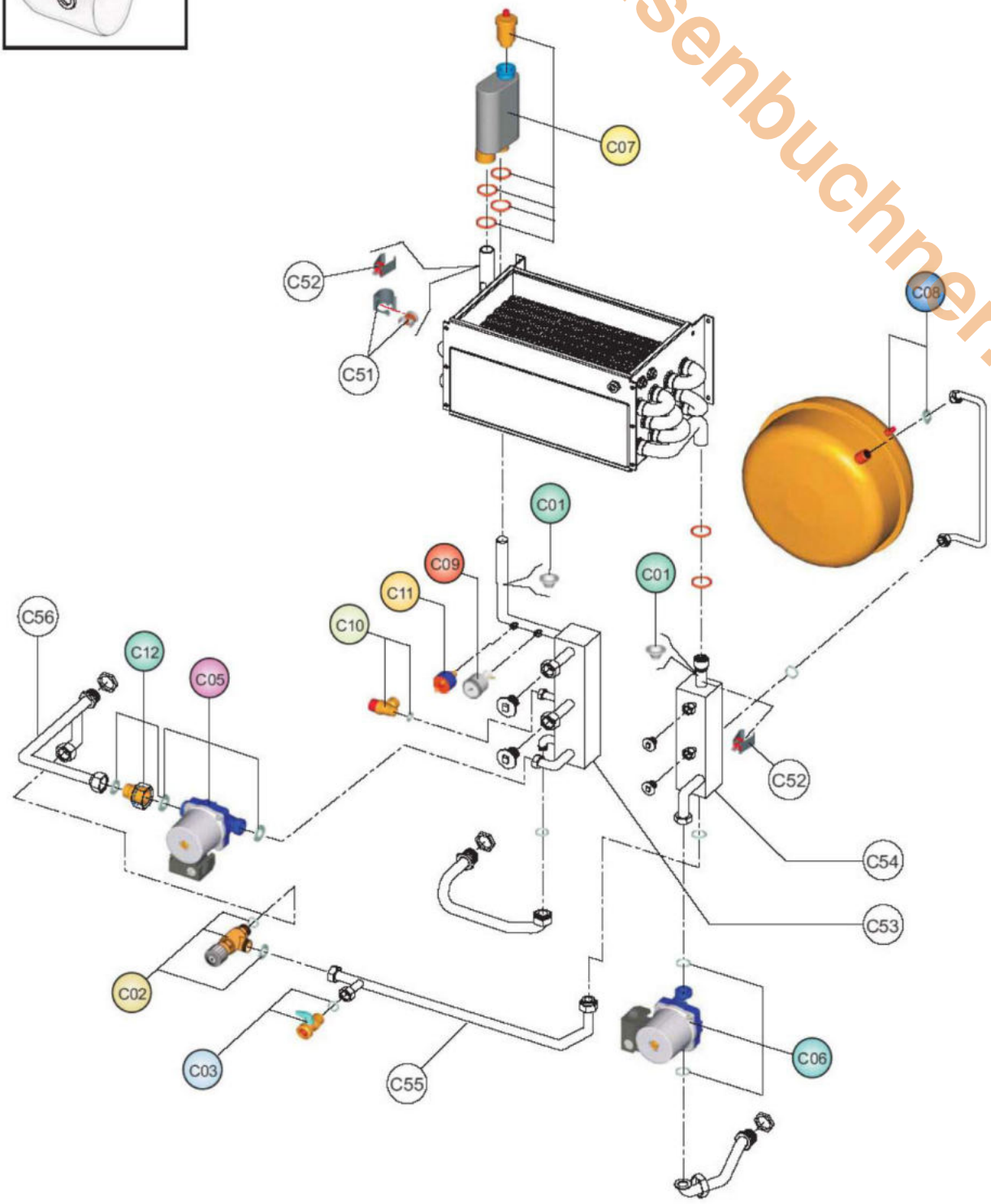

www.oberelsenbuchner.de

GAK120/15EU-Econfloor

Hydraulik 2 (optional)

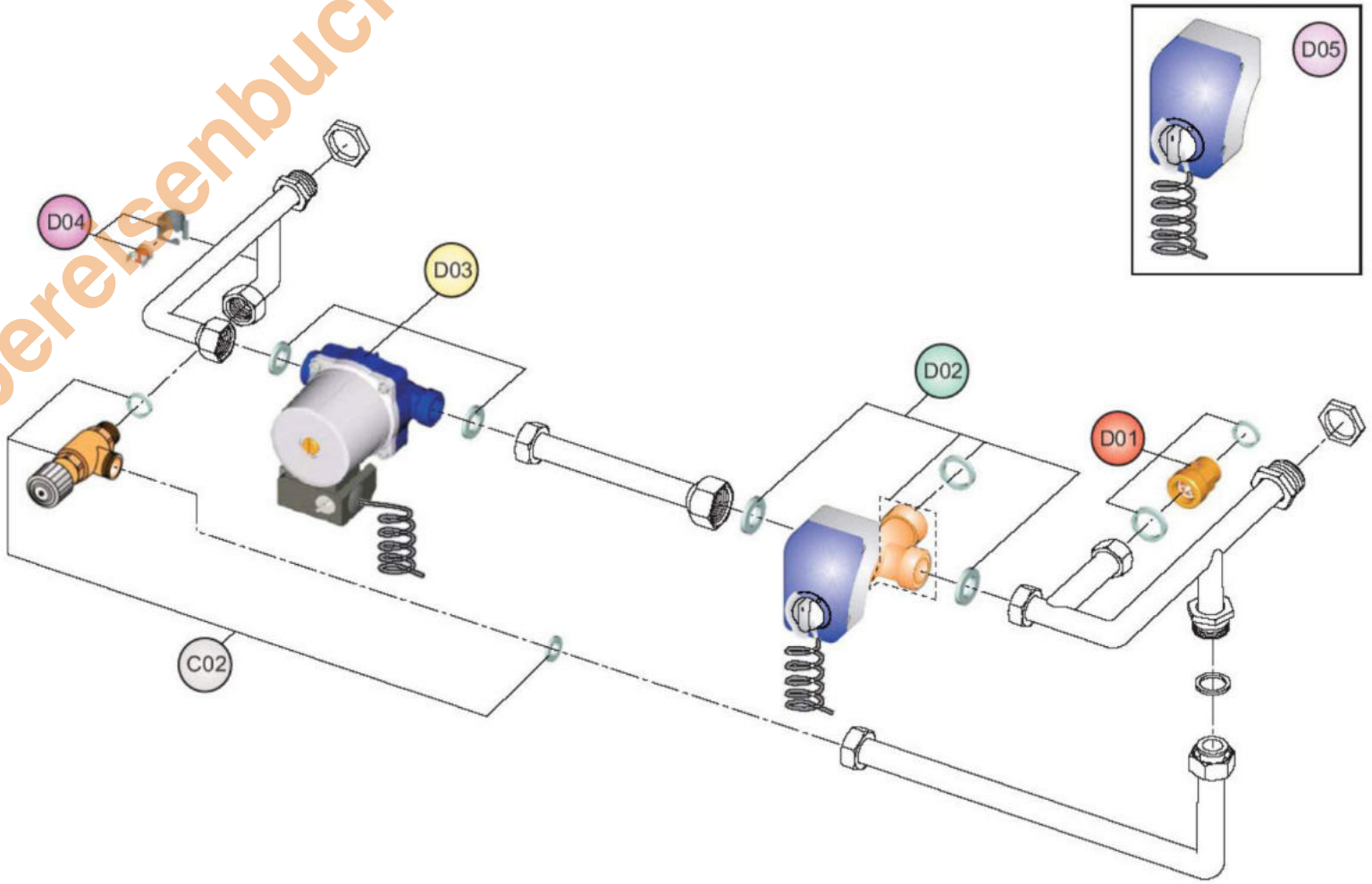

GAK120/15EU-Econfloor

Brennkammer

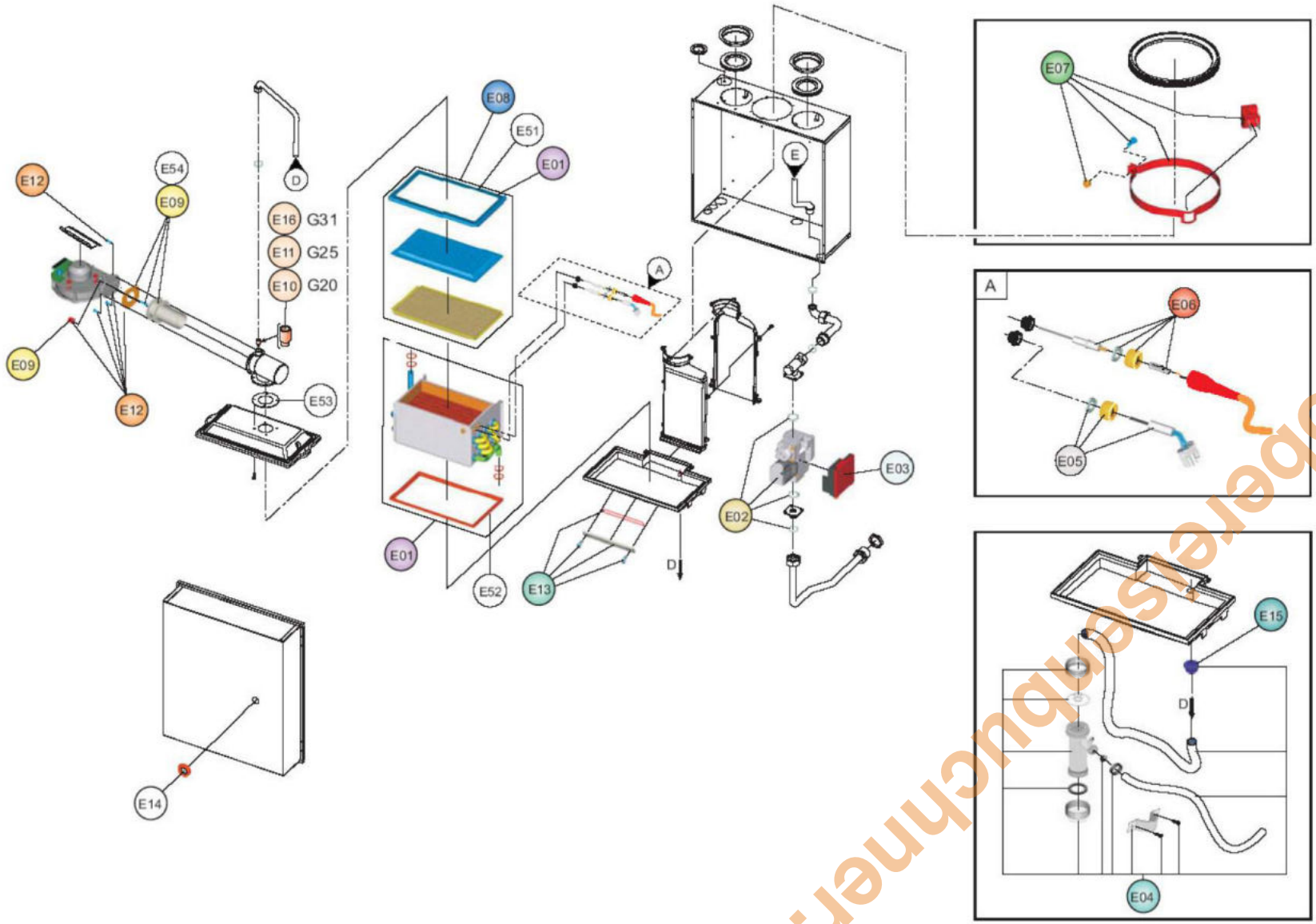

www.oberelsenbuechner.de

GAK120/15EU (Econfloor)

www.obereisenbuchner.de

Pos.	Art.Nr.	Benennung	Bemerkung	PG
A01	551865	Verkleidung oben		22
A02	551866	Verkleidung seitlich links hinten		15
A03	551867	Verkleidung seitlich links vorne		14
A04	551868	Verkleidung seitlich rechts hinten		14
A05	551869	Verkleidung seitlich rechts vorne		18
A06	551870	Verkleidung vorne (vorne oben=nur für EUS)		22
B01	551871	Schaltpultgehäuse		20
B02	551813	Transformator		15
B03	551224	Platine DMF04C		26
B04	551817	Hauptschalter (5 Stück)		13
C01	551830	Tüllen (2 Stück)		02
C02	551872	Überströmventil mit Dichtung		15
C03	551873	KFE-Hahn mit Dichtung		06
C04	551874	Satz Dichtungen		09
C05	551827	Pumpe (Delta t modulierend) mit Dichtung		30
C06	551461	Pumpe mit Dichtung		22
C07	551821	Luftsammeltopf einschl. automatischem Schnellentlüfter		17
C08	551875	Ausdehnungsgefäß 18l mit Dichtung		21
C09	551824	Manometer		09
C10	551876	Sicherheitsventil mit Dichtung		09
C11	551823	Drucksensor		16
C12	551877	Rückschlagventil mit Dichtung		07
C51	550992	Max.Thermostat 100°C (rot)		04
C52	550991	NTC-Fühler		08
C53	552313	Vorlaufverteiler		17
C54	552315	Rücklaufsammler		21
C55	552456	Rohr (Rücklaufsammler/Überströmventil)		10
C56	552499	Rohr Vorlauf		12
D01	551822	Rückschlagventil mit Dichtung		09
D02	551878	Mischer mit Dichtung		24
D03	551879	Pumpe (Delta p modulierend) mit Dichtung		27
D04	551880	Max. Thermostat 60°C (Vorlauf)		07
D05	551881	Mischermotor		24
E01	551840	Wärmetauscher (Heizung)		34
E02	550995	Gasregelblock VK4115V		24
E03	551506	Gasfeuerungsautomat S4575B 1033 1		24
E04	551883	Siphon		15
E05	551002	Glühzünder		14
E06	551001	Ionisationselektrode		05
E07	551843	NTC-Fühler (Abgas)		10
E08	551836	Brennerunterteil (mit Brennersteinen)		22
E09	551846	Luftblende d=14		06
E10	551844	Umrüstsatz auf Erdgas E (d=3,90)		02
E11	551845	Umrüstsatz auf Erdgas LL (d=4,50)		02
E12	551837	Gebläse		26
E13	551227	Deckel (Inspektionsöffnung Kondensatwanne)		06
E14	550990	Schauglas (Deckel Unterdruckkammer)		05
E15	551884	Dichtung für Siphon		07
E16	551892	Umrüstsatz auf LPG (d=2,90)		01
E51	552866	Dichtung (Gasbrenner/Wärmetauscher)		06
E52	552461	Dichtung (Kondensatwanne/Wärmetauscher)		06
E53	550987	Dichtung (Mischrohr-Brenner)		01
E54	552459	Dichtung (Gebläse/Mischeinrichtung)		06

GAK120/25EU-Econfloor

Verkleidung

www.obereisenbuchner.de

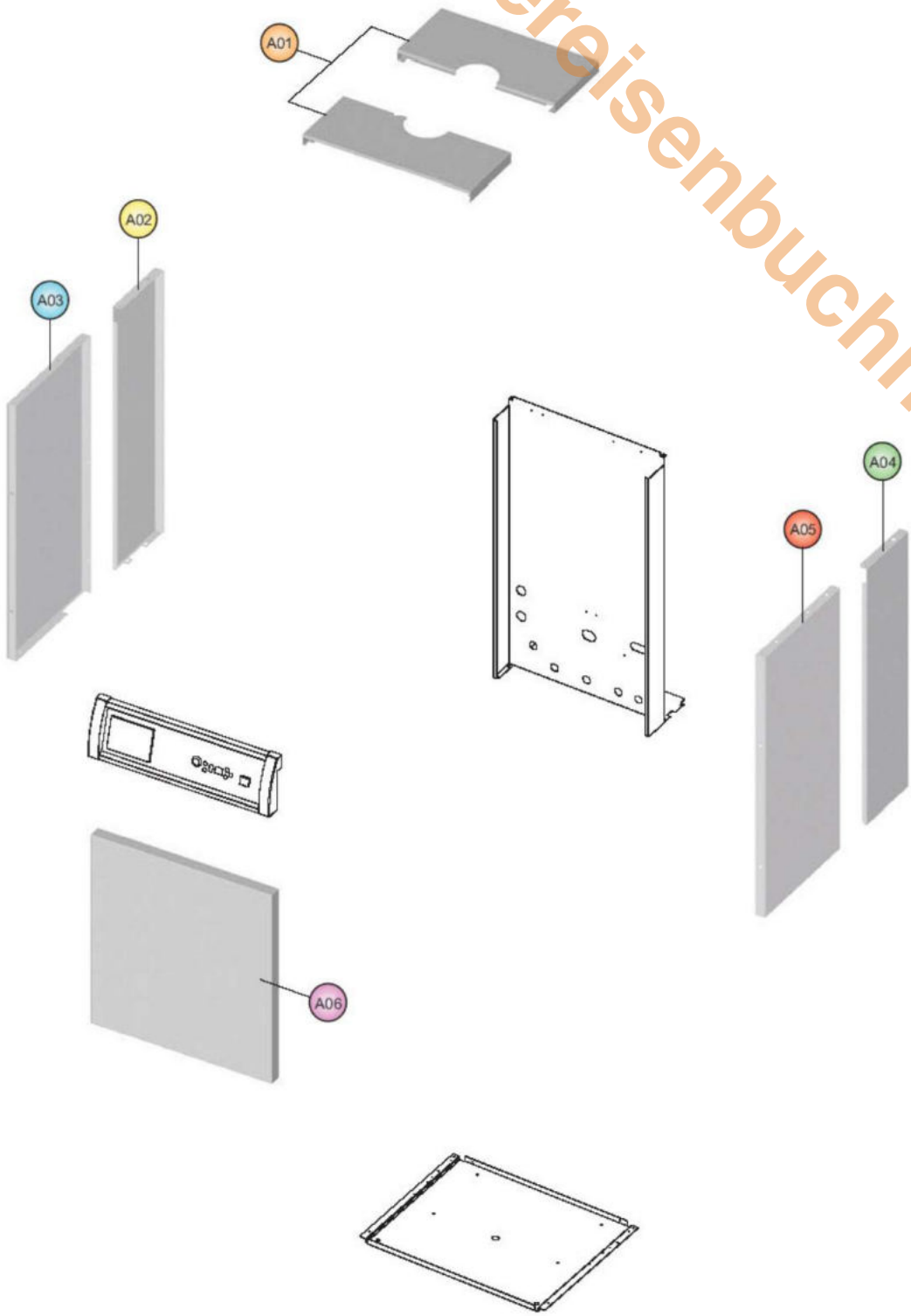

www.oberleisenbuchner.de

GAK120/25EU-Econfloor

Schaltpult

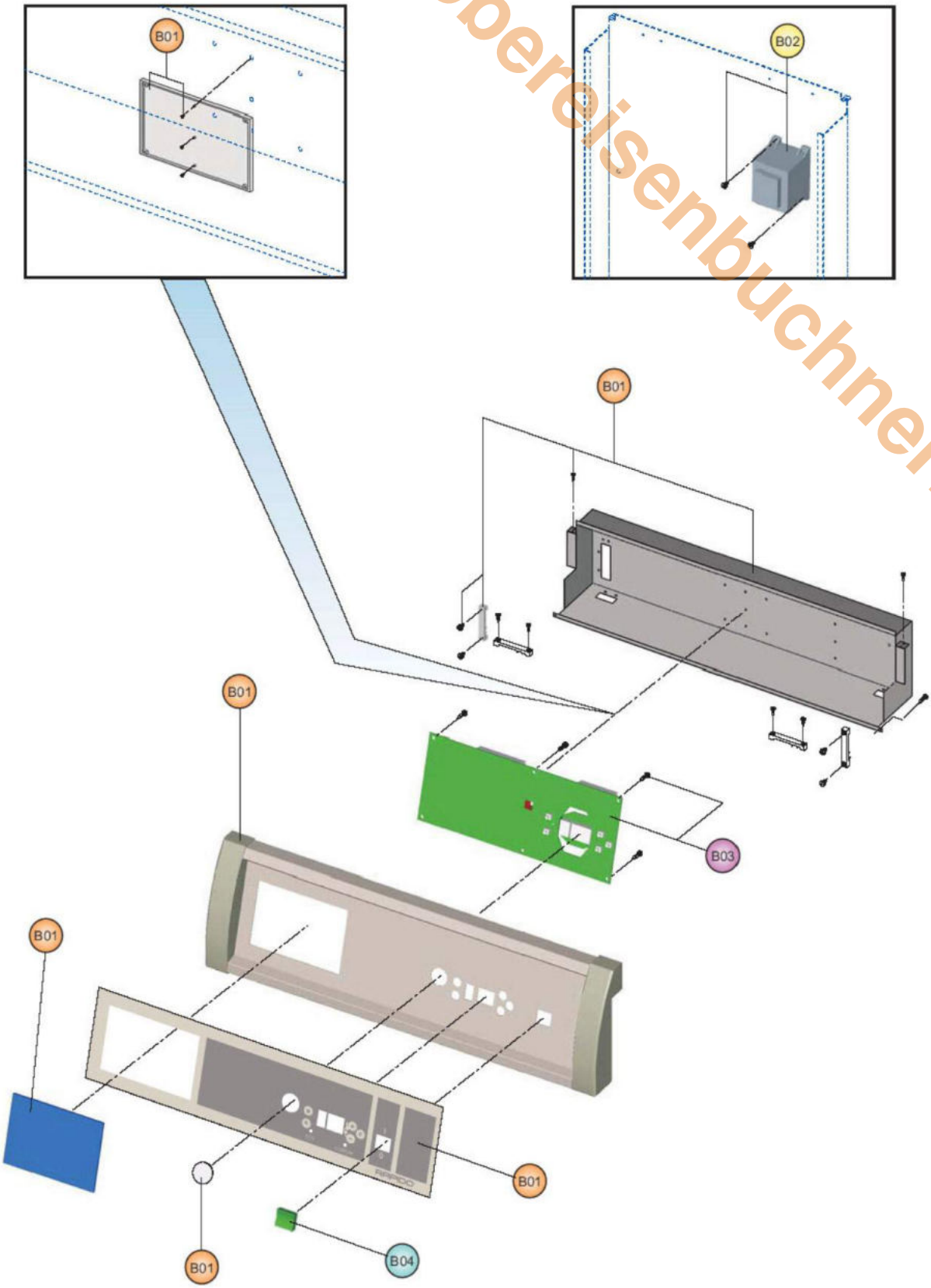

www.obereisenbuchner.de

GAK120/25EU-Econfloor

Hydraulik 1

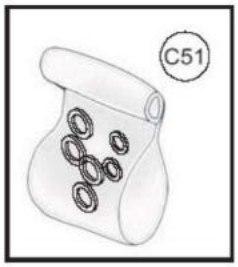

GAK120/25EU-Econfloor

Hydraulik 2 (optional)

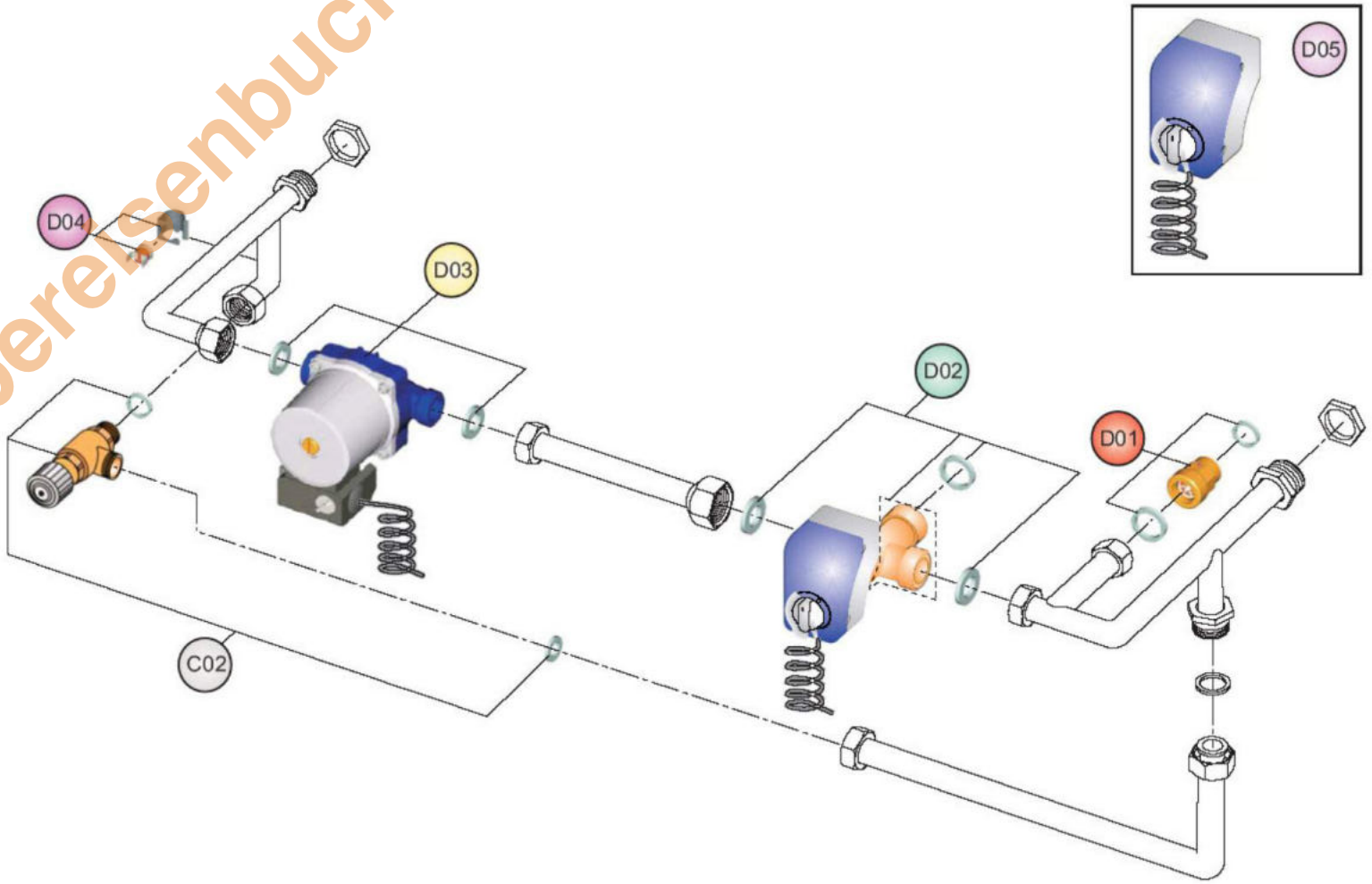

www.oberelsenbuchner.de

GAK120/25EU-Econfloor

Brennkammer

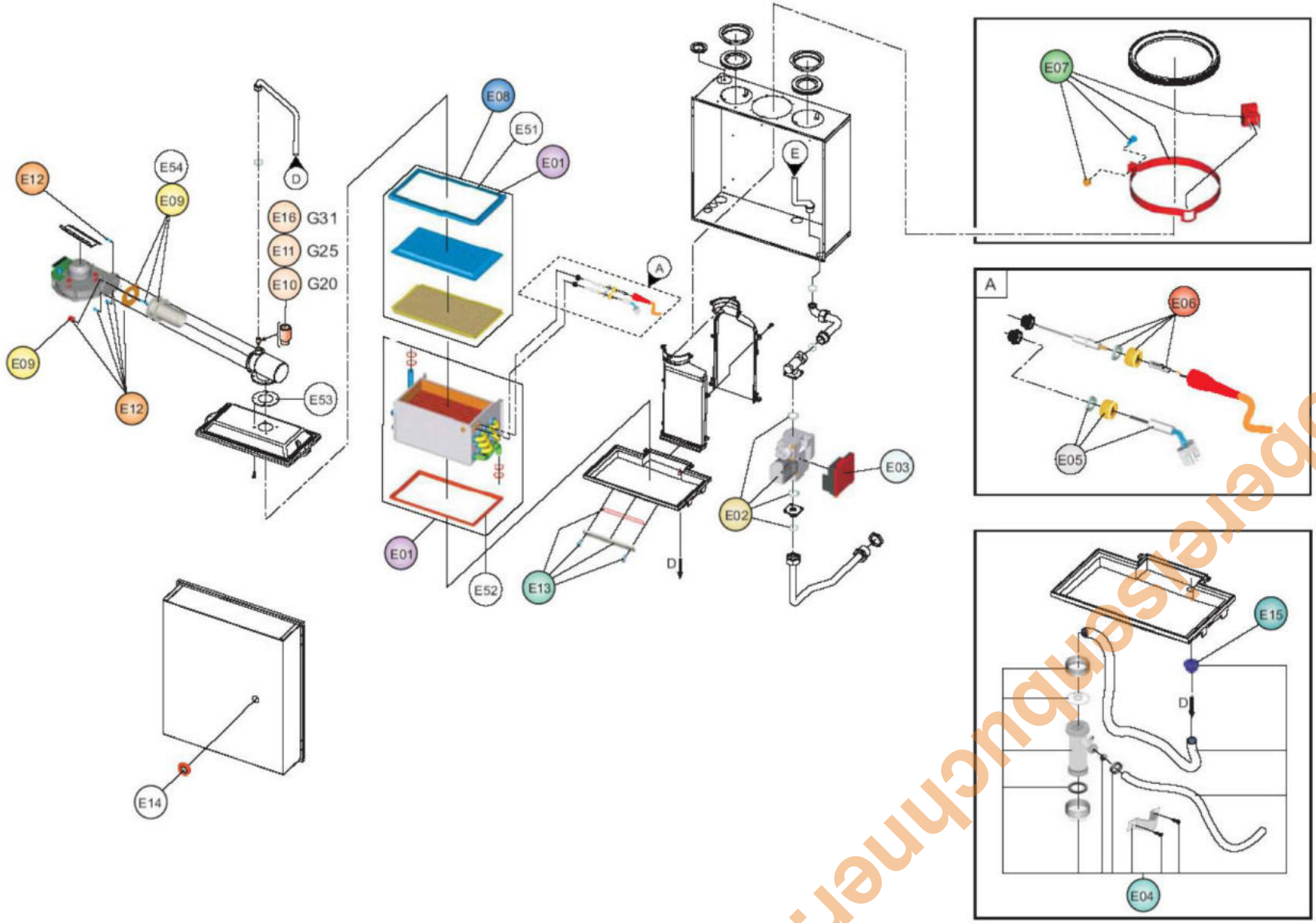

www.oberelsenbuechner.de

GAK120/25EU (Econfloor)

www.obereisenbuchner.de

Pos.	Art.Nr.	Benennung	Bemerkung	PG
A01	551865	Verkleidung oben		22
A02	551866	Verkleidung seitlich links hinten		15
A03	551867	Verkleidung seitlich links vorne		14
A04	551868	Verkleidung seitlich rechts hinten		14
A05	551869	Verkleidung seitlich rechts vorne		18
A06	551870	Verkleidung vorne (vorne oben=nur für EUS)		22
B01	551871	Schaltpultgehäuse		20
B02	551813	Transformator		15
B03	551224	Platine DMF04C	bis 18.04.2011	26
B03	552900	Platine DMF04D	ab 18.04.2011	
B04	551817	Hauptschalter (5 Stück)		13
B05	552901	Steckanschlussplatine	ab 18.04.2011	
C01	551830	Tüllen (2 Stück)		02
C02	551872	Überströmventil mit Dichtung		15
C03	551873	KFE-Hahn mit Dichtung		06
C04	550992	Max.Thermostat 100°C (rot)		04
C05	551827	Pumpe (Delta t modulierend) mit Dichtung		30
C06	551461	Pumpe mit Dichtung	bis 18.04.2011	22
C06		#NV	ab 18.04.2011	#NV
C07	551933	Luftsammeltopf mit Dichtung		16
C08	551875	Ausdehnungsgefäß 18l mit Dichtung		21
C09	551824	Manometer		09
C10	551876	Sicherheitsventil mit Dichtung		09
C11	551823	Drucksensor		16
C12	551877	Rückschlagventil mit Dichtung		07
C13	550991	NTC-Fühler		08
C14	550979	Automatischer Schnellentlüfter		07
C51	551874	Satz Dichtungen		09
C53	552313	Vorlaufverteiler		17
C54	552315	Rücklaufsammler		21
C55	552456	Rohr (Rücklaufsammler/Überströmventil)		10
C56	552499	Rohr Vorlauf		12
D01	551822	Rückschlagventil mit Dichtung		09
D02	551878	Mischer mit Dichtung		24
D03	551879	Pumpe (Delta p modulierend) mit Dichtung		27
D04	552788	Sicherheitsthermostat 60°C		06
D05	551881	Mischermotor		24
E01	551840	Wärmetauscher (Heizung)	bis 18.04.2011	34
E01	552902	Wärmetauscher mit Kondensatwanne u. -brennerdeckeldichtung	ab 18.04.2011	
E02	550995	Gasregelblock VK4115V		24
E03	551506	Gasfeuerungsautomat S4575B 1033 1		24
E04	551883	Siphon		15
E05	551002	Glühzünder		14
E06	551001	Ionisationselektrode		05
E07	551843	NTC-Fühler (Abgas)		10
E08	551836	Brennerunterteil (mit Brennersteinen)		22
E09	551850	Luftblende d=20		06
E10	551848	Umrüstsatz auf Erdgas E (d=5,40)		01
E11	551849	Umrüstsatz auf Erdgas LL (d=6,10)		01
E12	551837	Gebläse		26
E13	551227	Deckel (Inspektionsöffnung Kondensatwanne)		06
E14	550990	Schauglas (Deckel Unterdruckkammer)		05
E15	551884	Dichtung für Siphon		07
E16	551851	Umrüstsatz auf LPG (d=4,00)		03
E51	552866	Dichtung (Gasbrenner/Wärmetauscher)		06
E52	552461	Dichtung (Kondensatwanne/Wärmetauscher)		06
E53	550987	Dichtung (Mischrohr-Brenner)		01

GAK120/25EU (Econfloor)

Pos.	Art.Nr.	Benennung	Bemerkung	PG
E54	552459	Dichtung (Gebläse/Mischeinrichtung)		06

www.obereisenbuchner.de

GAK120/35EU-Econfloor

Verkleidung

www.obereisenbuchner.de

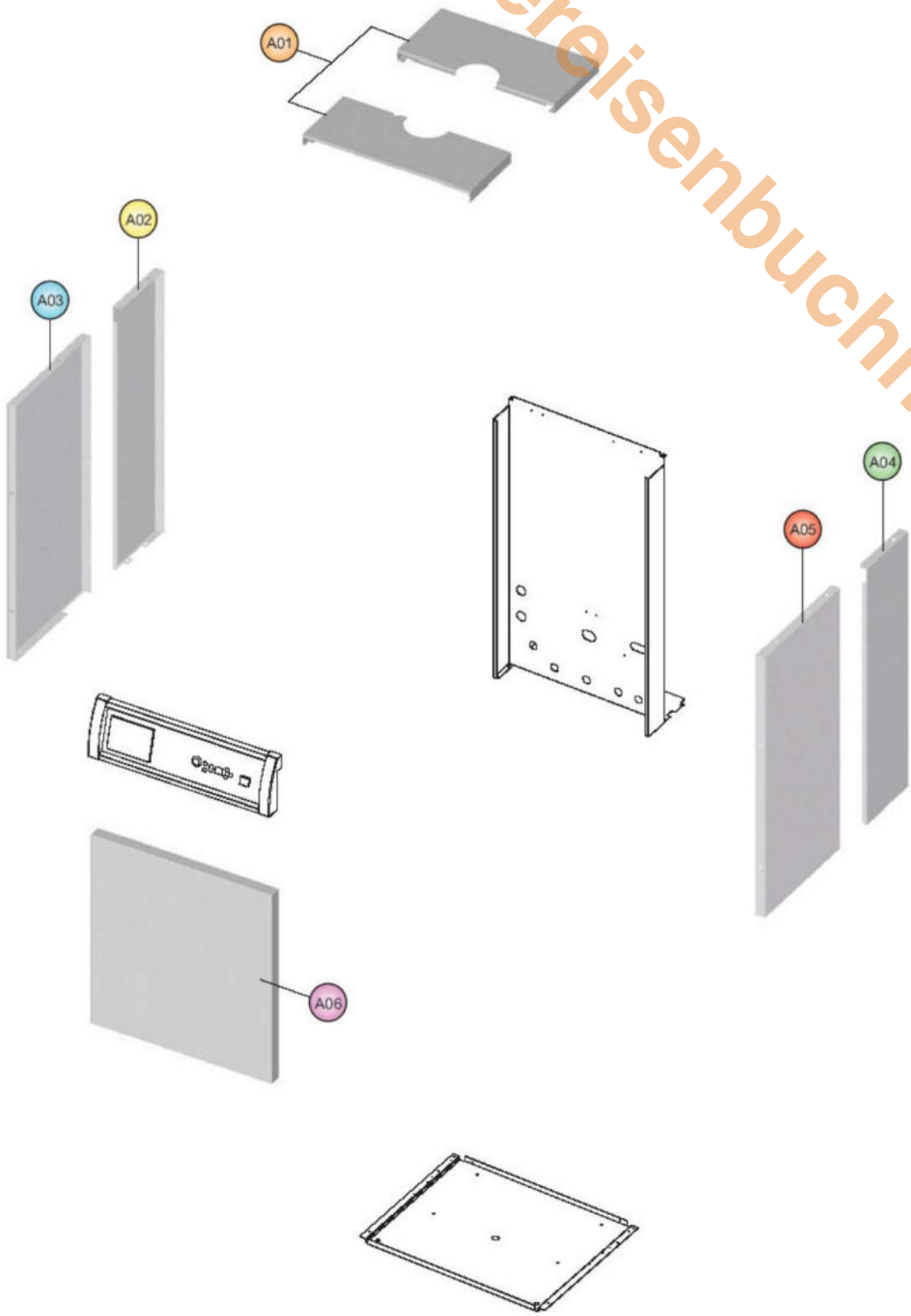

www.oberleisenbuchner.de

GAK120/35EU-Econfloor

Schaltpult

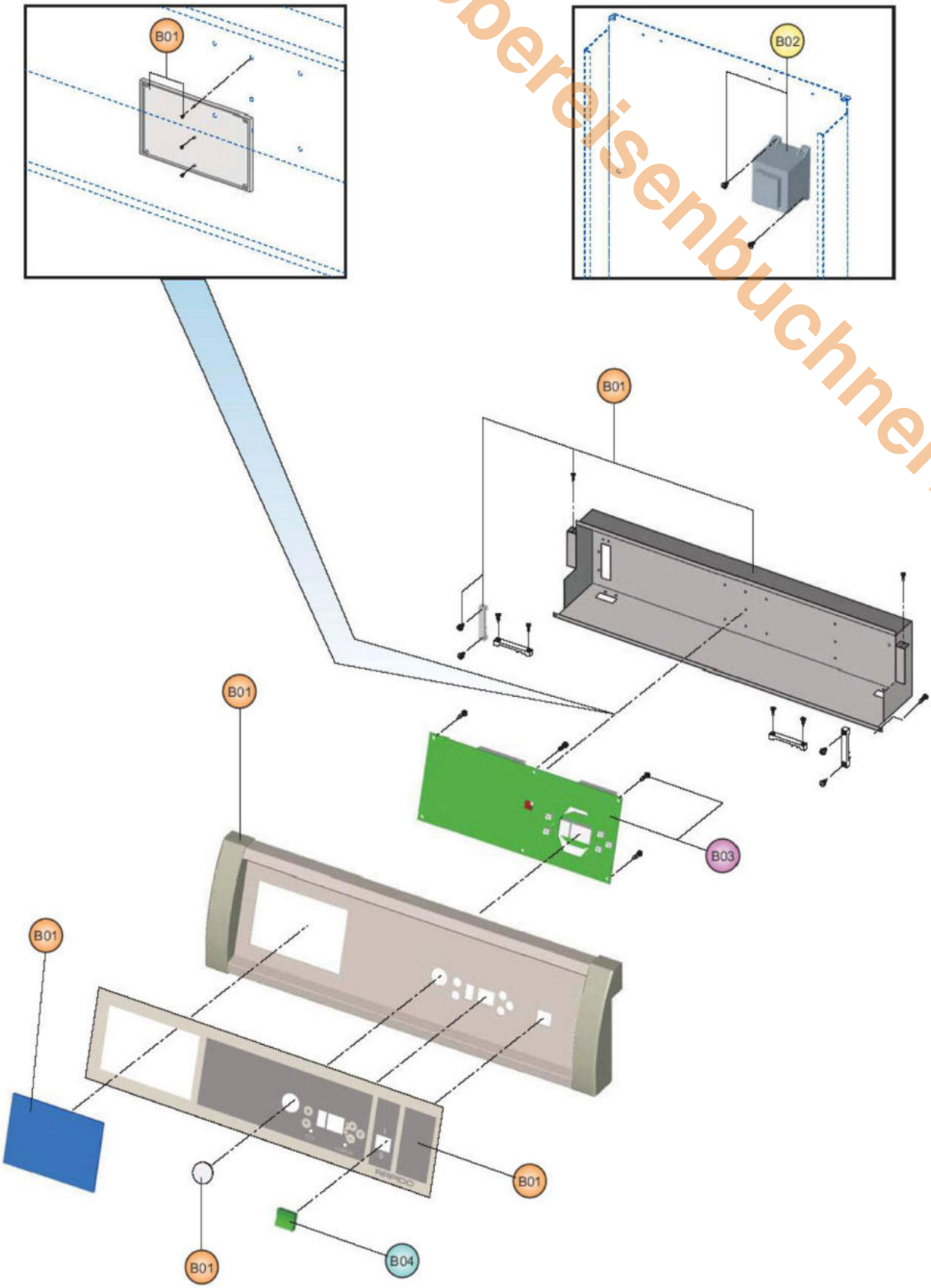

www.obereisenbuchner.de

GAK120/35EU-Econfloor

Hydraulik 1

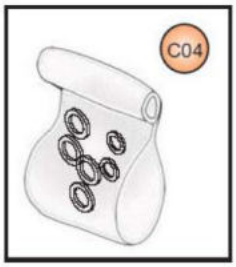

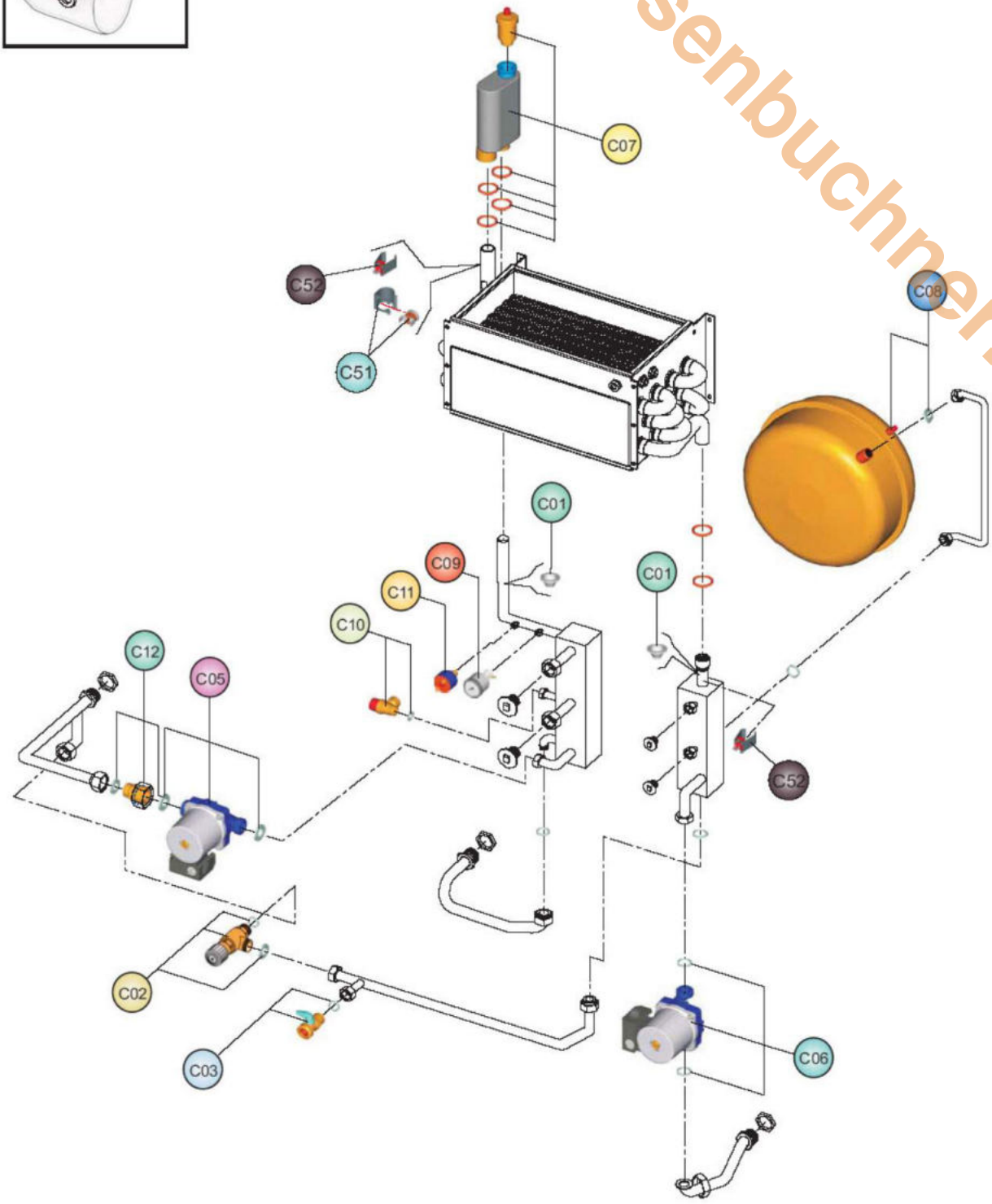

www.oberelsenbuchner.de

GAK120/35EU-Econfloor

Hydraulik 2 (optional)

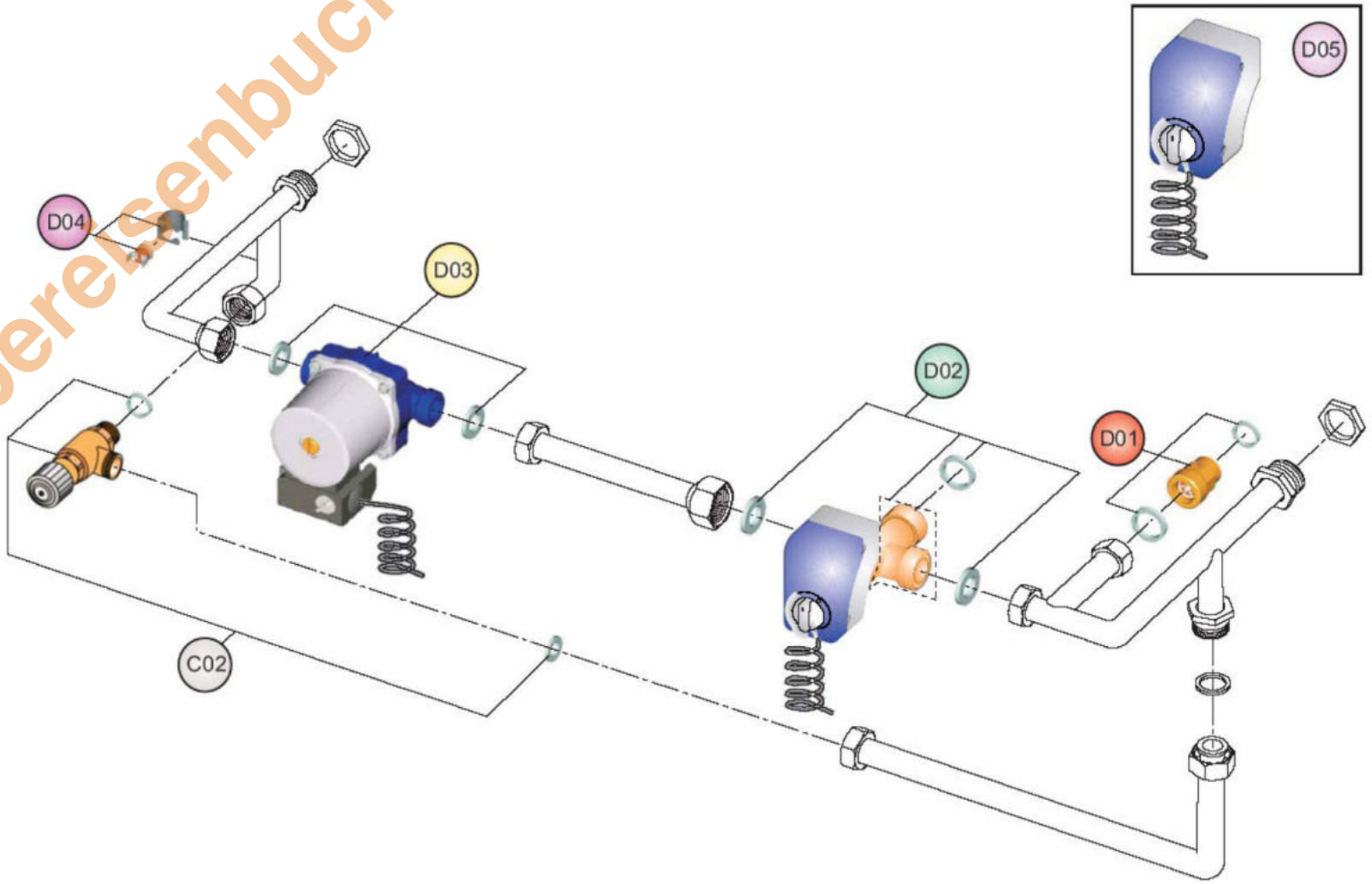

GAK120/35EU-Econfloor

Brennkammer

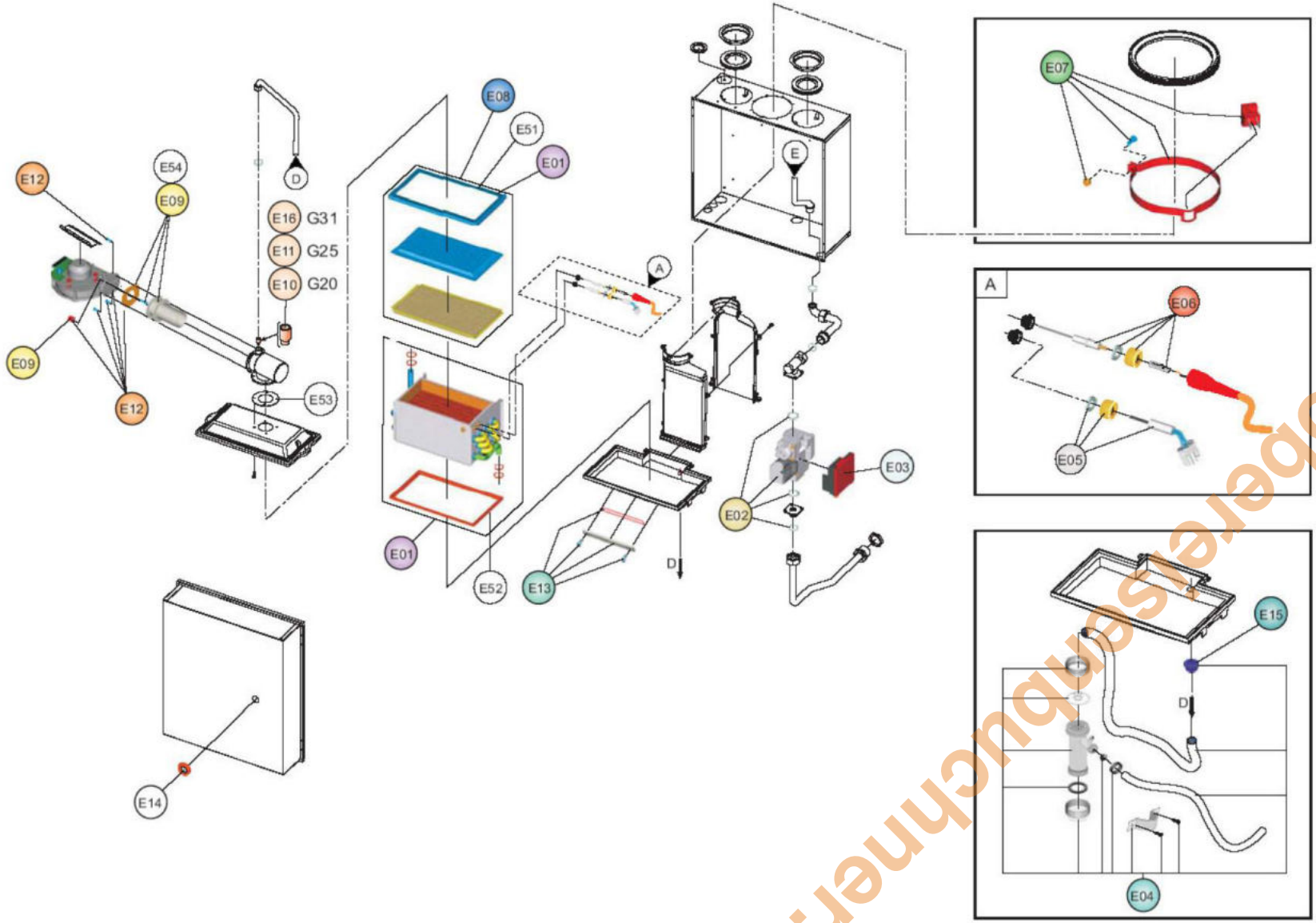

www.oberelsenbuechner.de

GAK120/35EU (Econfloor)

www.obereisenbuchner.de

Pos.	Art.Nr.	Benennung	Bemerkung	PG
A01	551865	Verkleidung oben		22
A02	551866	Verkleidung seitlich links hinten		15
A03	551867	Verkleidung seitlich links vorne		14
A04	551868	Verkleidung seitlich rechts hinten		14
A05	551869	Verkleidung seitlich rechts vorne		18
A06	551870	Verkleidung vorne (vorne oben=nur für EUS)		22
B01	551871	Schaltpultgehäuse		20
B02	551813	Transformator		15
B03	551224	Platine DMF04C		26
B04	551817	Hauptschalter (5 Stück)		13
B05	552901	Steckanschlussplatine		
C01	551830	Tüllen (2 Stück)		02
C02	551872	Überströmventil mit Dichtung		15
C03	551873	KFE-Hahn mit Dichtung		06
C04	550992	Max.Thermostat 100°C (rot)		04
C05	551827	Pumpe (Delta t modulierend) mit Dichtung		30
C06	551461	Pumpe mit Dichtung		22
C07	551933	Luftsammeltopf mit Dichtung		16
C08	551875	Ausdehnungsgefäß 18l mit Dichtung		21
C09	551824	Manometer		09
C10	551876	Sicherheitsventil mit Dichtung		09
C11	551823	Drucksensor		16
C12	551877	Rückschlagventil mit Dichtung		07
C13	550991	NTC-Fühler		08
C14	550979	Automatischer Schnellentlüfter		07
C51	550992	Max.Thermostat 100°C (rot)		04
C52	550991	NTC-Fühler		08
D01	551822	Rückschlagventil mit Dichtung		09
D02	551878	Mischer mit Dichtung		24
D03	551879	Pumpe (Delta p modulierend) mit Dichtung		27
D04	551880	Max. Thermostat 60°C (Vorlauf)	bis 01.07.2010	07
D04	552788	Sicherheitsthermostat 60°C	ab 01.07.2010	06
D05	551881	Mischermotor		24
E01	551855	Wärmetauscher (Heizung)	bis 01.07.2010	34
E01	550981	Wärmetauscher (Heizung)	ab 01.07.2010	33
E02	550995	Gasregelblock VK4115V		24
E03	551506	Gasfeuerungsautomat S4575B 1033 1		24
E04	551883	Siphon		15
E05	551002	Glühzünder		14
E06	551001	Ionisationselektrode		05
E07	551843	NTC-Fühler (Abgas)		10
E08	551047	Brennerunterteil (mit Brennersteinen)		23
E09	551856	Luftblende d=23,5		08
E10	551893	Umrüstsatz auf Erdgas E (d=6,10)		01
E11	551858	Umrüstsatz auf Erdgas LL (d=7,20)	bis 01.07.2010	01
E11	551849	Umrüstsatz auf Erdgas LL (d=6,10)	ab 01.07.2010	01
E12	551854	Gebläse		27
E13	551227	Deckel (Inspektionsöffnung Kondensatwanne)		06
E14	550990	Schauglas (Deckel Unterdruckkammer)		05
E15	551884	Dichtung für Siphon		07
E16	551857	Umrüstsatz auf LPG (d=4,40)		03
E51	552867	Dichtung (Gasbrenner/Wärmetauscher)		08
E52	551011	Dichtung (Kondensatwanne/Wärmetauscher)		07
E53	550987	Dichtung (Mischrohr-Brenner)		01
E54	552459	Dichtung (Gebläse/Mischeinrichtung)		06

GAK120/15EUS-Econfloor

Verkleidung

www.obereisenbuchner.de

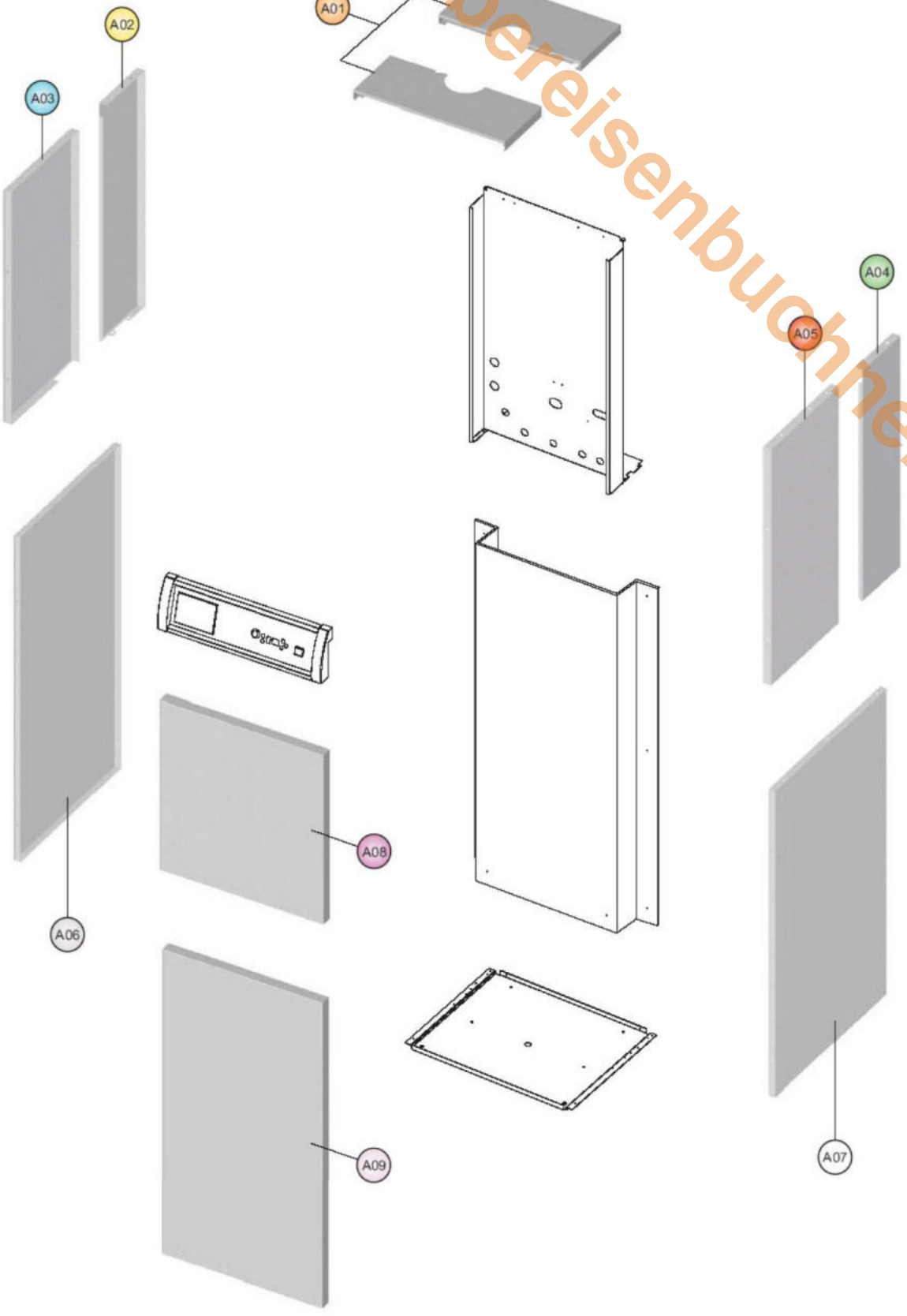

www.oberleisenbuchner.de

GAK120/15EUS-Econfloor

Schaltpult

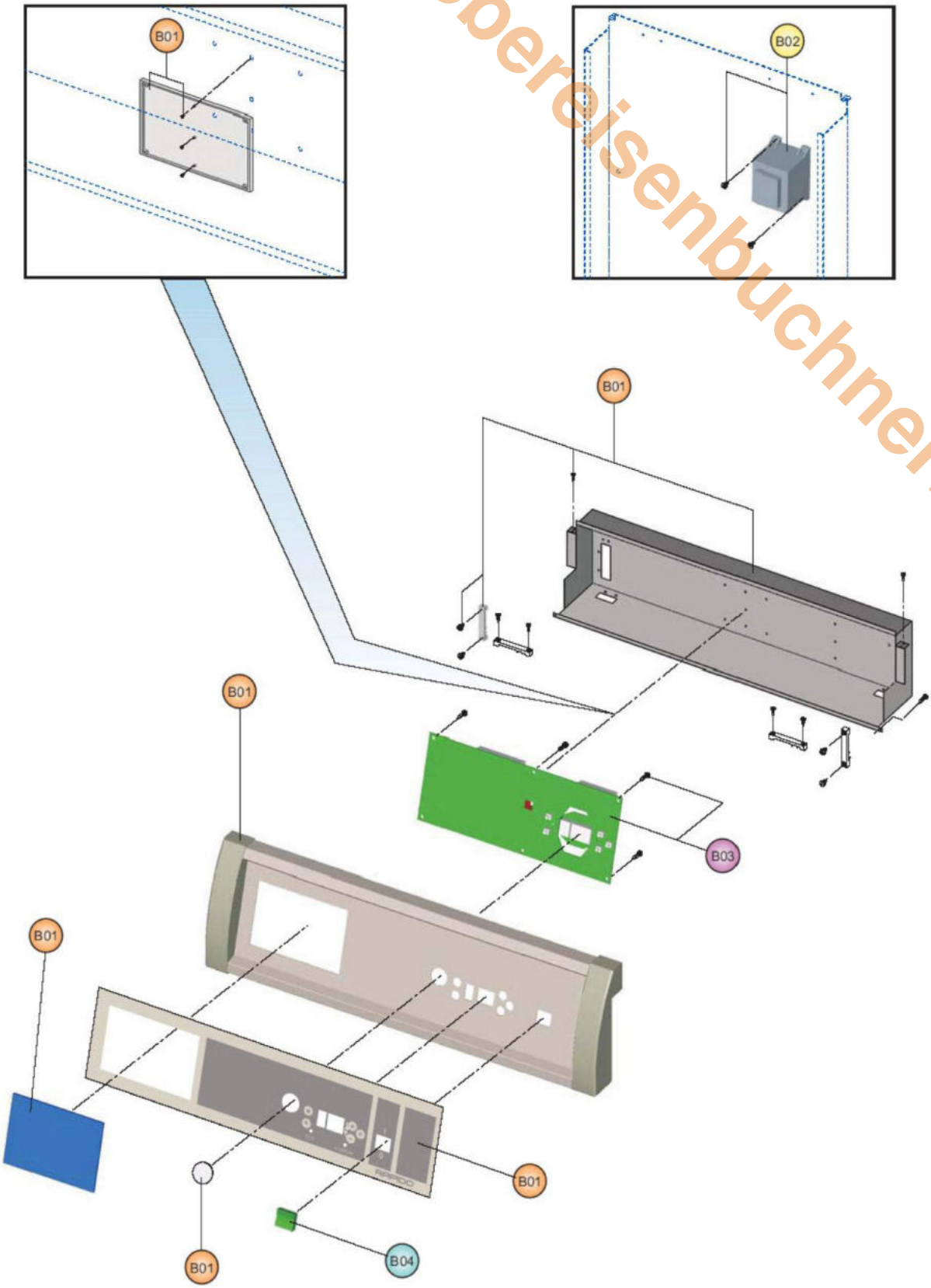

www.obereisenbuchner.de

GAK120/15EUS-Econfloor

Hydraulik 1

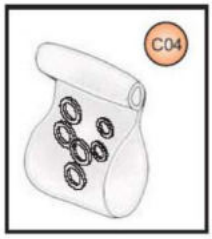

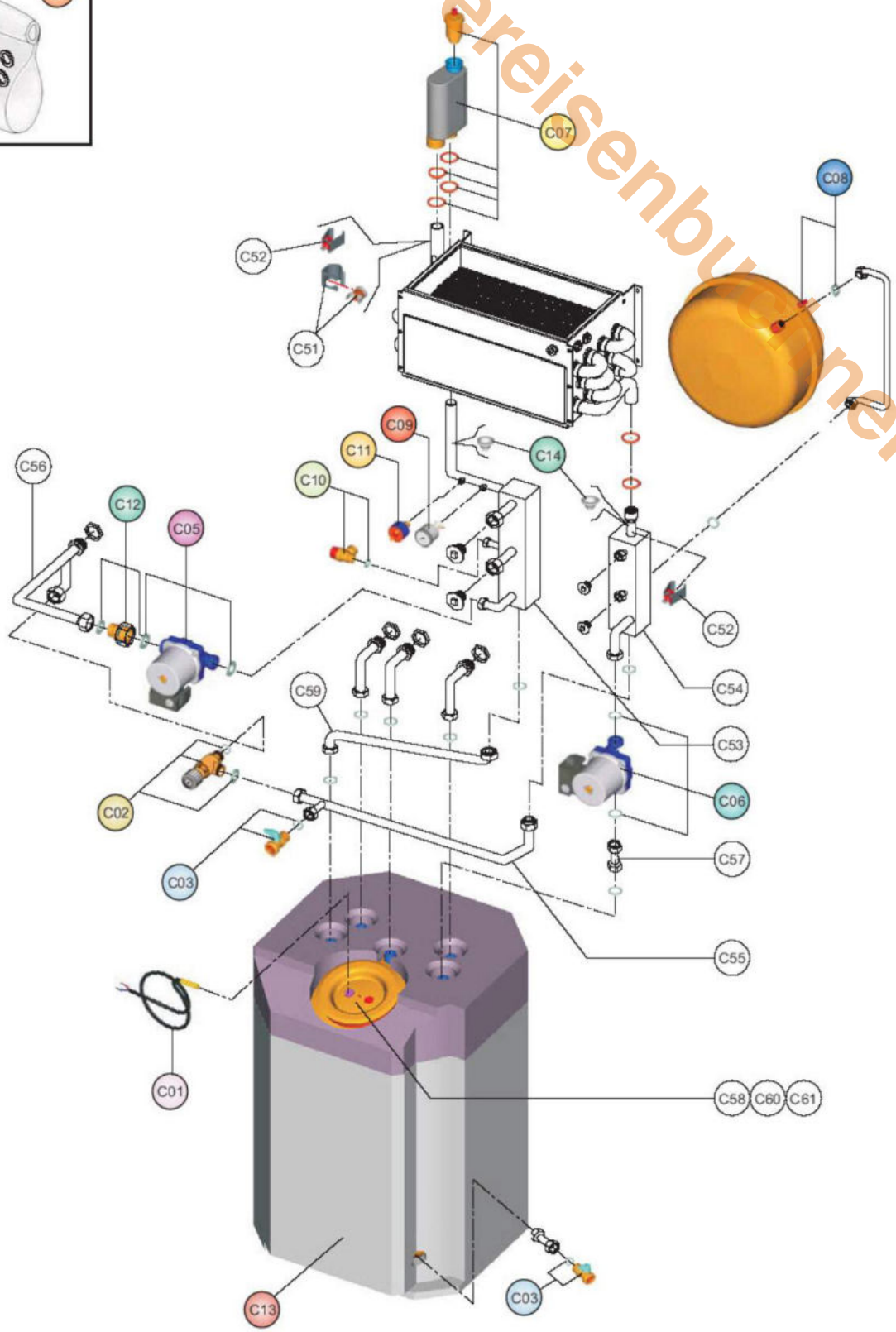

www.oberelsenbuchner.de

GAK120/15EUS-Econfloor

Hydraulik 2 (optional)

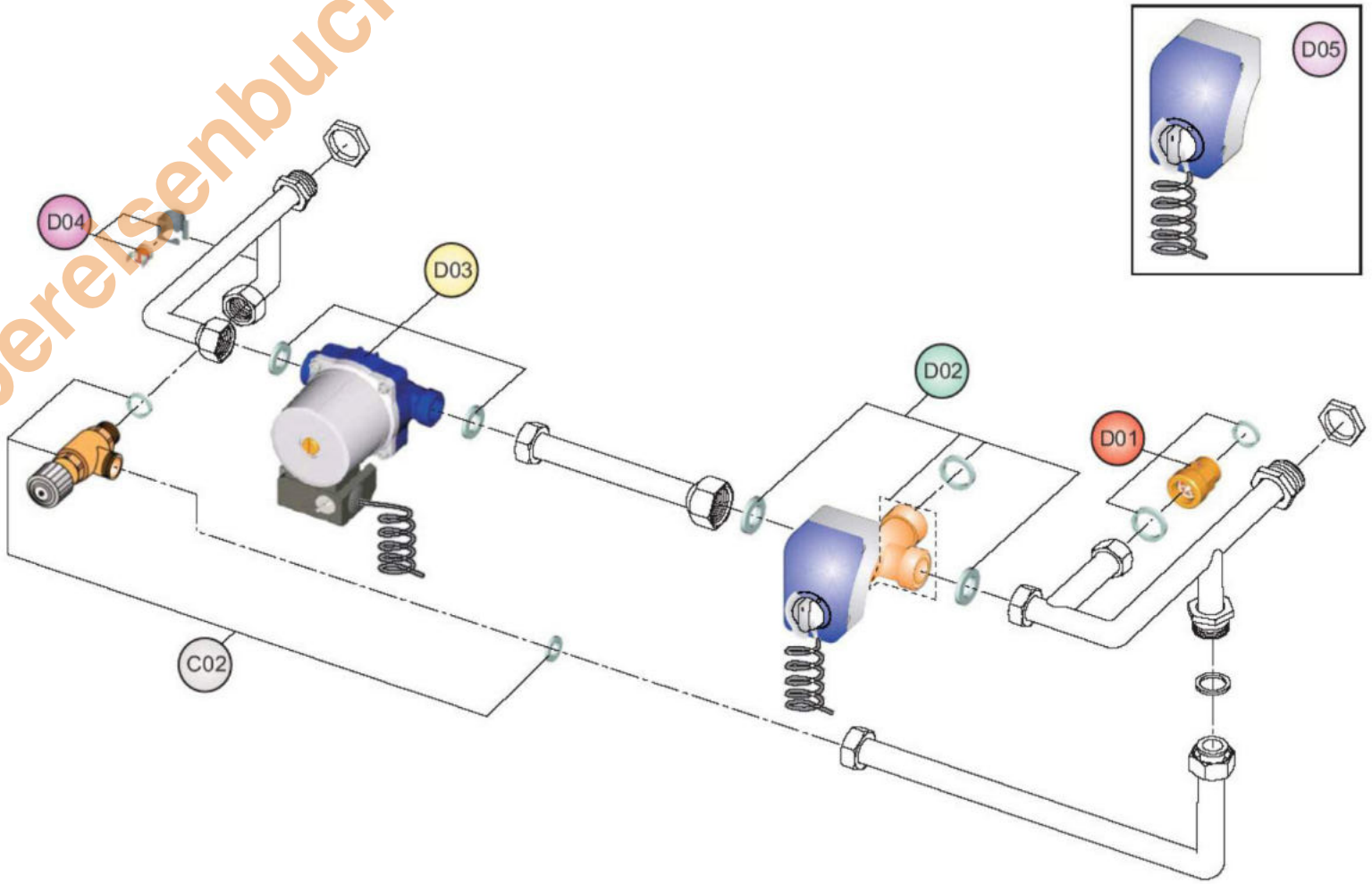

GAK120/15EUS-Econfloor

Brennkammer

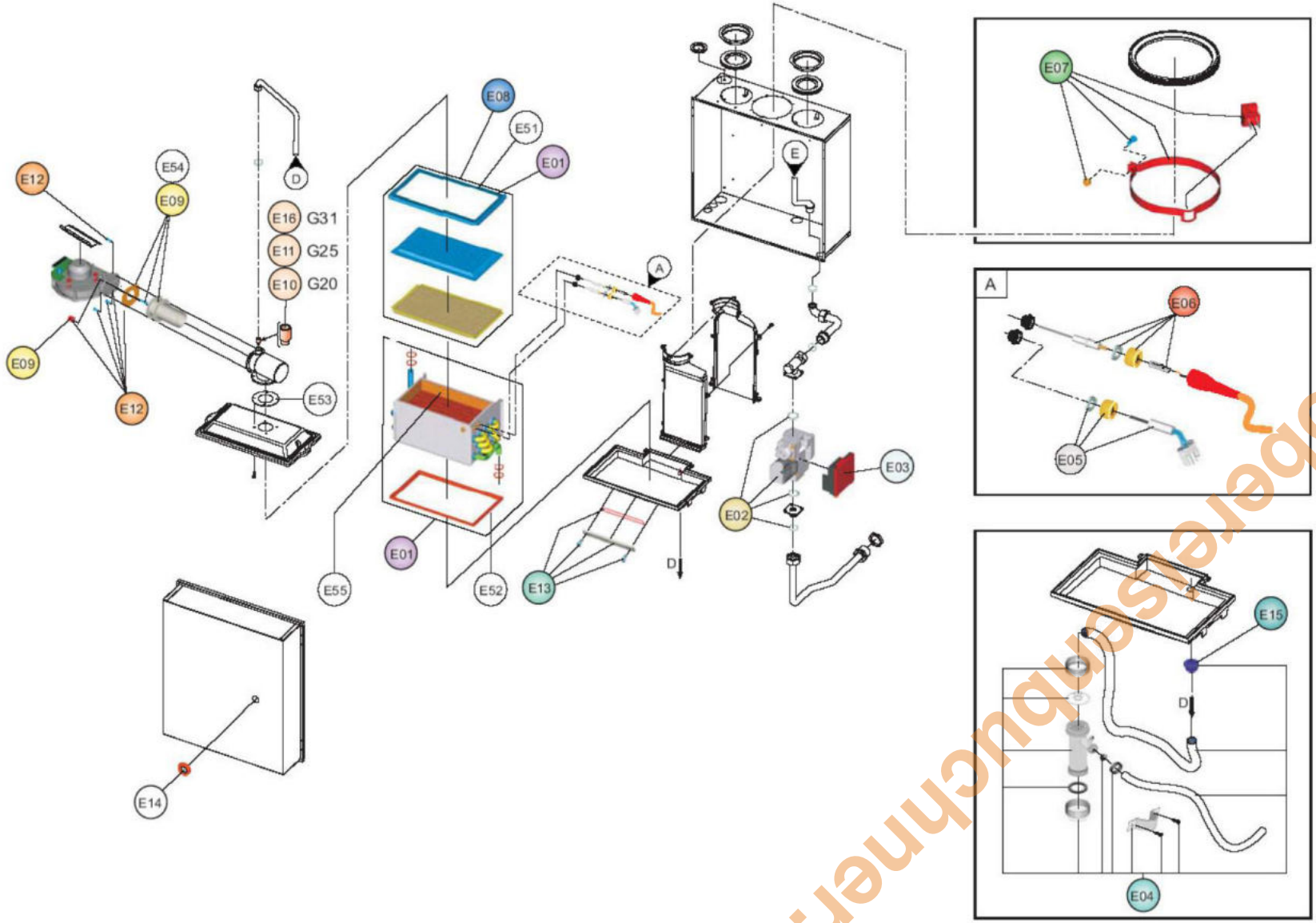

www.oberelsenbuechner.de

www.obereisenbuchner.de

GAK110/60-150E

Brennereinheit GAK110/60E

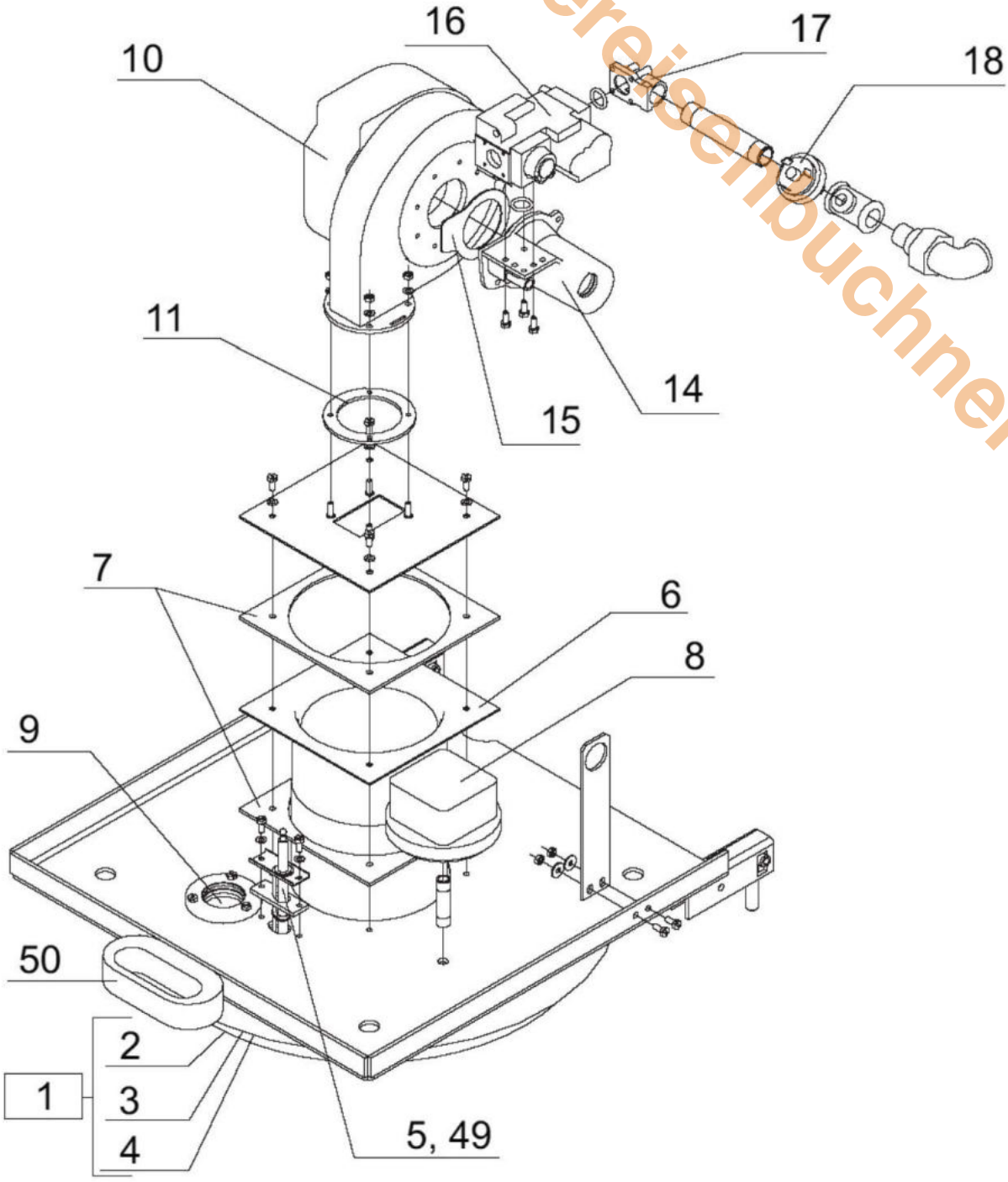

GAK120/15EUS (Econfloor)

Pos.	Art.Nr.	Benennung	Bemerkung	PG
E15	551884	Dichtung für Siphon		07
E16	551892	Umrüstsatz auf LPG (d=2,90)		01
E51	551898	Dichtung (Gbr/WT)		07
E52	552461	Dichtung (Kondensatwanne/Wärmetauscher)		06
E53	550987	Dichtung (Mischrohr-Brenner)		01
E54	552459	Dichtung (Gebläse/Mischeinrichtung)		06
E55	551806	Isolierung Wärmetauscher kpl.		08

www.obereisenbuchner.de

GAK120/25EUS-Econfloor

Verkleidung

www.obereisenbuchner.de

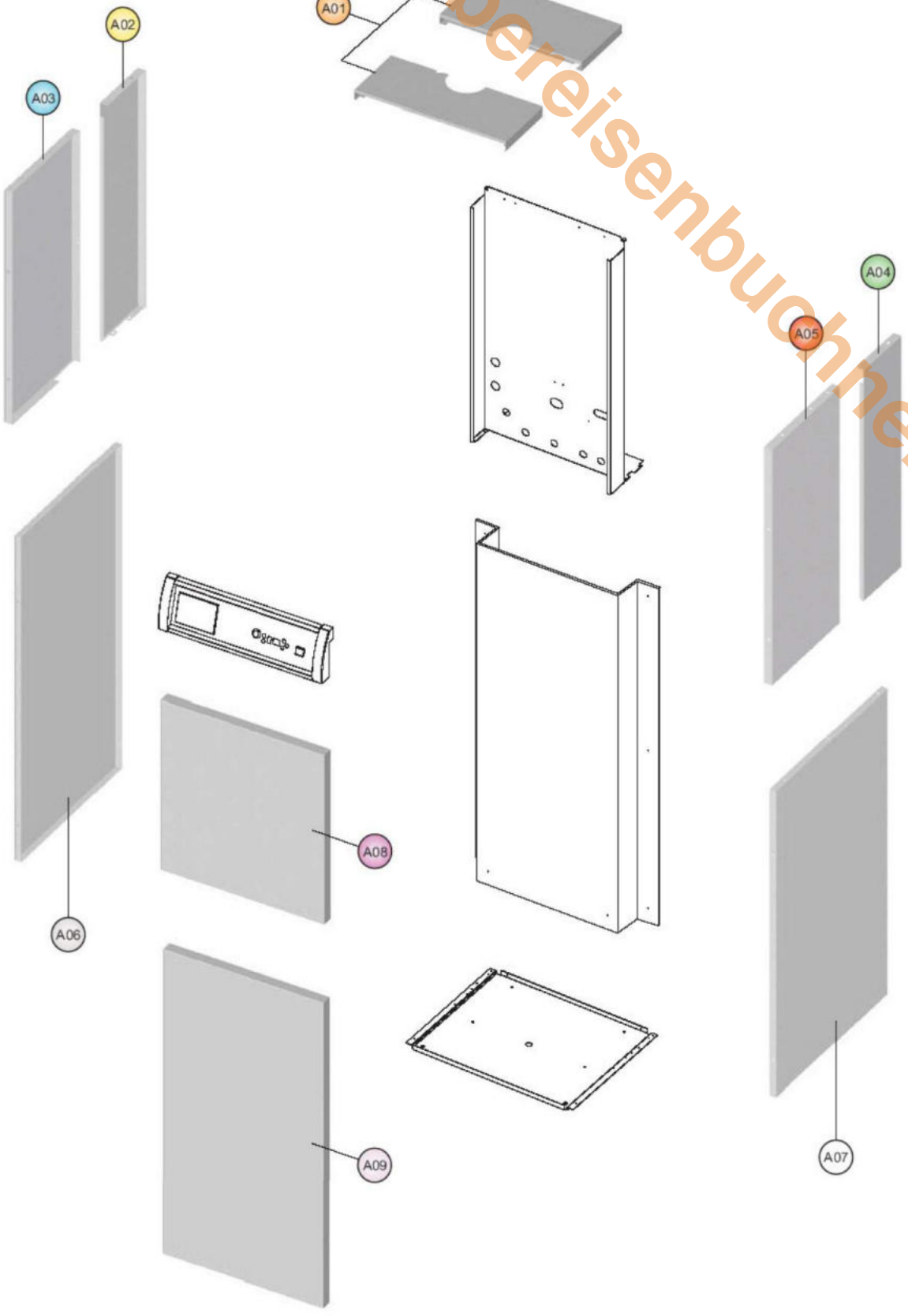

www.obereisenbuchner.de

GAK120/25EUS-Econfloor

Schaltpult

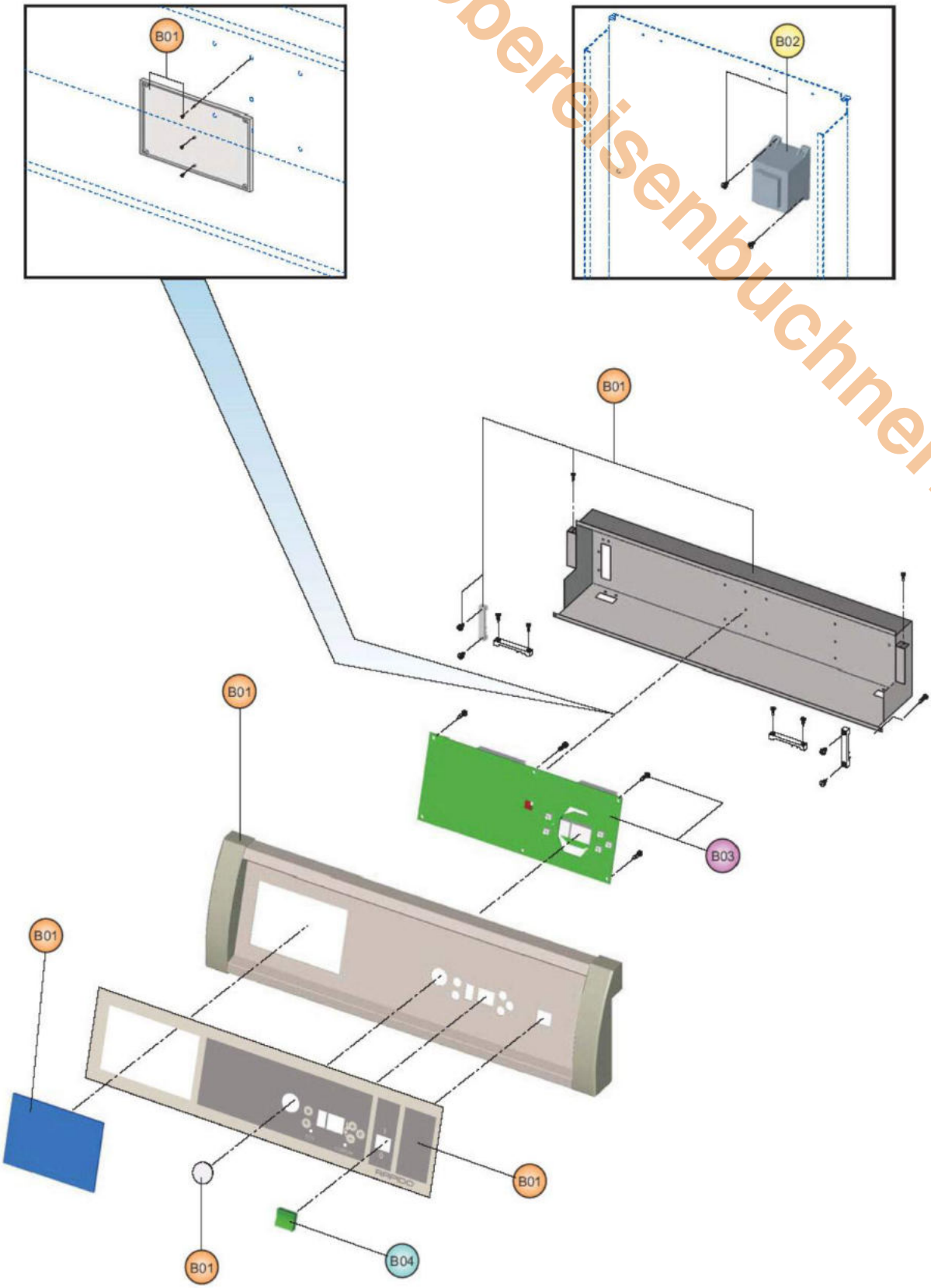

www.obereisenbuchner.de

GAK120/25EUS-Econfloor

Hydraulik 1

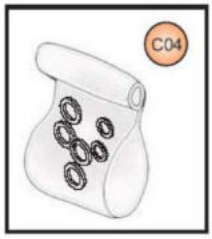

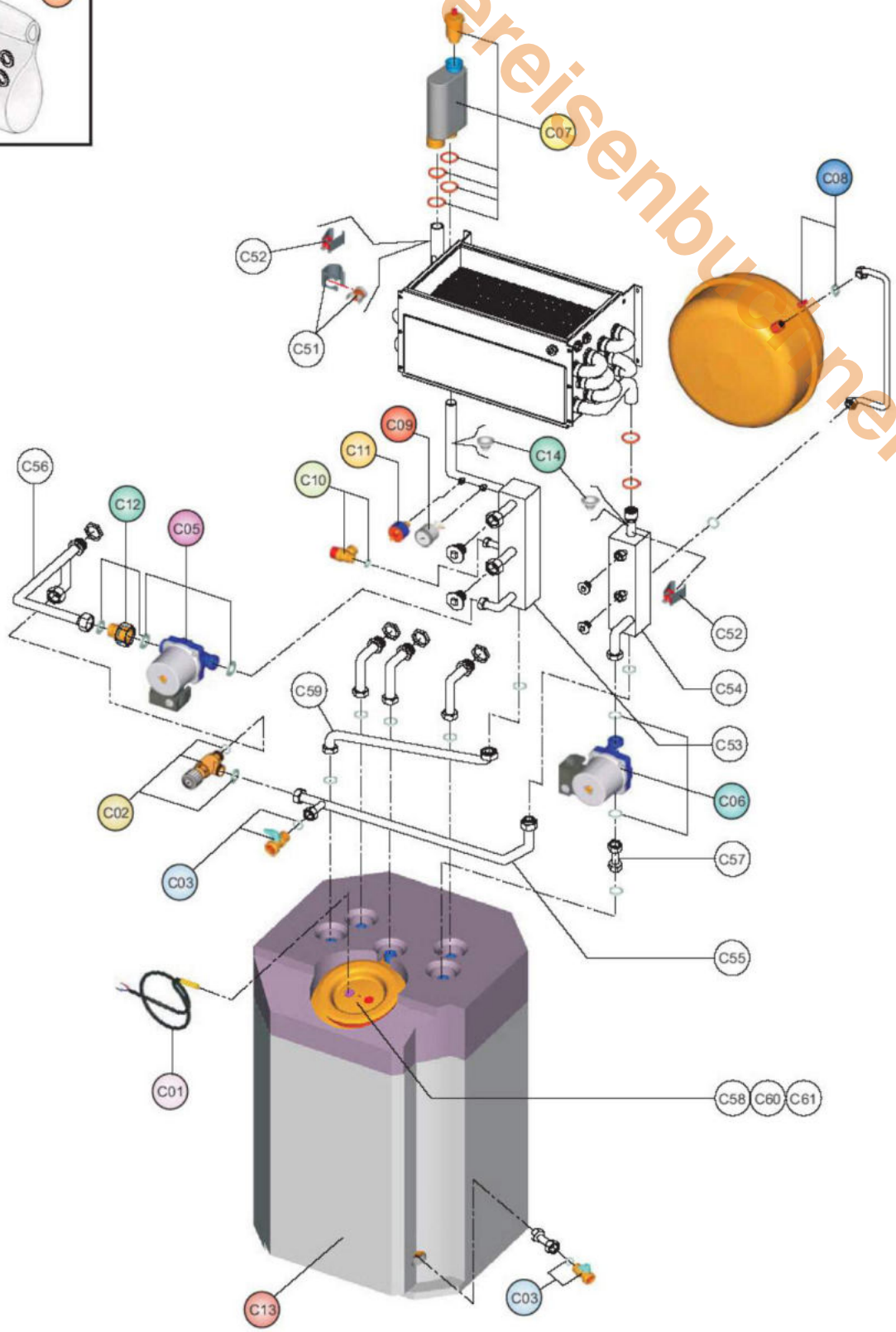

GAK120/25EUS-Econfloor

Hydraulik 2 (optional)

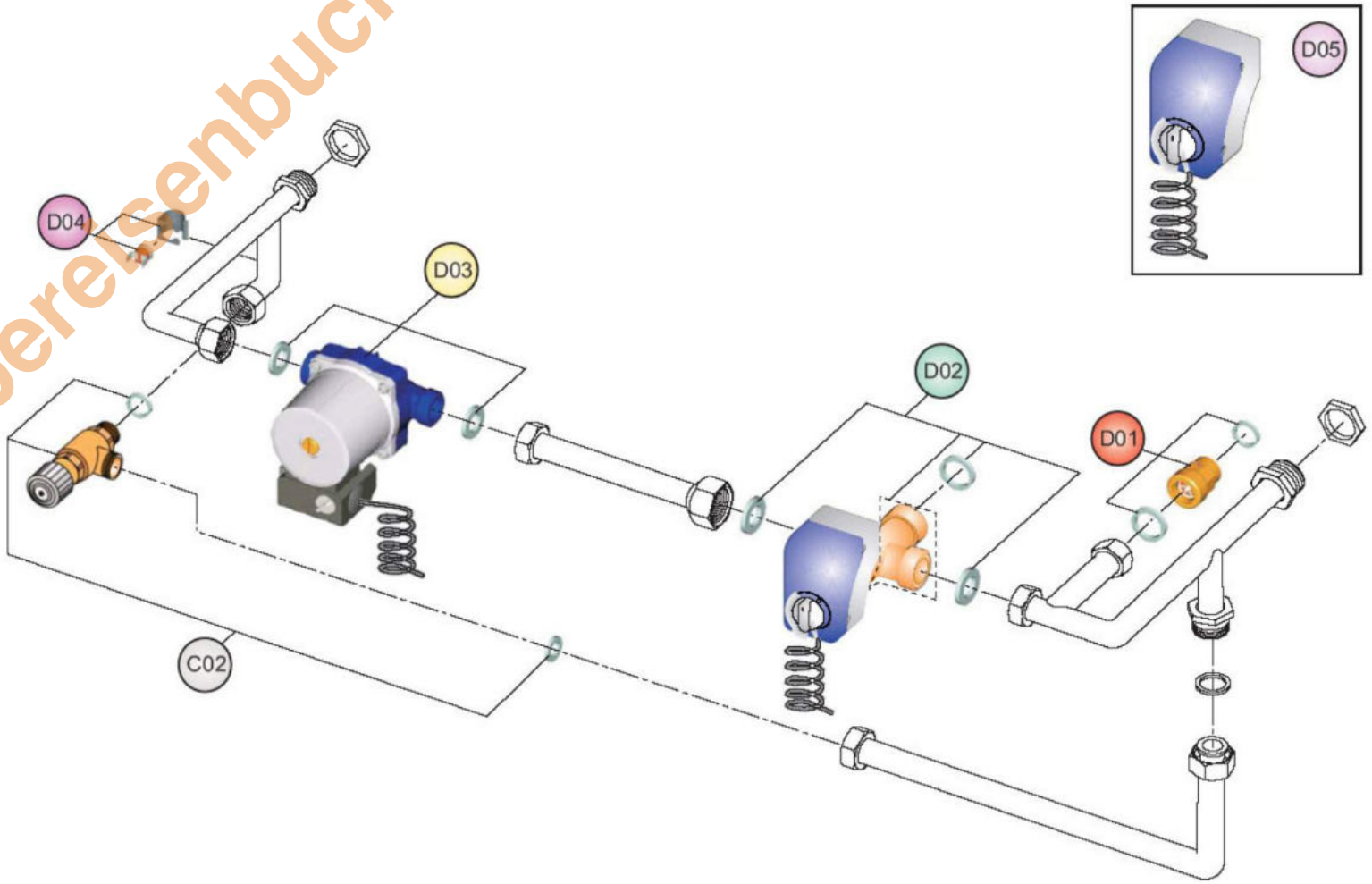

www.oberelsenbuchner.de

GAK120/25EUS-Econfloor

Brennkammer

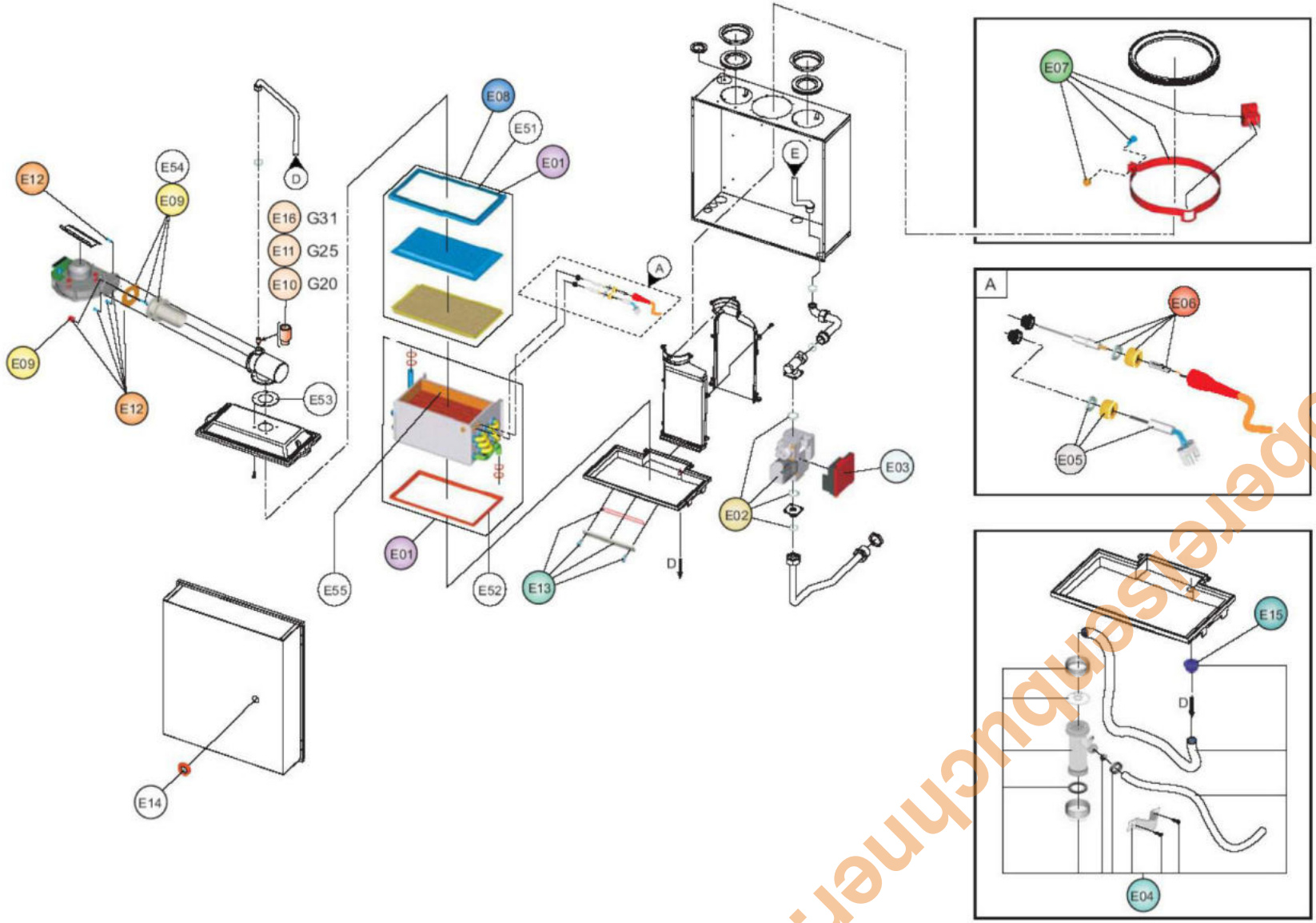

www.oberelsenbuechner.de

GAK120/25EUS (Econfloor)

www.obereisenbuchner.de

Pos.	Art.Nr.	Benennung	Bemerkung	PG
A01	551865	Verkleidung oben		22
A02	551866	Verkleidung seitlich links hinten		15
A03	551867	Verkleidung seitlich links vorne		14
A04	551868	Verkleidung seitlich rechts hinten		14
A05	551869	Verkleidung seitlich rechts vorne		18
A06	551885	Verkleidung seitlich links unten		20
A07	551886	Verkleidung seitlich rechts unten		20
A08	551870	Verkleidung vorne (vorne oben=nur für EUS)		22
A09	551887	Verkleidung vorne unten		20
B01	551888	Schaltpultgehäuse		24
B02	551813	Transformator		15
B03	551224	Platine DMF04C		26
B04	551817	Hauptschalter (5 Stück)		13
C01	551889	Speicherfühler		06
C02	551872	Überströmventil mit Dichtung		15
C03	551873	KFE-Hahn mit Dichtung		06
C04	551874	Satz Dichtungen		09
C05	551827	Pumpe (Delta t modulierend) mit Dichtung		30
C06	551461	Pumpe mit Dichtung		22
C07	551821	Luftsammeltopf einschl. automatischem Schnellentlüfter		17
C08	551875	Ausdehnungsgefäß 18l mit Dichtung		21
C09	551824	Manometer		09
C10	551876	Sicherheitsventil mit Dichtung		09
C11	551823	Drucksensor		16
C12	551877	Rückschlagventil mit Dichtung		07
C13	551890	Speicher 130l		34
C14	551830	Tüllen (2 Stück)		02
C51	550992	Max.Thermostat 100°C (rot)		04
C52	550991	NTC-Fühler		08
C53	552313	Vorlaufverteiler		17
C54	552315	Rücklaufsammler		21
C55	552456	Rohr (Rücklaufsammler/Überströmventil)		10
C56	552499	Rohr Vorlauf		12
C57	552457	Rohr Rücklauf		10
C58	552458	Schutzanode für Speicher		11
C59	552455	Rohr (Vorlaufverteiler/Speicher)		10
C60	552533	Dichtung für Speicherflansch (5-Loch)		07
C61	552534	Speicherflansch (5-Loch) einschl. Dichtung		10
D01	551822	Rückschlagventil mit Dichtung		09
D02	551878	Mischer mit Dichtung		24
D03	551879	Pumpe (Delta p modulierend) mit Dichtung		27
D04	551880	Max. Thermostat 60°C (Vorlauf)		07
D05	551881	Mischermotor		24
E01	551840	Wärmetauscher (Heizung)		34
E02	550995	Gasregelblock VK4115V		24
E03	551506	Gasfeuerungsautomat S4575B 1033 1		24
E04	551883	Siphon		15
E05	551002	Glühzünder		14
E06	551001	Ionisationselektrode		05
E07	551843	NTC-Fühler (Abgas)		10
E08	551836	Brennerunterteil (mit Brennersteinen)		22
E09	551850	Luftblende d=20		06
E10	551848	Umrüstsatz auf Erdgas E (d=5,40)		01
E11	551849	Umrüstsatz auf Erdgas LL (d=6,10)		01
E12	551837	Gebläse		26
E13	551227	Deckel (Inspektionsöffnung Kondensatwanne)		06
E14	550990	Schauglas (Deckel Unterdruckkammer)		05

GAK120/25EUS (Econfloor)

Pos.	Art.Nr.	Benennung	Bemerkung	PG
E15	551884	Dichtung für Siphon		07
E16	551851	Umrüstsatz auf LPG (d=4,00)		03
E51	552866	Dichtung (Gasbrenner/Wärmetauscher)		06
E52	552461	Dichtung (Kondensatwanne/Wärmetauscher)		06
E53	550987	Dichtung (Mischrohr-Brenner)		01
E54	552459	Dichtung (Gebläse/Mischeinrichtung)		06
E55	551806	Isolierung Wärmetauscher kpl.		08

www.obereisenbuchner.de

Econpact SOLAR ST 18

Verkleidung

www.obereisenbuchner.de

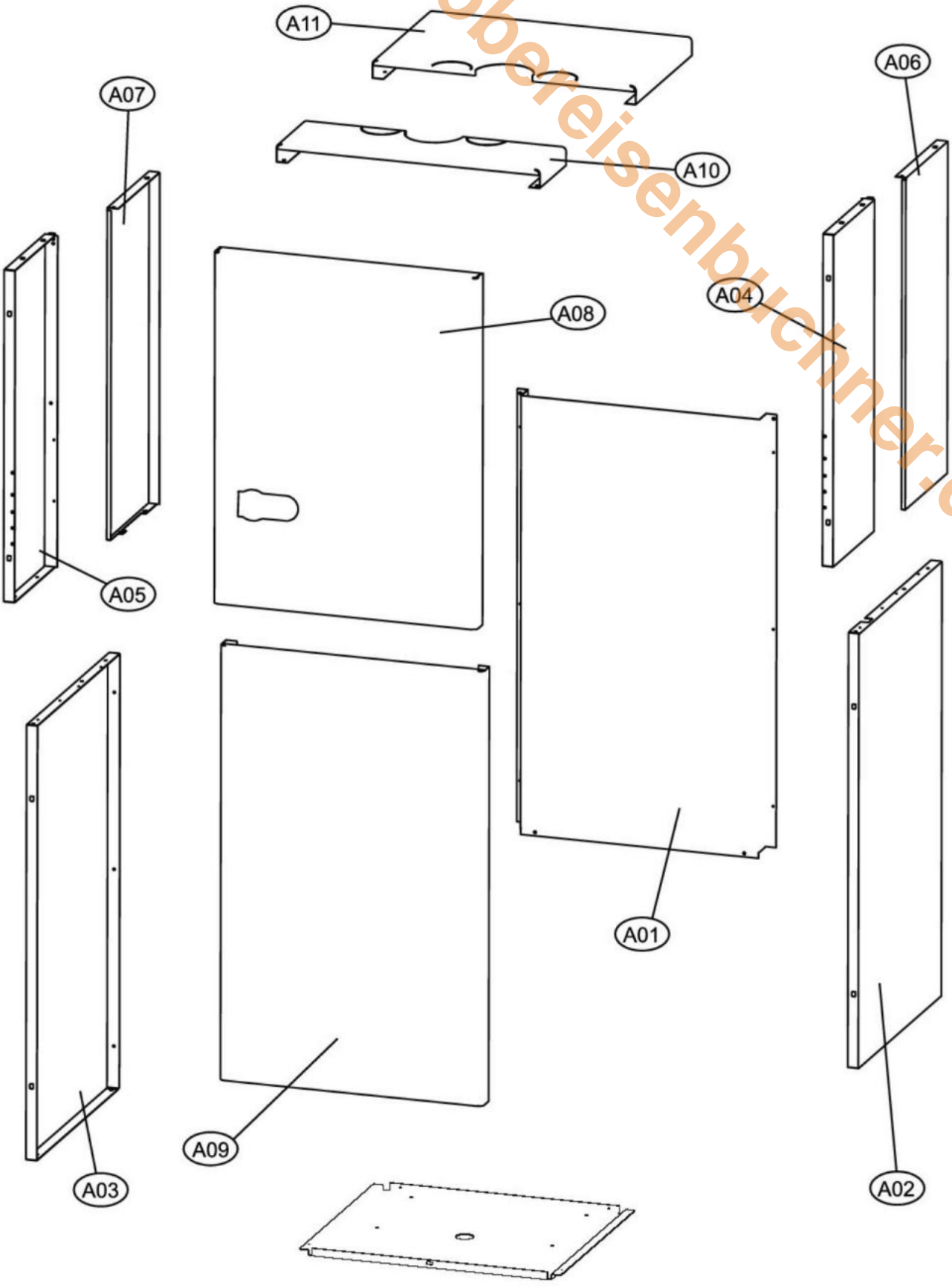

Econpact SOLAR ST 18

Schaltpult

www.obereisenbuchner.de

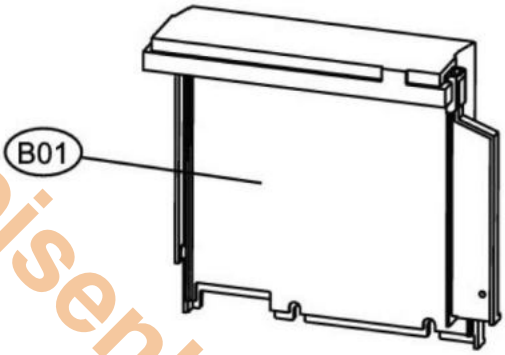

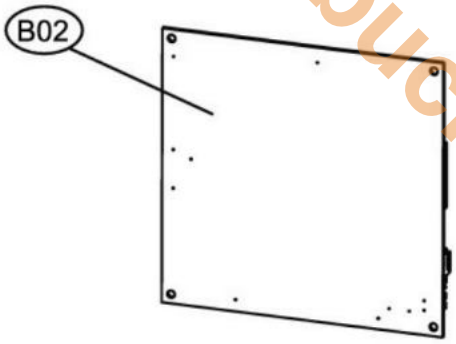

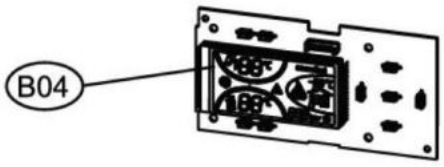

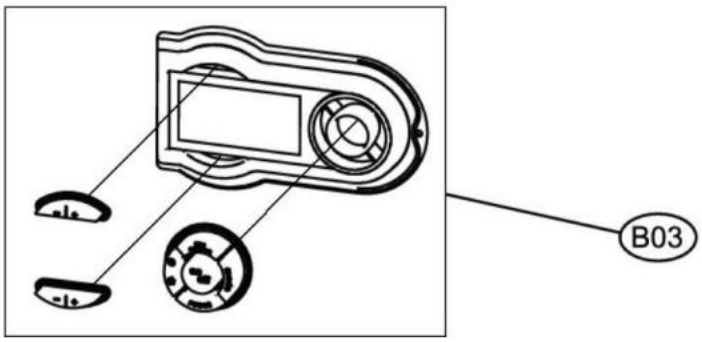

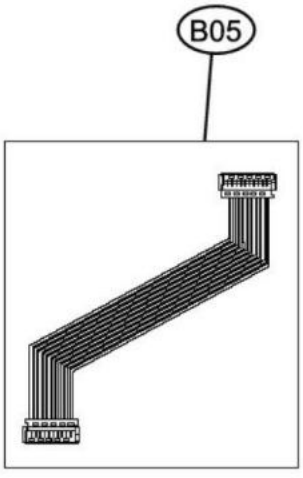

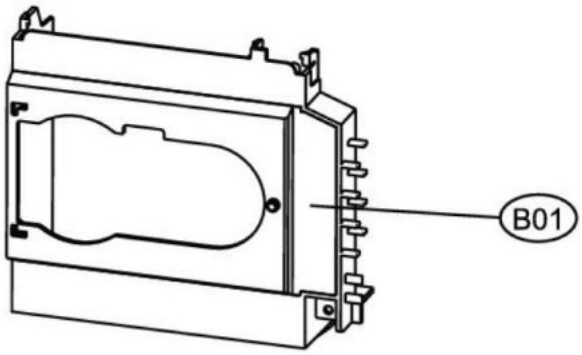

Econpact SOLAR ST 18

Hydraulik

www.oberreisenbuchner.de

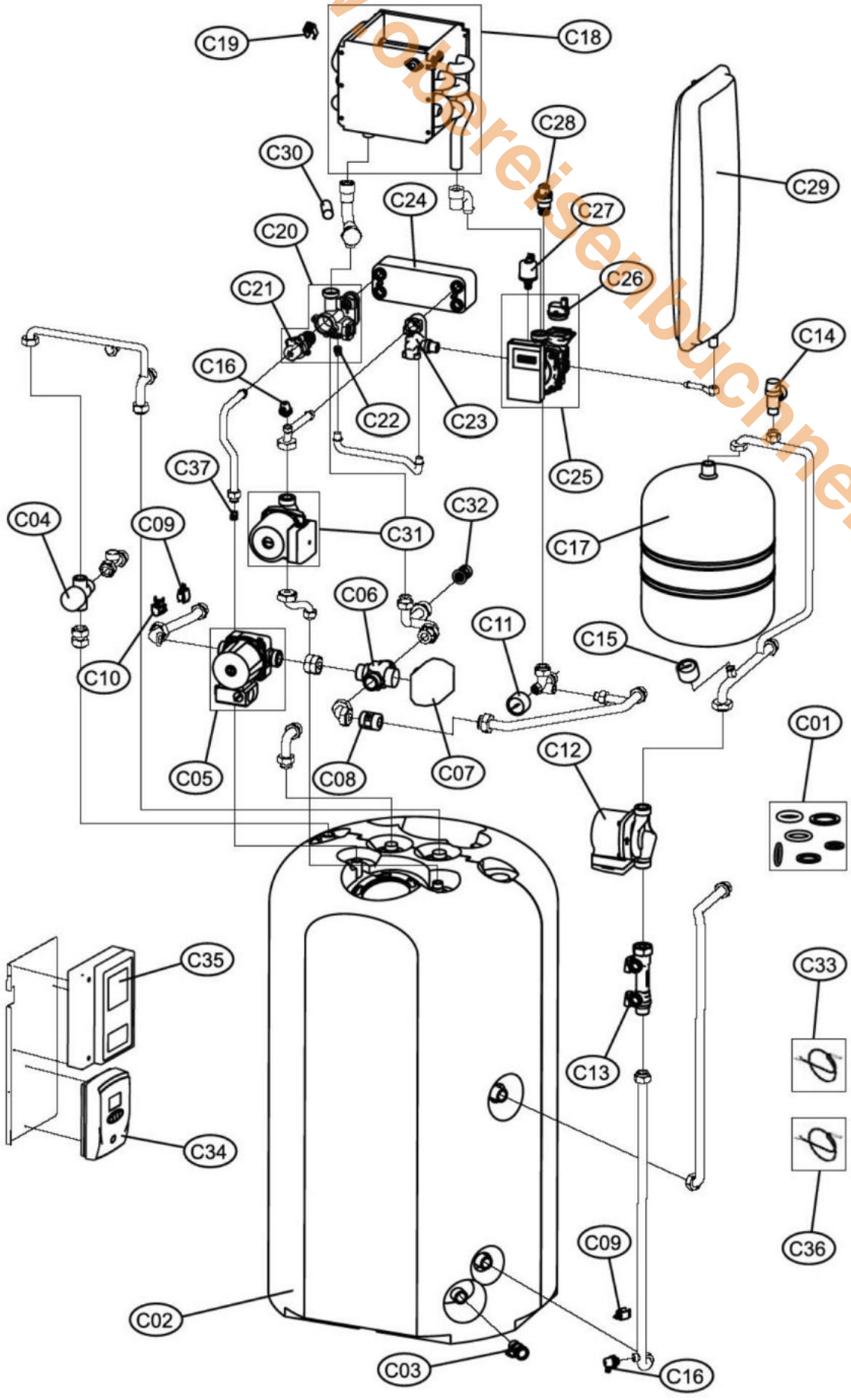

Econpact Solar ST 18

Brennkammer

www.obereisenbuchner.de

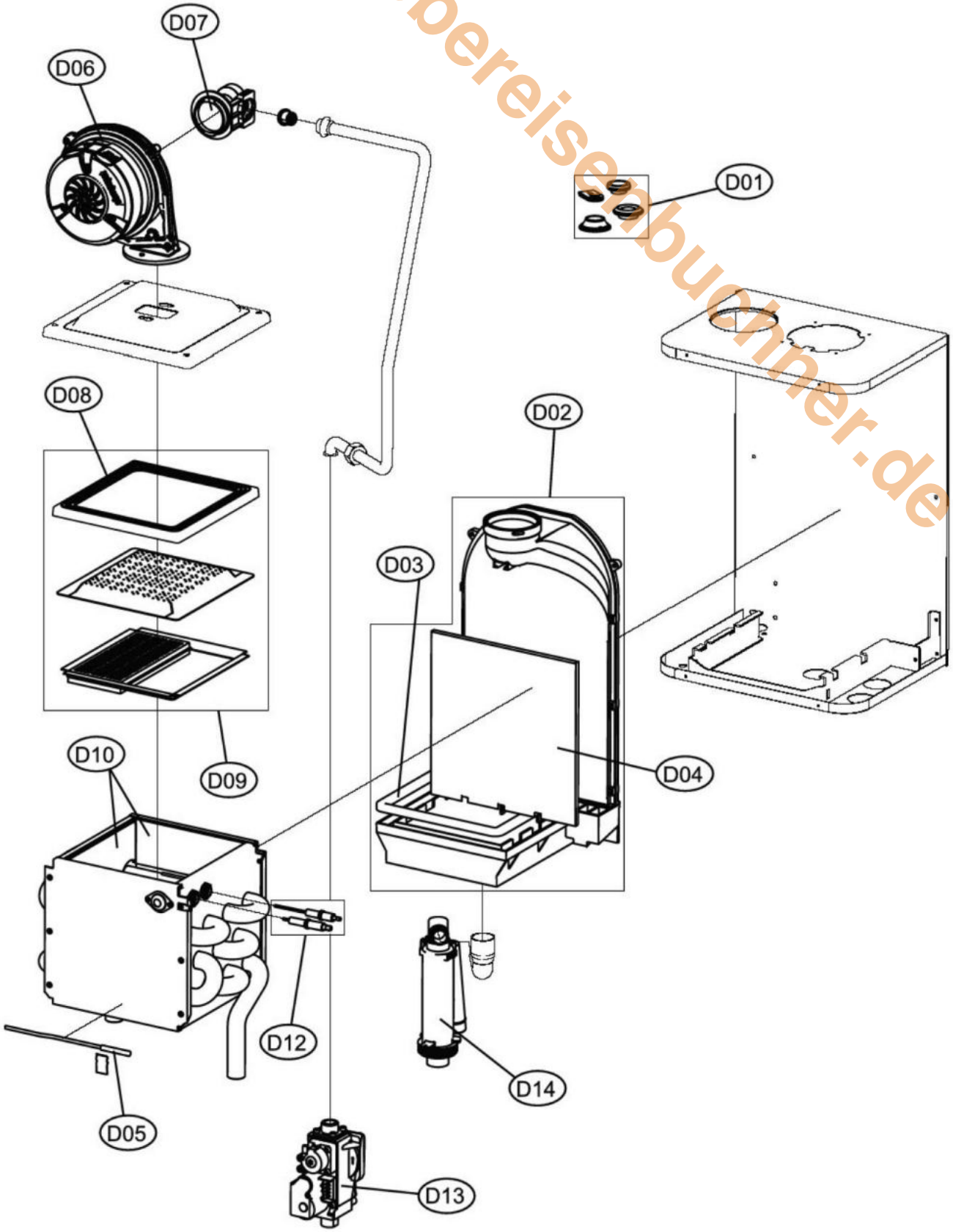

Econpact SOLAR ST 18

www.obereisenbuchner.de

Pos.	Art.Nr.	Benennung	Bemerkung	PG
A01	552769	untere hintere Verkleidung		17
A02	552770	untere rechte Seitenverkleidung		16
A03	552771	untere linke Seitenverkleidung		16
A04	552772	obere vordere rechte Seitenverkleidung		14
A05	552773	obere vordere linke Seitenverkleidung		15
A06	552774	obere hintere rechte Seitenverkleidung		13
A07	552775	obere hintere linke Seitenverkleidung		13
A08	552894	Obere Frontabdeckung		
A09	552777	untere Frontverkleidung		16
A10	552778	obere vordere Abdeckung		14
A11	552779	obere hintere Abdeckung		15
B01	552780	Reglergehäuse (Hauptplatine)		15
B02	552878	Platine DBM05		23
B03	552599	Displayabdeckung inkl. Druckknöpfe		10
B04	552601	Platine Display DSP05		16
B05	552874	Flachkabel Display		03
C01	552782	Dichtungskit		10
C02	552783	Ladespeicher 180 ltr.		35
C03	551873	KFE-Hahn mit Dichtung		06
C04	552784	3-Wege-Thermostat		20
C05	551089	Heizkreispumpe		26
C06	552785	3-Wege-Ventil		17
C07	552786	Antrieb für 3-Wege-Ventil (Stellmotor)		22
C08	552787	Rückschlagklappe 1"		07
C09	552519	NTC-Fühler		06
C10	552788	Sicherheitsthermostat 60°C		06
C11	551824	Manometer		09
C12	552789	Solarkreispumpe		22
C13	552790	Volumenstromanzeige / - regulierung		16
C14	552791	Solar-Sicherheitsventil 6bar		10
C15	552792	Manometer 0-8 bar (Solarkreis)		07
C16	551862	Entlüftungshahn		04
C17	552794	Ausdehnungsgefäß Solar 18 ltr.		21
C18	552795	Kit BW-Wärmetauscher 18kW		33
C19	552520	NTC-Doppelfühler		07
C20	552613	Umschaltventil komplett		18
C21	552547	Rückschlagventil Bypass		13
C22	552571	Anschluss Wärmetauscher/Ladepumpe		07
C23	552617	Plattenwärmetauscher Brauchwasser		16
C24	552895	Pumpe Direktkreis (A-Klasse)		29
C25	552548	Automatischer Entlüfter		12
C26	552522	Drucksensor		12
C27	552616	Sicherheitsventil 3 bar		14
C28	552796	Ausdehnungsgefäß 8 ltr.		17
C29	552551	Filtereinsatz Vorlauf		06
C30	552797	Kit Speicherladepumpe		22
C31	551877	Rückschlagventil mit Dichtung		07
C32	552798	Kit Fühler (Speicherfühler)		06
C33	552799	Solarregler DBM29		25
C34	552800	Zonen- und Mischkreisregler FZ4		29
C35	552801	Kit Fühler PT1000		11
C36	552627	Antrieb für Umschaltventil		16
C37	552896	Rückschlagklappe		
D01	552666	Dichtungskit Unterdruckkammer		06
D02	552802	Kit Kondensatwanne 18kW		13
D03	552557	Dichtung (Kondensatwanne/Wärmetauscher)		06
D04	552667	Isolierplatte zw. Wärmetauscher und PP-Abgasführung		04

Econpact SOLAR ST 18

Pos.	Art.Nr.	Benennung	Bemerkung	PG
D05	552868	Kit Wärmetauschersonde (Abgasfühler)		06
D06	552527	Gebläse		24
D07	552897	Gas-/Luft Venturieinheit		
D08	552526	Brennerdeckeldichtung		06
D09	552555	Kit Keramikbrenner inkl. Dichtung		17
D10	552887	Brennkammerisolierung innen komplett		10
D13	552524	Zünd-/Ionisationselektrode		07
D14	552525	Gasarmatur		16
D15	552704	Siphon		10

www.obereisenbuchner.de

Econpact SOLAR ST 25

Verkleidung

www.obereisenbuchner.de

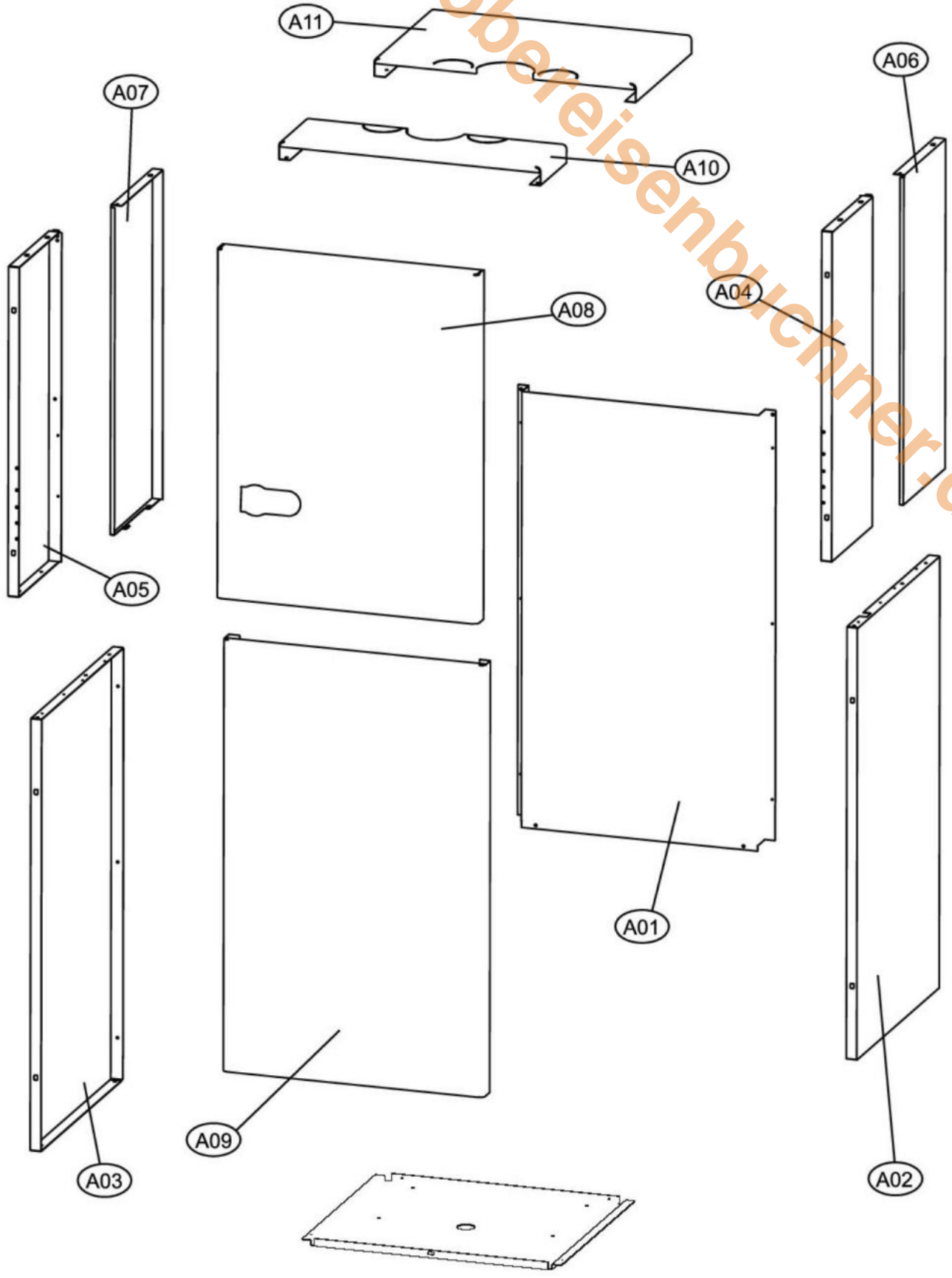

Econpact Solar ST 25

Schaltpult

www.obereisenbuechner.de

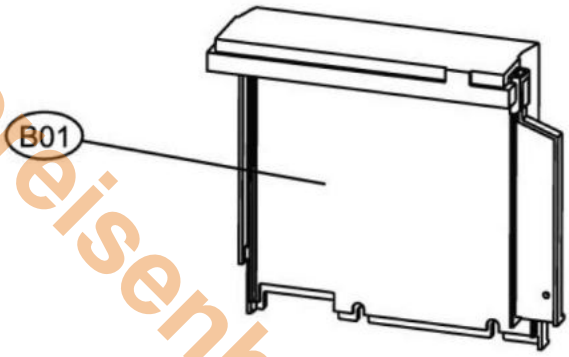

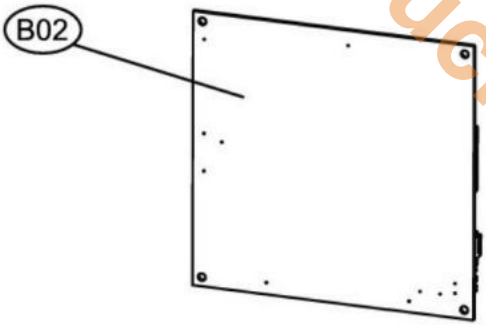

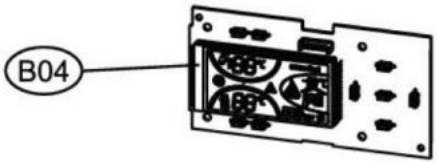

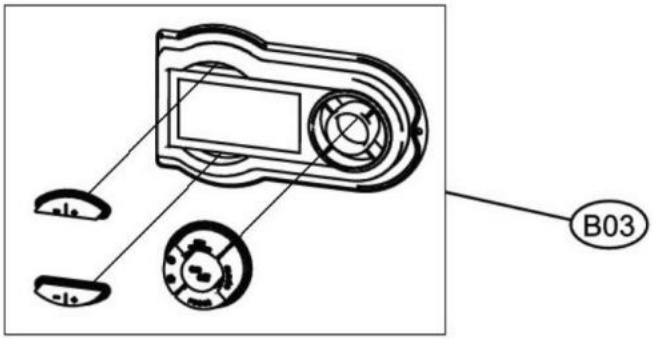

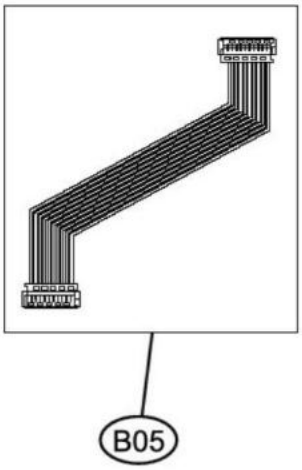

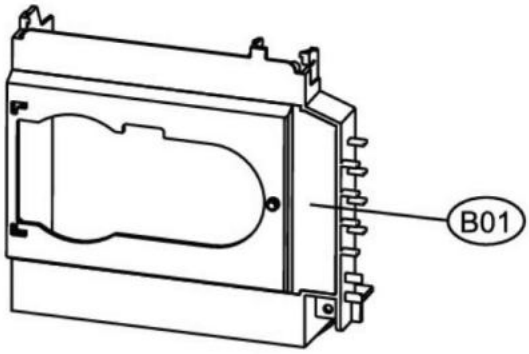

Econpact Solar ST 25

Hydraulik

www.oberreisenbuchner.de

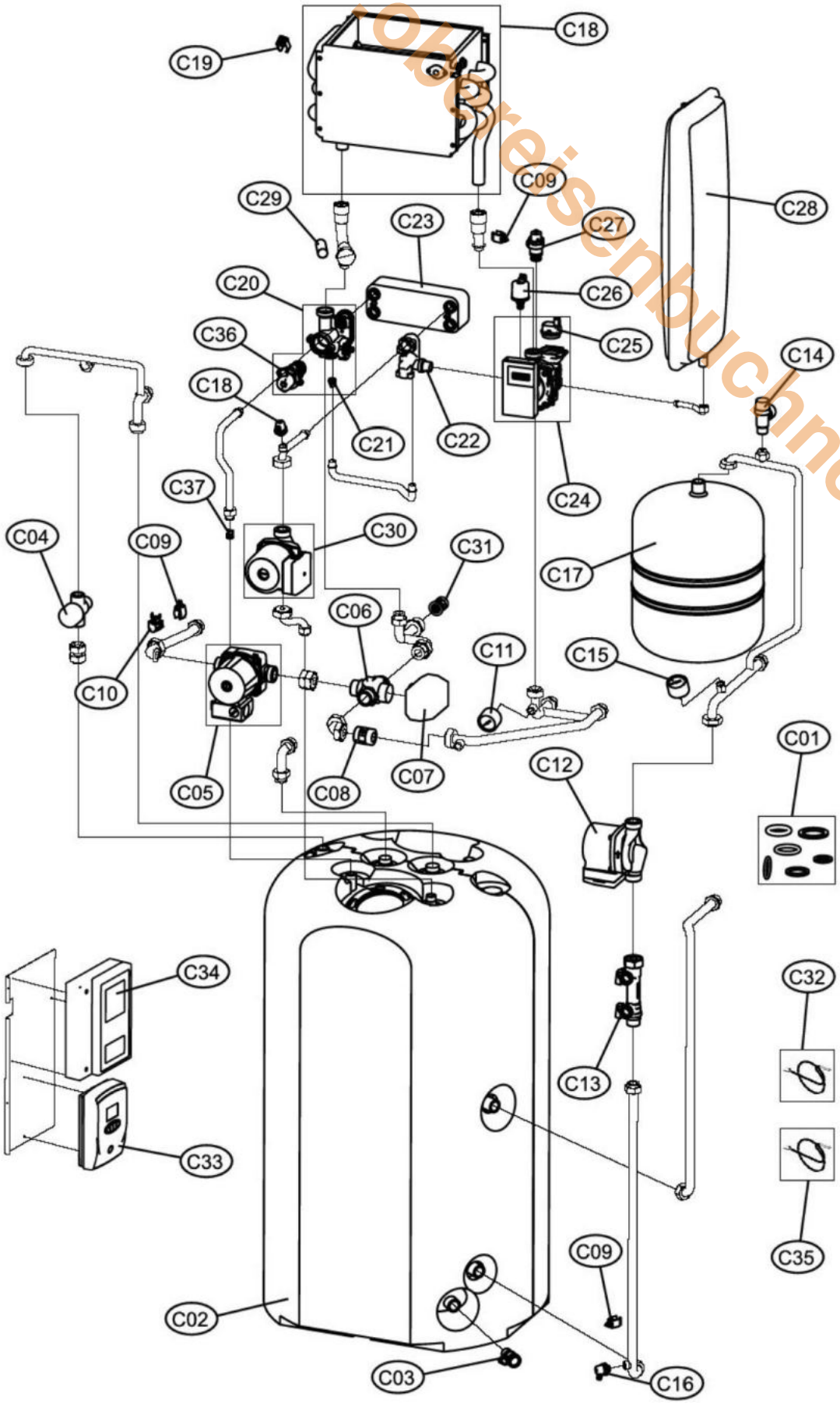

Econpact Solar ST 25

Brennkammer

www.oberreisenbuechner.de

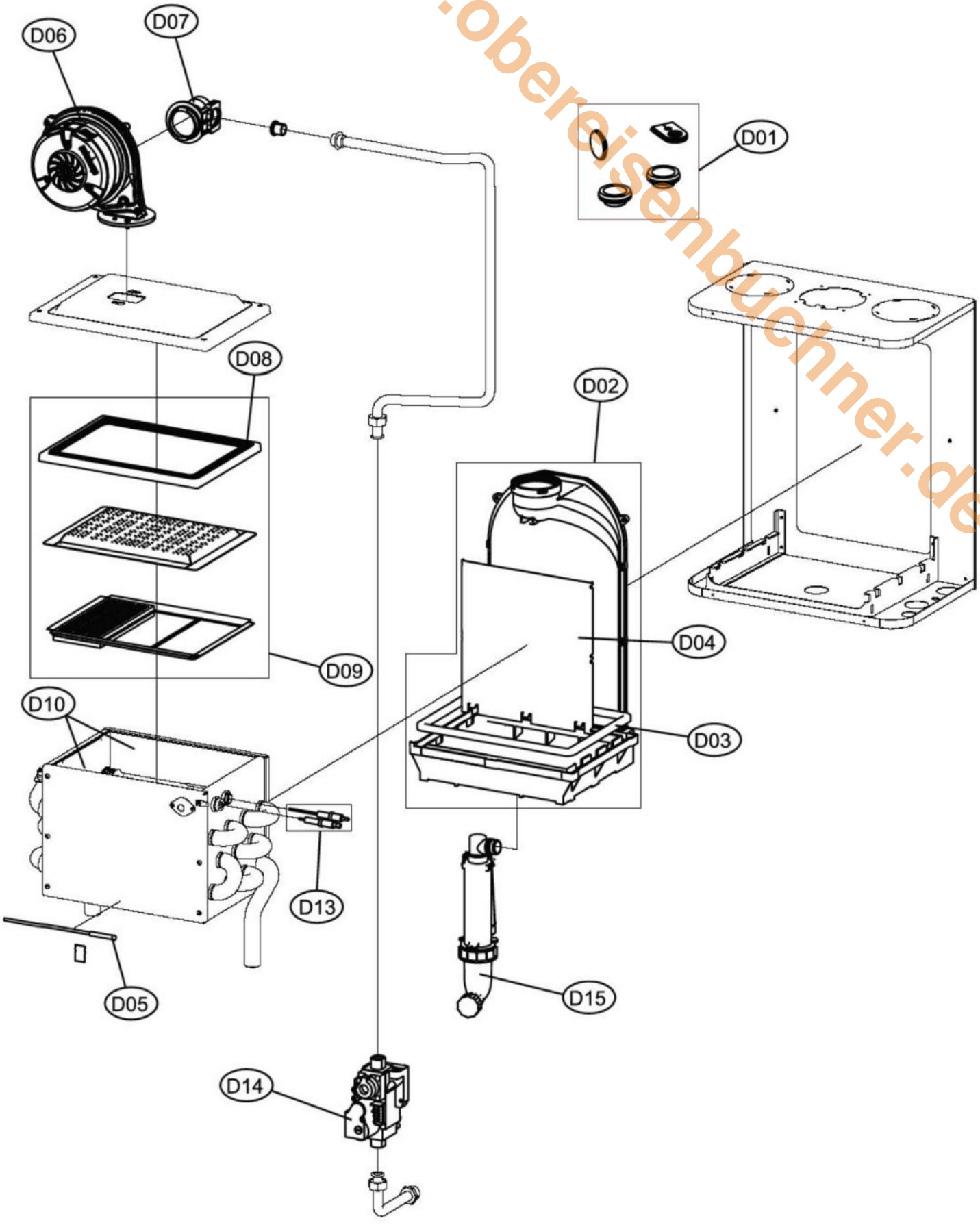

Econpact SOLAR ST 25

www.obereisenbuchner.de

Pos.	Art.Nr.	Benennung	Bemerkung	PG
A01	552769	untere hintere Verkleidung		17
A02	552770	untere rechte Seitenverkleidung		16
A03	552771	untere linke Seitenverkleidung		16
A04	552772	obere vordere rechte Seitenverkleidung		14
A05	552773	obere vordere linke Seitenverkleidung		15
A06	552774	obere hintere rechte Seitenverkleidung		13
A07	552775	obere hintere linke Seitenverkleidung		13
A08	552894	Obere Frontabdeckung		13
A09	552777	untere Frontverkleidung		16
A10	552778	obere vordere Abdeckung		14
A11	552779	obere hintere Abdeckung		15
B01	552780	Reglergehäuse (Hauptplatine)		15
B02	552878	Platine DBM05		23
B03	552599	Displayabdeckung inkl. Druckknöpfe		10
B04	552601	Platine Display DSP05		16
B05	552874	Flachkabel Display		03
C01	552782	Dichtungskit		10
C02	552783	Ladespeicher 180 ltr.		35
C03	551873	KFE-Hahn mit Dichtung		06
C04	552784	3-Wege-Thermostat		20
C05	551089	Heizkreispumpe		26
C06	552785	3-Wege-Ventil		17
C07	552786	Antrieb für 3-Wege-Ventil (Stellmotor)		22
C08	552787	Rückschlagklappe 1"		07
C09	552519	NTC-Fühler		06
C10	552788	Sicherheitsthermostat 60°C		06
C11	551824	Manometer		09
C12	552789	Solarkreispumpe		22
C13	552790	Volumenstromanzeige / - regulierung		16
C14	552791	Solar-Sicherheitsventil 6bar		10
C15	552792	Manometer 0-8 bar (Solarkreis)		07
C16	551862	Entlüftungshahn		04
C17	552794	Ausdehnungsgefäß Solar 18 ltr.		21
C18	552559	Wärmetauscher Heizung komplett		34
C19	552520	NTC-Doppelfühler		07
C20	552613	Umschaltventil komplett		18
C21	552547	Rückschlagventil Bypass		13
C22	552571	Anschluss Wärmetauscher/Ladepumpe		07
C23	552617	Plattenwärmetauscher Brauchwasser		16
C24	552895	Pumpe Direktkreis (A-Klasse)		29
C25	552548	Automatischer Entlüfter		12
C26	552522	Drucksensor		12
C27	552616	Sicherheitsventil 3 bar		14
C28	552796	Ausdehnungsgefäß 8 ltr.		17
C29	552551	Filtereinsatz Vorlauf		06
C30	552797	Kit Speicherladepumpe		22
C31	551877	Rückschlagventil mit Dichtung		07
C32	552798	Kit Fühler (Speicherfühler)		06
C33	552799	Solarregler DBM29		25
C34	552800	Zonen- und Mischkreisregler FZ4		29
C35	552801	Kit Fühler PT1000		11
C36	552627	Antrieb für Umschaltventil		16
C37	552896	Rückschlagklappe		04
D01	552666	Dichtungskit Unterdruckkammer		06
D02	552805	Kit Kondensatwanne 25 kW		15
D03	552561	Dichtung (Kondensatwanne/Wärmetauscher) 25kW		06
D04	552667	Isolierplatte zw. Wärmetauscher und PP-Abgasführung		04

GAK120/15EU-Econfloor

Hydraulik 2 (optional)

www.oberelsenbuchner.de

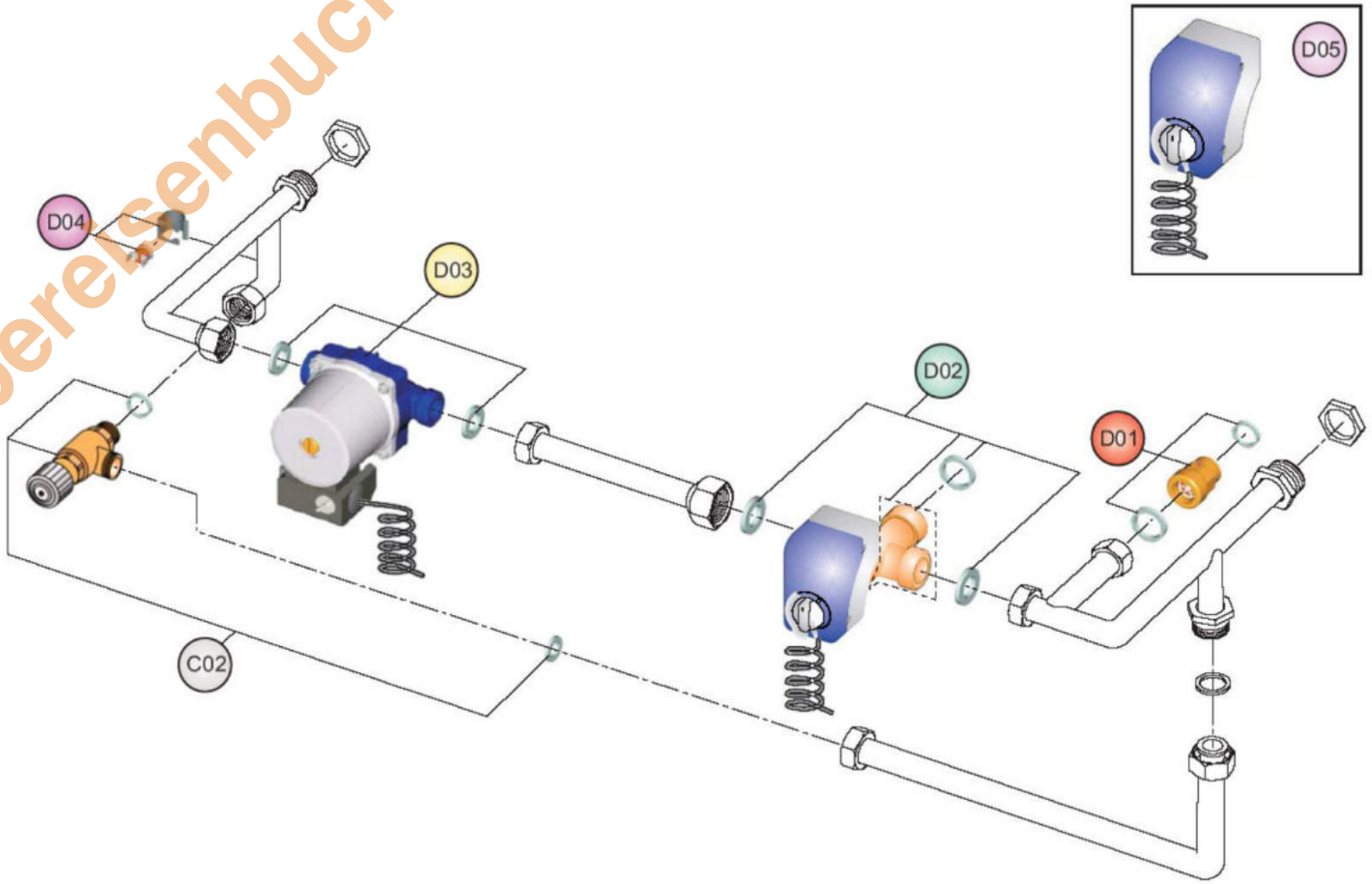

Econpact Kombi ST 18

Verkleidung

www.obereisenbachner.de

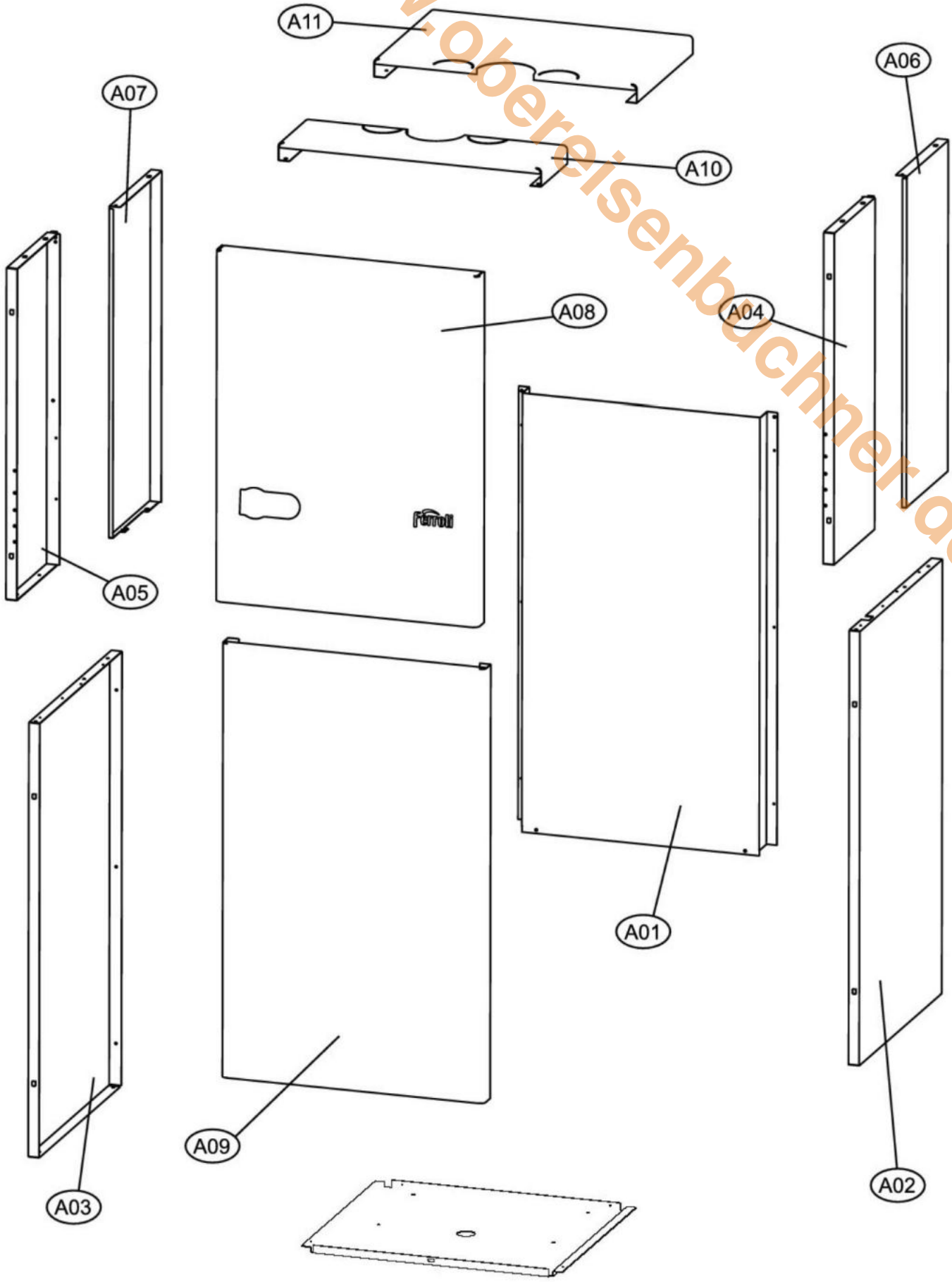

Econpact Kombi ST 18

Schaltpult

www.obereisenbuchner.de

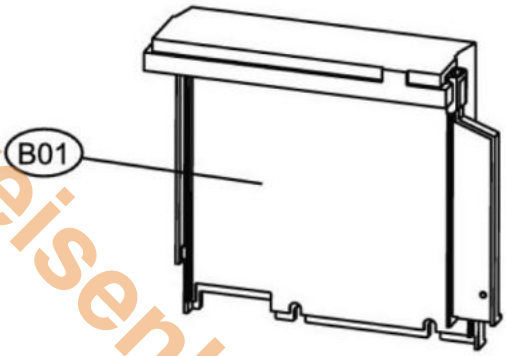

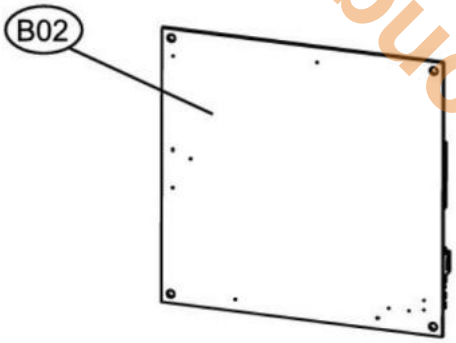

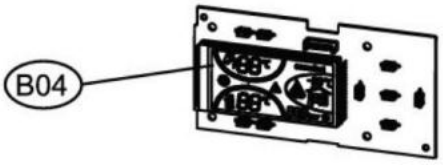

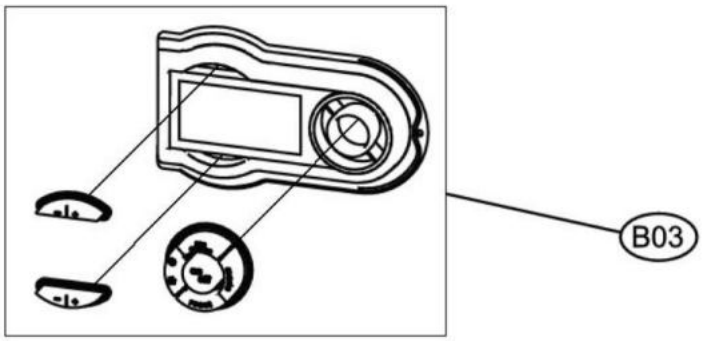

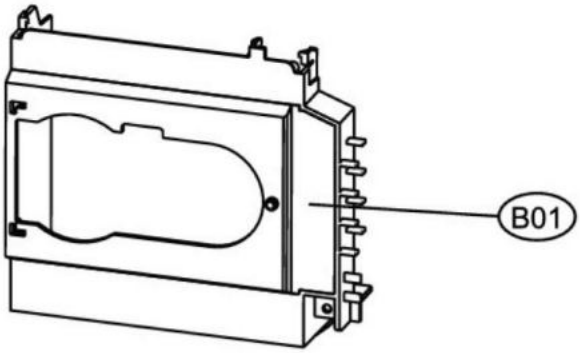

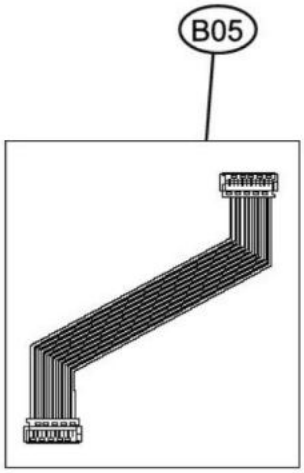

Econpact Kombi ST 18

Hydraulik

www.oberreisenbuchner.de

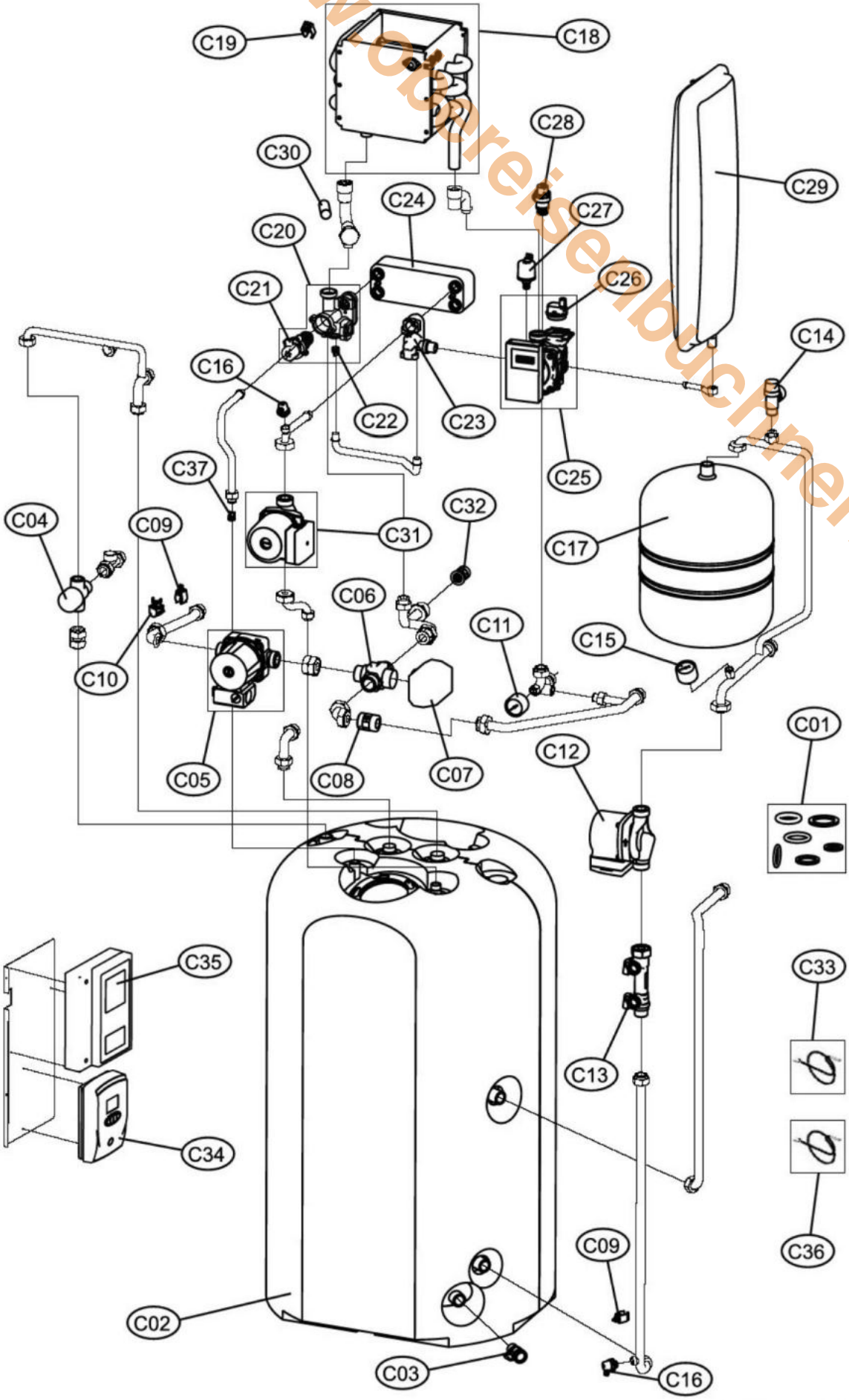

Econpact Kombi ST 18

Brennkammer

www.obereisenbuchner.de

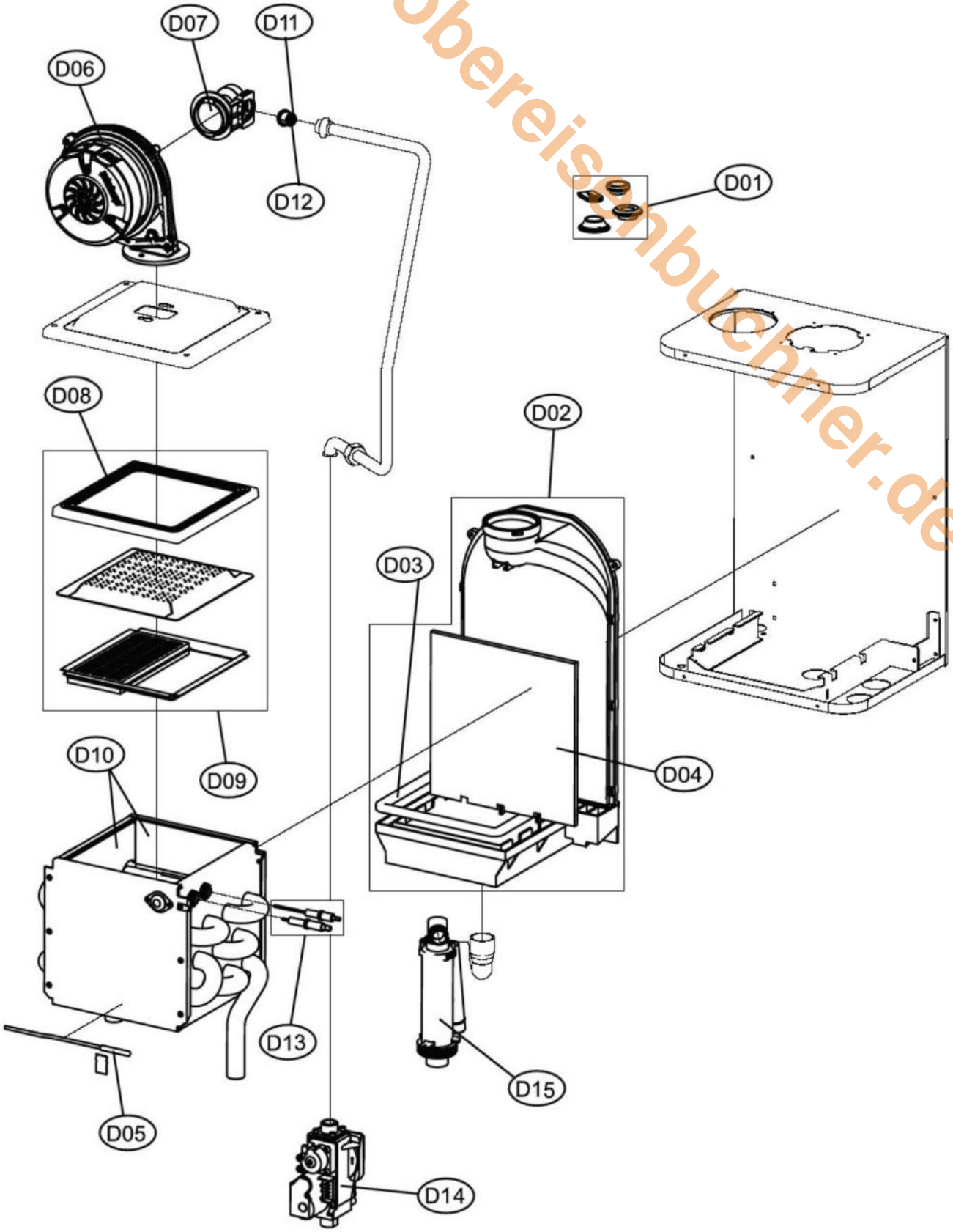

Econpact KOMBI ST 18

www.obereisenbuchner.de

Pos.	Art.Nr.	Benennung	Bemerkung	PG
A01	552769	untere hintere Verkleidung		17
A02	552770	untere rechte Seitenverkleidung		16
A03	552771	untere linke Seitenverkleidung		16
A04	552772	obere vordere rechte Seitenverkleidung		14
A05	552773	obere vordere linke Seitenverkleidung		15
A06	552774	obere hintere rechte Seitenverkleidung		13
A07	552775	obere hintere linke Seitenverkleidung		13
A08	552894	Obere Frontabdeckung		13
A09	552777	untere Frontverkleidung		16
A10	552778	obere vordere Abdeckung		14
A11	552779	obere hintere Abdeckung		15
B01	552780	Reglergehäuse (Hauptplatine)		15
B02	552878	Platine DBM05		23
B03	552599	Displayabdeckung inkl. Druckknöpfe		10
B04	552601	Platine Display DSP05		16
B05	552874	Flachkabel Display		03
C01	552782	Dichtungskit		10
C02	552783	Ladespeicher 180 ltr.		35
C03	551873	KFE-Hahn mit Dichtung		06
C04	552784	3-Wege-Thermostat		20
C05	551089	Heizkreispumpe		26
C06	552785	3-Wege-Ventil		17
C07	552786	Antrieb für 3-Wege-Ventil (Stellmotor)		22
C08	552787	Rückschlagklappe 1"		07
C09	552519	NTC-Fühler		06
C10	552788	Sicherheitsthermostat 60°C		06
C11	551824	Manometer		09
C12	552789	Solarkreispumpe		22
C13	552790	Volumenstromanzeige / - regulierung		16
C14	552791	Solar-Sicherheitsventil 6bar		10
C15	552792	Manometer 0-8 bar (Solarkreis)		07
C16	551862	Entlüftungshahn		04
C17	552794	Ausdehnungsgefäß Solar 18 ltr.		21
C18	552795	Kit BW-Wärmetauscher 18kW		33
C19	552520	NTC-Doppelfühler		07
C20	552613	Umschaltventil komplett		18
C21	552627	Antrieb für Umschaltventil		16
C22	552547	Rückschlagventil Bypass		13
C23	552571	Anschluss Wärmetauscher/Ladepumpe		07
C24	552617	Plattenwärmetauscher Brauchwasser		16
C25	552895	Pumpe Direktkreis (A-Klasse)		29
C26	552548	Automatischer Entlüfter		12
C27	552522	Drucksensor		12
C28	552616	Sicherheitsventil 3 bar		14
C29	552796	Ausdehnungsgefäß 8 ltr.		17
C30	552551	Filtereinsatz Vorlauf		06
C31	552797	Kit Speicherladepumpe		22
C32	551877	Rückschlagventil mit Dichtung		07
C33	552798	Kit Fühler (Speicherfühler)		06
C34	552799	Solarregler DBM29		25
C35	552800	Zonen- und Mischkreisregler FZ4		29
C36	552801	Kit Fühler PT1000		11
C37	552896	Rückschlagklappe		04
D01	552552	Dichtungskit (Kleinmaterial) Gasseite		07
D02	552802	Kit Kondensatwanne 18kW		13
D03	552557	Dichtung (Kondensatwanne/Wärmetauscher)		06
D04	552667	Isolierplatte zw. Wärmetauscher und PP-Abgasführung		04

www.oberdeisenbuchner.de

GAK120/25EU-Econfloor

Schaltpult

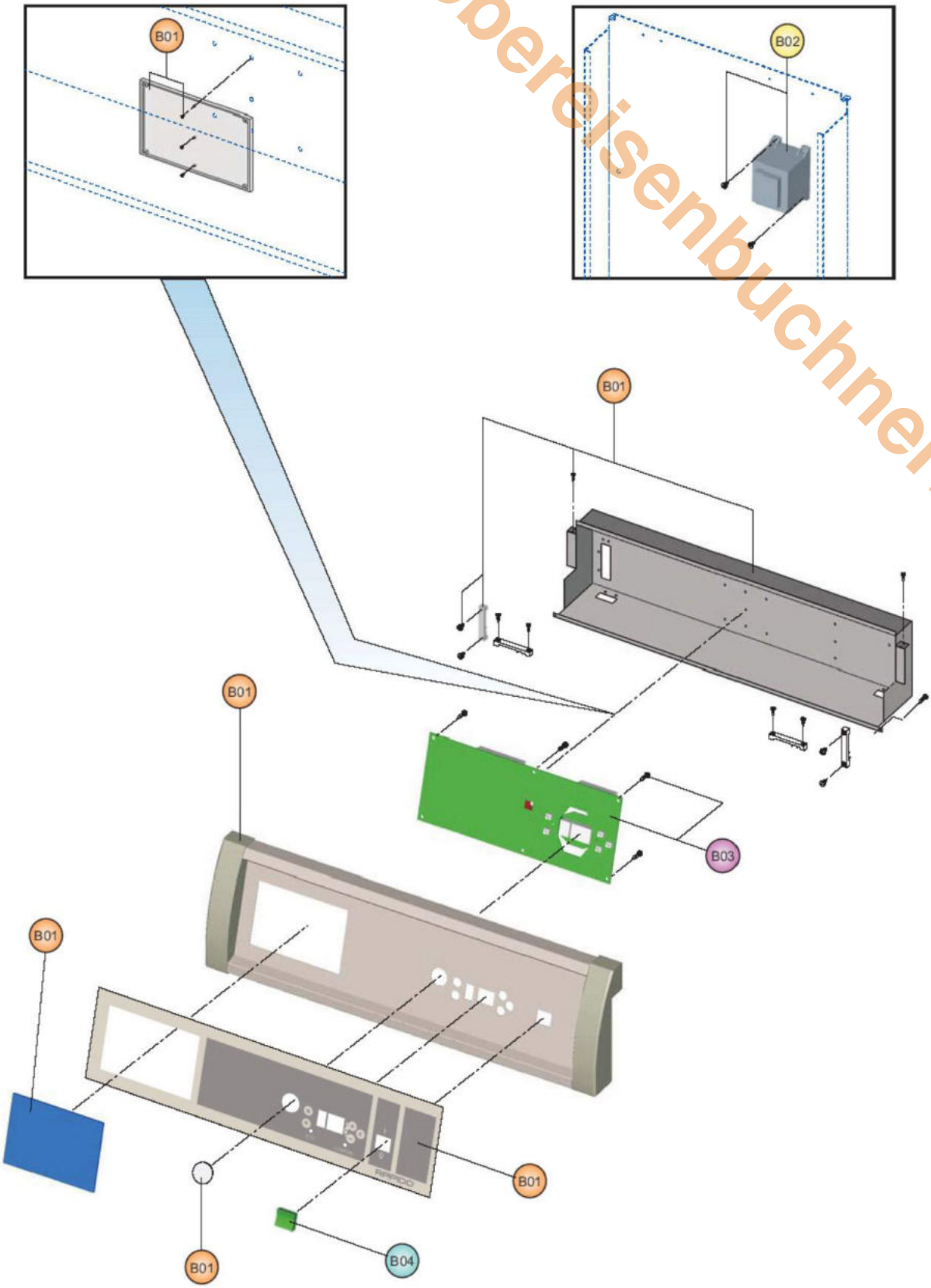

Econpact Kombi ST 25

Verkleidung

www.obereisenbuchner.de

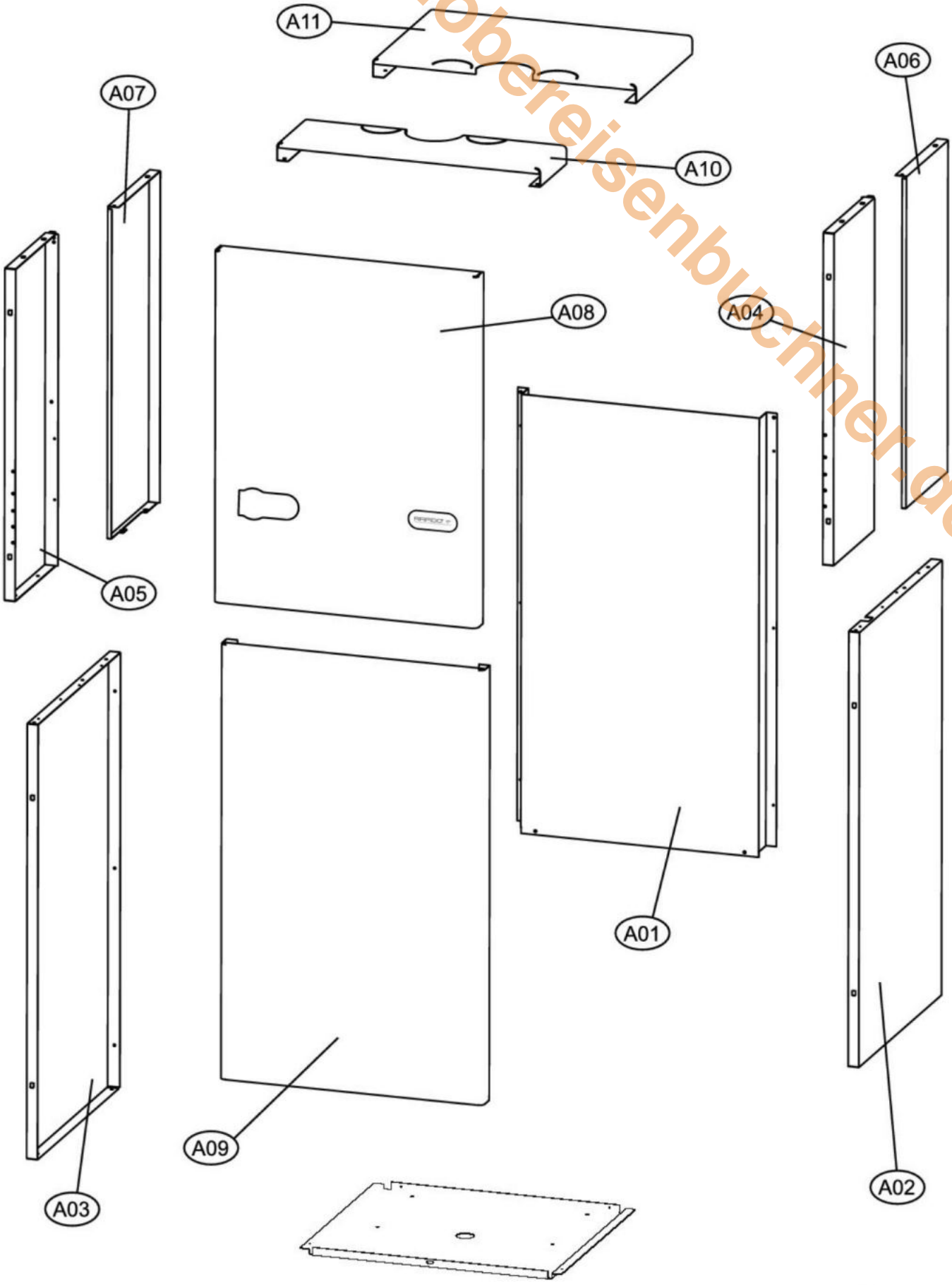

Econpact Kombi ST 25

Schaltpult

www.oberelsenbuchner.de

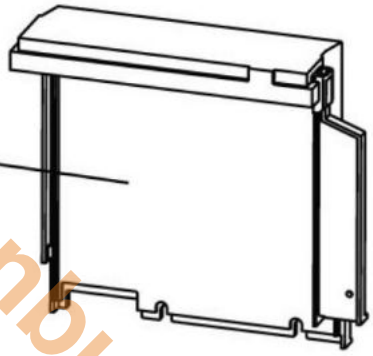

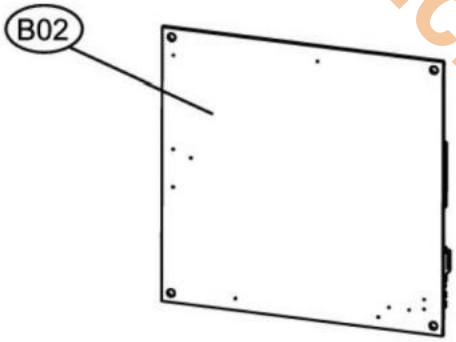

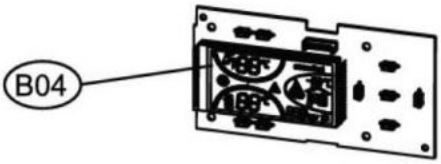

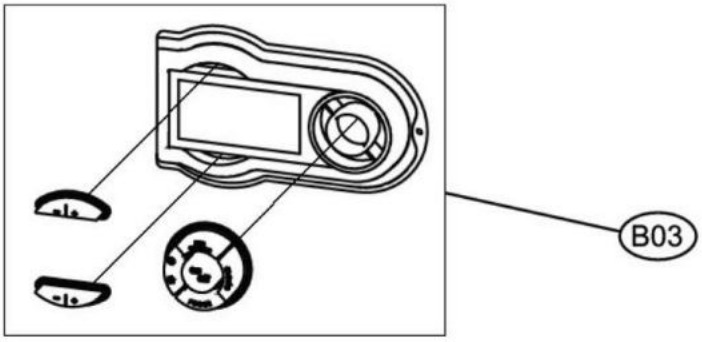

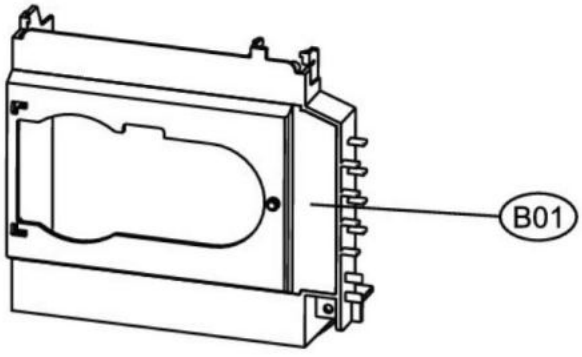

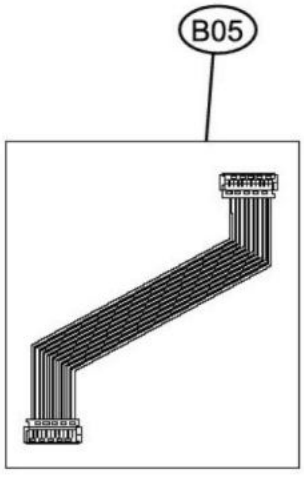

Econpact Kombi ST 25

Hydraulik

www.oberreisenbuchner.de

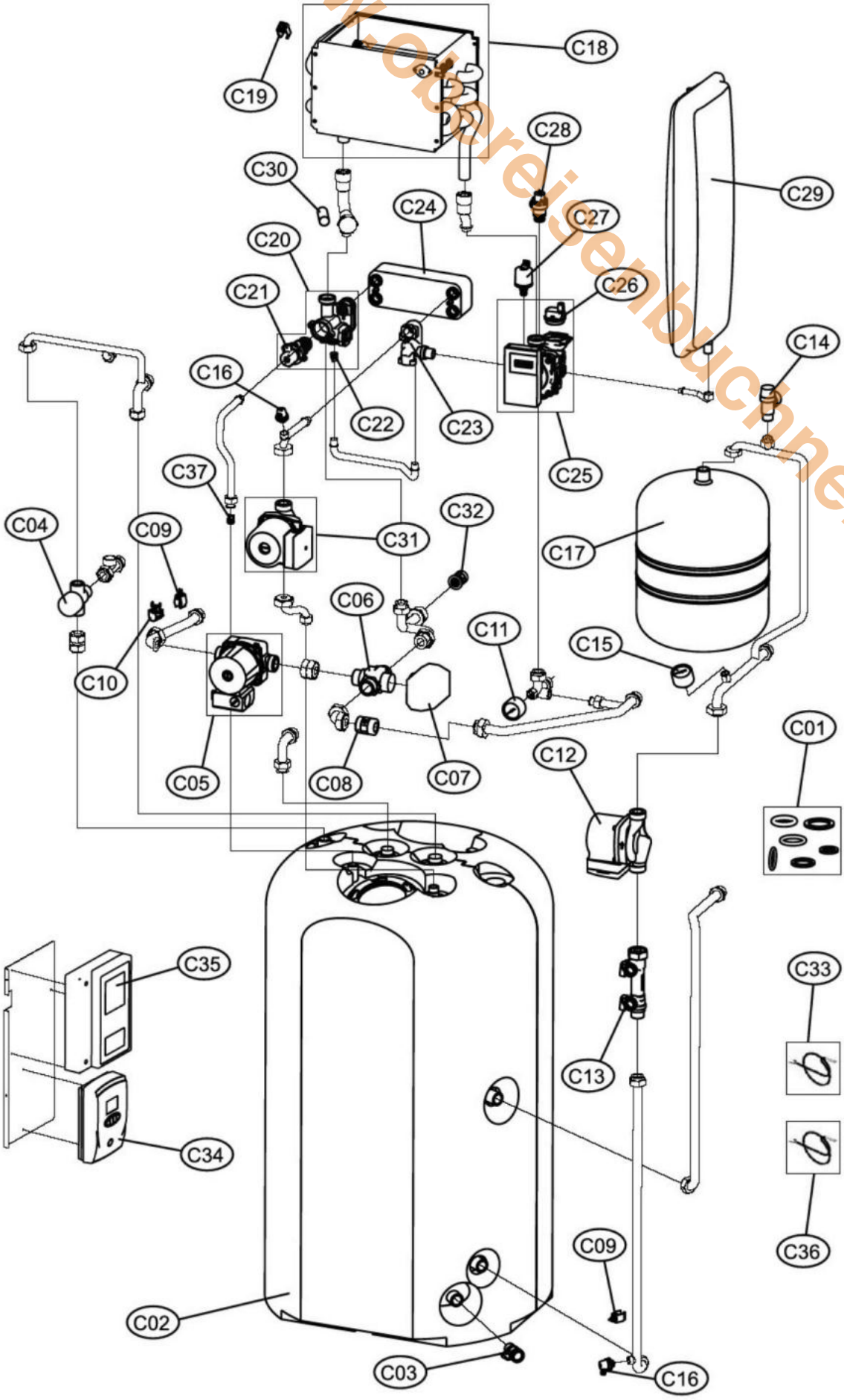

Econpact Kombi ST 25

Brennkammer

www.oberreisenbuchner.de

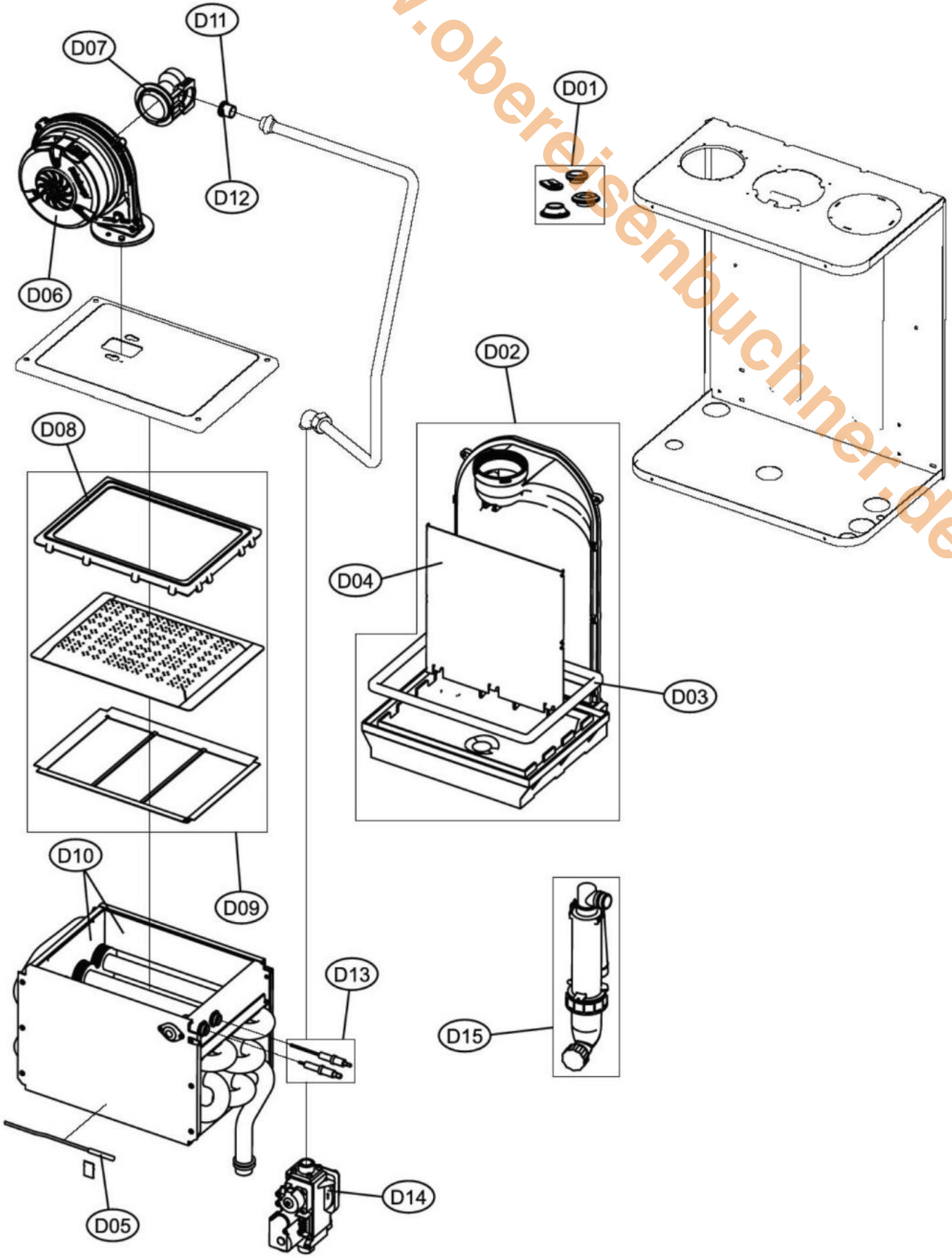

Econpact KOMBI ST 25

www.obereisenbuchner.de

Pos.	Art.Nr.	Benennung	Bemerkung	PG
A01	552769	untere hintere Verkleidung		17
A02	552770	untere rechte Seitenverkleidung		16
A03	552771	untere linke Seitenverkleidung		16
A04	552772	obere vordere rechte Seitenverkleidung		14
A05	552773	obere vordere linke Seitenverkleidung		15
A06	552774	obere hintere rechte Seitenverkleidung		13
A07	552775	obere hintere linke Seitenverkleidung		13
A08	552894	Obere Frontabdeckung		13
A09	552777	untere Frontverkleidung		16
A10	552778	obere vordere Abdeckung		14
A11	552779	obere hintere Abdeckung		15
B01	552780	Reglergehäuse (Hauptplatine)		15
B02	552878	Platine DBM05		23
B03	552599	Displayabdeckung inkl. Druckknöpfe		10
B04	552601	Platine Display DSP05		16
B05	552874	Flachkabel Display		03
C01	552782	Dichtungskit		10
C02	552783	Ladespeicher 180 ltr.		35
C03	551873	KFE-Hahn mit Dichtung		06
C04	552784	3-Wege-Thermostat		20
C05	551089	Heizkreispumpe		26
C06	552785	3-Wege-Ventil		17
C07	552786	Antrieb für 3-Wege-Ventil (Stellmotor)		22
C08	552787	Rückschlagklappe 1"		07
C09	552519	NTC-Fühler		06
C10	552788	Sicherheitsthermostat 60°C		06
C11	551824	Manometer		09
C12	552789	Solarkreispumpe		22
C13	552790	Volumenstromanzeige / - regulierung		16
C14	552791	Solar-Sicherheitsventil 6bar		10
C15	552792	Manometer 0-8 bar (Solarkreis)		07
C16	551862	Entlüftungshahn		04
C17	552794	Ausdehnungsgefäß Solar 18 ltr.		21
C18	552559	Wärmetauscher Heizung komplett		34
C19	552520	NTC-Doppelfühler		07
C20	552613	Umschaltventil komplett		18
C21	552627	Antrieb für Umschaltventil		16
C22	552547	Rückschlagventil Bypass		13
C23	552571	Anschluss Wärmetauscher/Ladepumpe		07
C24	552617	Plattenwärmetauscher Brauchwasser		16
C25	552895	Pumpe Direktkreis (A-Klasse)		29
C26	552548	Automatischer Entlüfter		12
C27	552522	Drucksensor		12
C28	552616	Sicherheitsventil 3 bar		14
C29	552796	Ausdehnungsgefäß 8 ltr.		17
C30	552551	Filtereinsatz Vorlauf		06
C31	552797	Kit Speicherladepumpe		22
C32	551877	Rückschlagventil mit Dichtung		07
C33	552798	Kit Fühler (Speicherfühler)		06
C34	552799	Solarregler DBM29		25
C35	552800	Zonen- und Mischkreisregler FZ4		29
C36	552801	Kit Fühler PT1000		11
C37	552896	Rückschlagklappe		04
D01	552552	Dichtungskit (Kleinmaterial) Gasseite		07
D02	552805	Kit Kondensatwanne 25 kW		15
D03	552561	Dichtung (Kondensatwanne/Wärmetauscher) 25kW		06
D04	552667	Isolierplatte zw. Wärmetauscher und PP-Abgasführung		04

Econpact KOMBI ST 25

Pos.	Art.Nr.	Benennung	Bemerkung	PG
D05	552868	Kit Wärmetauschersonde (Abgasfühler)		06
D06	552527	Gebläse		24
D07	552553	Gas-/Luft Venturieinheit		09
D08	551898	Dichtung (Gbr/WT)		07
D09	551836	Brennerunterteil (mit Brennersteinen)		22
D10	552877	Brennkammerisolierung innen komplett		09
D11	012442	Umrüstsatz auf Erdgas H (d=6,20)	Siehe aktuelle Preisliste	
D12	012102	Umrüstsatz 4,7 mm Flüssiggas	Siehe aktuelle Preisliste	
D13	552524	Zünd-/Ionisationselektrode		07
D14	552525	Gasarmatur		16
D15	552704	Siphon		10

www.obereisenbuchner.de

www.obereisenbuchner.de

GAKW 10+20+30E

www.obereisenbuchner.de

Pos.	Art.Nr.	Benennung	Bemerkung	PG
01	550407	Dichtung für Mischkammer (92x77x2mm)		05
02	550462	Mischkammer GAKW10E		12
02	550463	Mischkammer GAKW20E		12
02	550464	Mischkammer GAKW30E		12
03	552626	Dichtung für Gasrohr Kombiventil/Mischkammer		01
04	550402	Dichtung für Inspektionsdeckel		17
05	550432	Wärmetauscher GAKW10/20E		34
05	550465	Wärmetauscher GAKW30E		36
08	550412	Luftdruckwächter 605.99387		21
09	550400	Siliconschlauch für Luftdruckwächter d=6x1,5mm, 250mm lang		03
10	550452	Abgasanschlußrohr kpl.		24
11	550417	Tülle für Abgastemperatursensor		01
12	550416	Abgastemperaturwächter		13
13	550401	Dichtring Abgasanschluß d=70mm blau		06
14	550415	Temperaturfühler Vor- u. Rücklauf ELTH 279 007		14
15	550457	Gasanschlußrohr		12
16	550441	Syphon R 11/4" ohne Anschlußstutzen		13
17	550431	Drei-Wege-Umschaltventil VC 4012 MF 6000 kpl.		24
18	550413	Manometer		12
19	550424	Regelungsplatine		24
20	550420	Feuerungsautomat MCBA 1462 D		34
22	550418	Interface RMCI1400-TEM4 KASKADE		22
23	550419	Displayplatine MCBA		23
24	550403	Dichtung für Ausdehnungsgefäß (18,7x12x1,5mm)		01
25	550411	Rastbolzen Verkleidung vorne unten		01
26	550436	Druckausdehnungsgefäß REKKN 16,5 Liter		26
27	550456	Schlauch für Sicherheitsventil		10
28	550455	Anschlußrohr Vorlauf Heizung zum Drei-Wege-Umschaltventil		12
29	550466	Anschlußrohr Rücklauf		16
30	506929	Dichtung EPDM 44x32x2 für Umwälzpumpe		01
31	550433	Umwälzpumpe mit Dichtungen		30
32	550467	Scharnier Verkleidung vorne unten		03
33	550445	Verkleidung vorne unten in RAL 9010		13
34	550410	Rastbuchse Verkleidung vorne unten		01
35	550444	Verkleidung vorne oben in RAL 9010		22
36	550453	Anschlußrohr Drei-Wege-Umschaltventil zum Wärmetauscher		20
37	550459	Sicherheitsventil R 1/2"		14
38	550409	Automatischer Schnellentlüfter R 3/8"		13
39	550414	Gasmagnetventil VR8605VA1005B		23
41	550461	Schauglas mit Dichtung		08
42	550434	Anschlußrohr Gasmagnetventil - Mischkammer		24
43	550442	Anschlußkabel Zünd - u. Ionisationselektrode mit Stecker		16
44	550428	Zünd - und Ionisationselektrode		14
45	550435	Inspektionsdeckel für Wärmetauscher		21
46	550404	Dichtung für Brenner (84x60x1,5mm)		03
47	550468	Brennerrohr GAKW10E, 98mm lang		26
47	550454	Brennerrohr GAKW20E, 156mm lang		28
47	550469	Brennerrohr GAKW30E, 198mm lang		27
48	550470	Federklappe GAKW10E		11
48	550440	Federklappe GAKW20E		25
48	550471	Federklappe GAKW30E		17
49	550406	Dichtung für Gebläse (83x49x2mm)		03
51	550405	Gebläse ebm G1G126 AB13-62		30
52	550460	Anschlußrohr Vorlauf Speicher		18
53	550446	Verkleidung seitlich rechts u. links in RAL 9010		15
54	550426	Wippenschalter Ein/Aus 82.16.0665, zweipolig		10
55	550425	Wippenschalter auto/man C 1350 AB SP, einpolig schwarz		05

GAKW 10+20+30E

Pos.	Art.Nr.	Benennung	Bemerkung	PG
	550421	Sicherung MCBA F1+F2, T 3,15A-250V		06
	550422	Sicherung MCBA F3, F 2A-250V		01
	550423	Sicherung Regelungsplatine T 6,3Ah-250V		01
	550429	Dichtung für Zünd - u. Ionisationselektrode		01
	550430	Drei-Wege-Umschaltventil, Stellantrieb VC 4012 ZZ 00		22
	550439	Flachbandkabel Displayplatine-Interface		16
	550443	Platinenhalter Interface		01
	550458	Klemmring-Verschraubung R 3/4"		08
	550473	Syphon Anschlußstutzen		11
	550474	Winkelverschraubung 90° incl. Klemmringe	für GAKW ohne 3-Wege-Ventil	12

www.obereisenbuchner.de

www.oberleisenbuchner.de

GAK120/35EU-Econfloor

Schaltpult

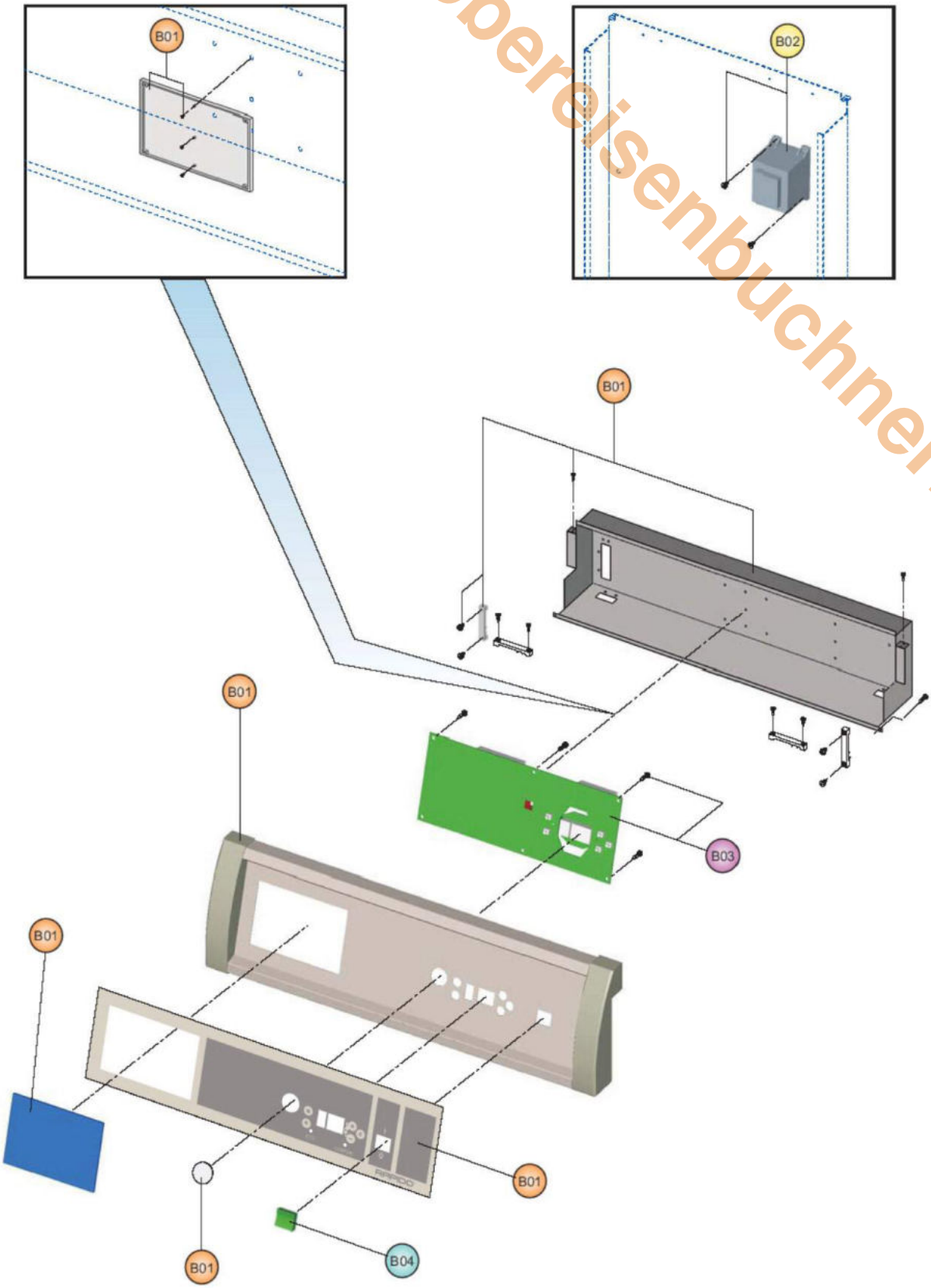

Econpact 20 + 30

www.obereisenbuchner.de

Pos.	Art.Nr.	Benennung	Bemerkung	PG
01	551043	Sicherheitsventil 3bar 1/2" a x 3/4" i		10
02	550999	Wasserdruckschalter		10
03	551041	Pumpe	Speicher Vorlauf	22
04	551046	Kondensatwanne		24
05	551011	Dichtung (Kondensatwanne/Wärmetauscher)		07
06	550989	Dichtung (Inspektionsöffnung Kondensatwanne)		02
07	550981	Wärmetauscher (Heizung)		33
08	550992	Max.Thermostat 100°C (rot)		04
09	550991	NTC-Fühler	Vorlauf	08
10	551013	Dichtung für keram. Brenner		05
11	552867	Dichtung (Gasbrenner/Wärmetauscher)		08
12	551047	Brennerunterteil (mit Brennersteinen)		23
13	551837	Gebläse		26
14	551010	Luftsammelrohr		16
15	550979	Automatischer Schnellentlüfter		07
16	551052	Dichtung Durchführung autom. Entlüfter		01
17	550998	Dichtung (Gebläse-Mischrohr)		01
18	551843	NTC-Fühler (Abgas)	Abgas	10
19	551049	Dichtungsset Gas		03
20	550987	Dichtung (Mischrohr-Brenner)		01
21	551050	Satz (2 Stück) Gewindestangen kpl		06
21	552899	Kit Gewindestangen für Wärmetauscher (2 Stück)		10
22	551001	Ionisationselektrode		05
23	551000	Kabel für Ionisationselektrode		01
24	551002	Glühzünder		14
25	550988	O-Ring 3037		01
26	551051	Gasdrossel		14
27	550991	NTC-Fühler	Rücklauf	08
28	550995	Gasregelblock VK4115V		24
29	551053	Dichtung Gasregelblock		01
30	550993	Gasfeuerungsautomat S4575B 1025		24
31	551041	Pumpe	Heizung Rücklauf	22
32	551056	Kondensatschlauch		01
33	551007	Elektrogehäuse kpl (leer)		08
34	551003	Platinensatz DMF02+DSP2		29
35	551058	Hauptschalter		06
36	551057	Displayaufkleber neutral		02
37	550984	Manometer		10
38	550994	Transformator		13
	550978	Sicherung 2AT		01
	551059	Sicherung 3,15 AT		01
	551018	Mantelblech (weiß)		16
	550990	Schauglas (Deckel Unterdruckkammer)		05
	551061	Deckel Unterdruckkammer		14
	551060	Frontklappe		08
	551016	Schiebemuffe 22mm mit Schwerkraftbremse		13
	551072	Siphon (extern)		13
	551122	Elektrostecker		11
	510105	Interface TEM		25

Econpact 20+30

www.oberleisenbuchner.de

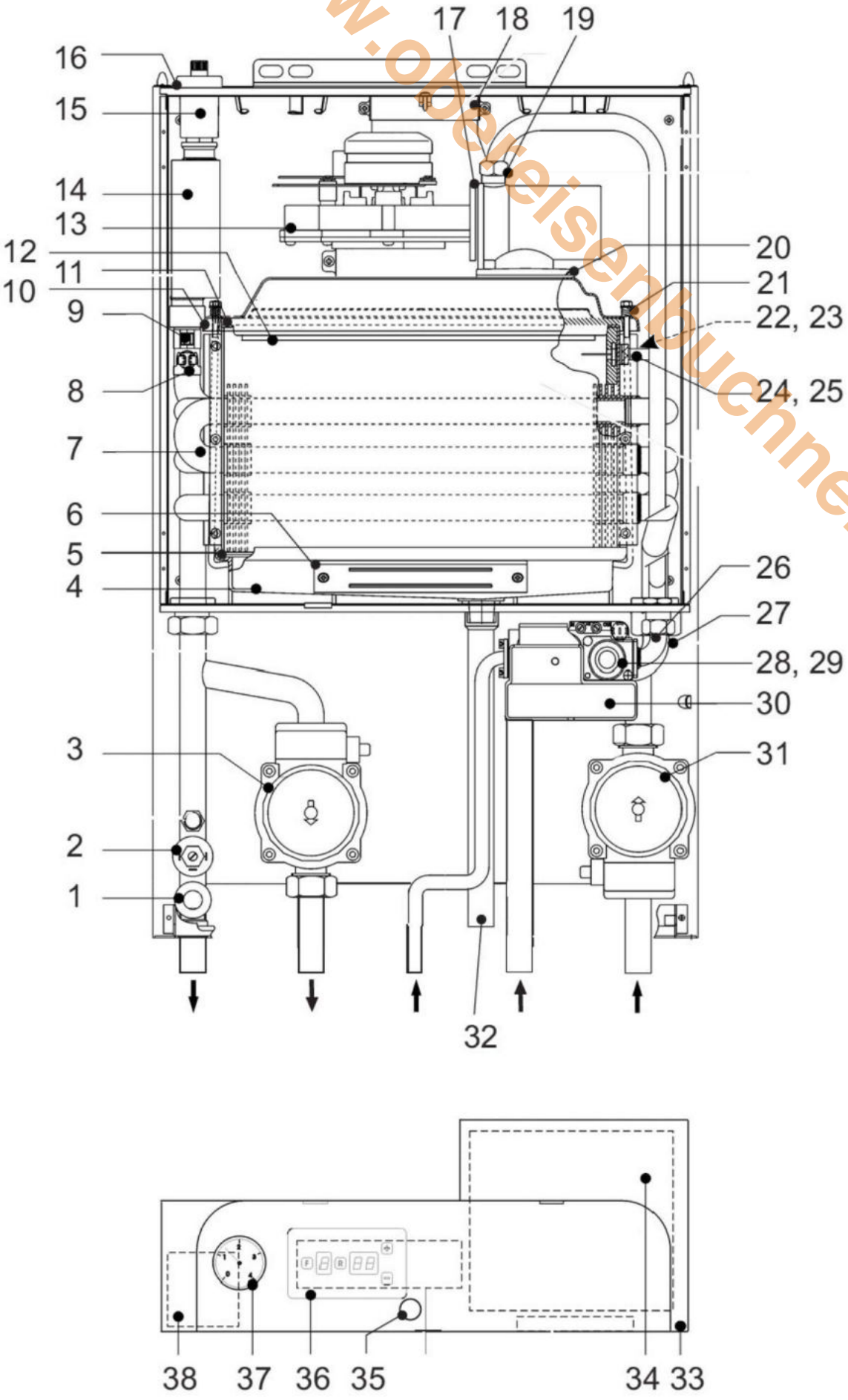

Econpact 45

www.obereisenbuchner.de

Pos.	Art.Nr.	Benennung	Bemerkung	PG
01	510340	Sicherheitsventil 3bar 1/2"i x 3/4"i		10
02	551063	Rückschlagventil 1" (intern)		11
03	551041	Pumpe	Speicher Vorlauf	22
04	551064	Kondensatwanne		25
05	551065	Dichtung (Kondensatwanne/WT)		10
06	550989	Dichtung (Inspektionsöffnung Kondensatwanne)		02
07	551066	Wärmetauscher (Heizung)		35
08	550992	Max.Thermostat 100°C (rot)		04
09	550991	NTC-Fühler	Vorlauf	08
10	551013	Dichtung für keram. Brenner		05
11	551067	Dichtung (Gbr/WT)		11
12	551068	Brennerunterteil (mit Brennersteinen)		27
13	551042	Gebläse (RG148)		29
14	551010	Luftsammelrohr		16
15	550979	Automatischer Schnellentlüfter		07
16	551052	Dichtung Durchführung autom. Entlüfter		01
17	550998	Dichtung (Gebläse-Mischrohr)		01
18	551843	NTC-Fühler (Abgas)	Abgas	10
19	551049	Dichtungsset Gas		03
20	550987	Dichtung (Mischrohr-Brenner)		01
21	551050	Satz (2 Stück) Gewindestangen kpl		06
22	551001	Ionisationselektrode		05
23	551000	Kabel für Ionisationselektrode		01
24	551002	Glühzünder		14
25	550988	O-Ring 3037		01
26	550991	NTC-Fühler	Rücklauf	08
27	551051	Gasdrossel		14
28	550995	Gasregelblock VK4115V		24
29	551053	Dichtung Gasregelblock		01
30	551069	Gasfeuerungsautomat H 1025 (schwarz)		25
31	551041	Pumpe	Heizung Rücklauf	22
32	550999	Wasserdruckschalter		10
33	551056	Kondensatschlauch		01
34	551007	Elektrogehäuse kpl (leer)		08
35	551070	Platinensatz DMF02+DSP2		29
36	551058	Hauptschalter		06
37	551057	Displayaufkleber neutral		02
38	550984	Manometer		10
39	551076	Transformator (100 VA)		16
40	551938	Satz Isolierung Wärmetauscher		08
41	552198	Rohr (Gerätevorlauf)		11
42	552199	Rohr (Geräterücklauf)		13
43	510530	Hydraulische Weiche		17
	510105	Interface TEM		25
	550977	Sicherung 4AT		01
	550978	Sicherung 2AT		01
	550990	Schauglas (Deckel Unterdruckkammer)		05
	551016	Schiebemuffe 22mm mit Schwerkraftbremse		13
	551019	Mantelblech (weiß)		21
	551060	Frontklappe		08
	551071	Deckel Unterdruckkammer		21
	551072	Siphon (extern)		13
	551122	Elektrostecker		11
	551254	Schauglas (Wärmetauscher)		04
	552208	Gleichrichter für Platine DMF02_.1+DMF04_.1		11

Econpact 45

www.obereisenbichler.de

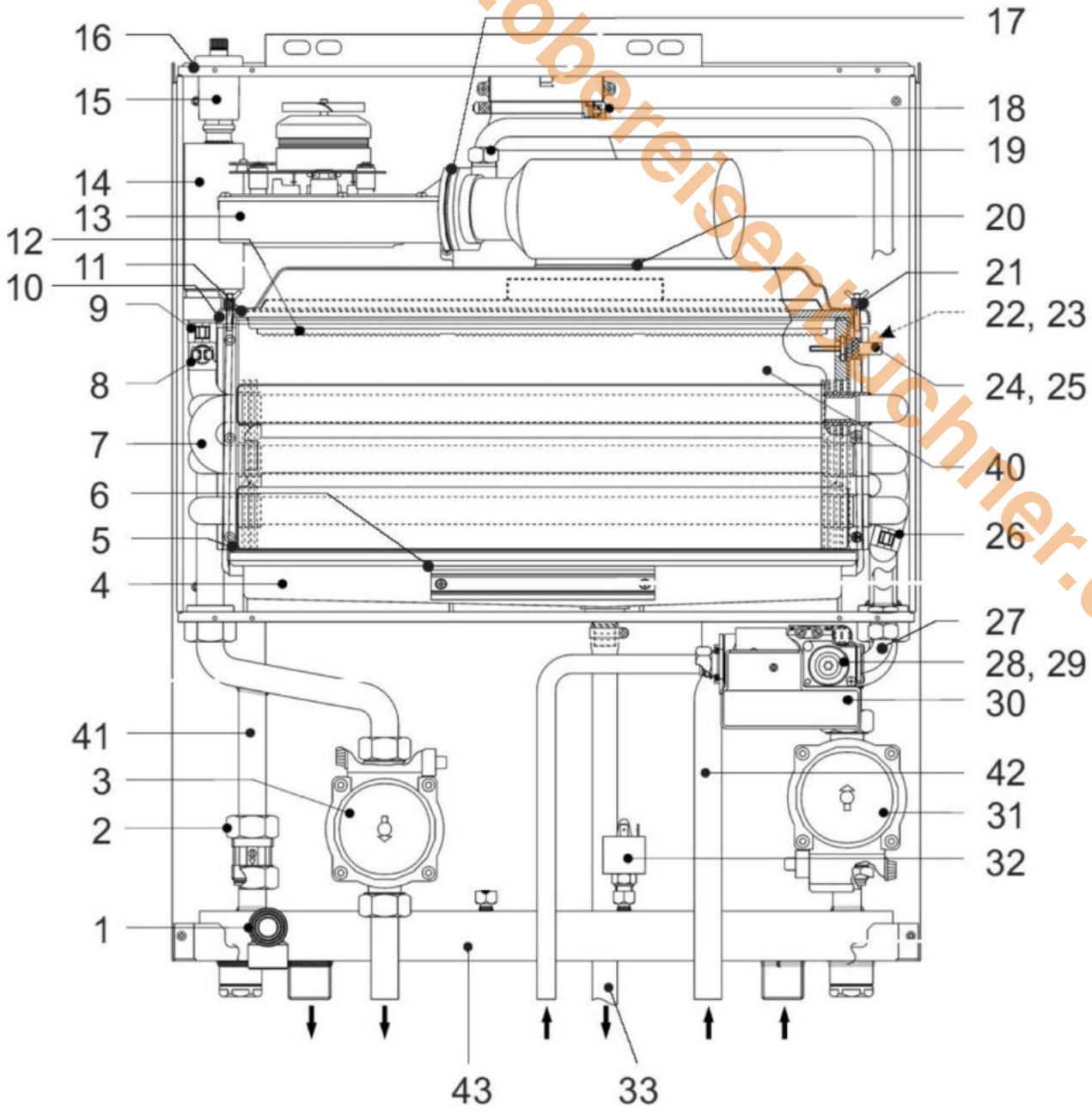

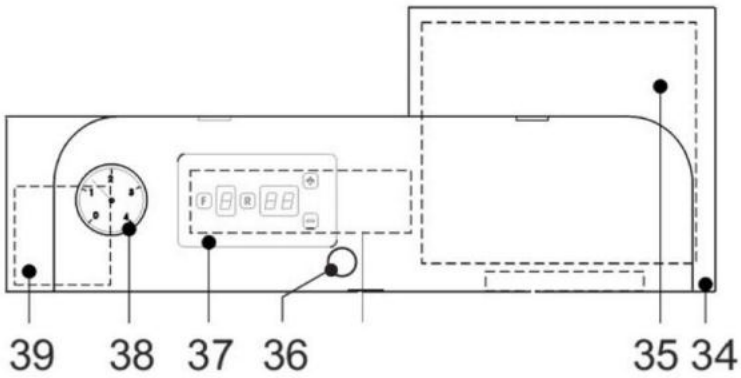

Econpact 20C + 30C

www.obereisenbuchner.de

Pos.	Art.Nr.	Benennung	Bemerkung	PG
01	551043	Sicherheitsventil 3bar 1/2" a x 3/4" i		10
02	550999	Wasserdruckschalter		10
03	550980	Wärmetauscher (BW)	Econpact 20C	18
03	551045	Wärmetauscher (BW)	Econpact 30C	20
04	550991	NTC-Fühler	Warmwasser	08
05	551014	Pufferspeicher		18
06	551046	Kondensatwanne		24
07	551011	Dichtung (Kondensatwanne/Wärmetauscher)		07
08	550989	Dichtung (Inspektionsöffnung Kondensatwanne)		02
09	550981	Wärmetauscher (Heizung)		33
10	550992	Max.Thermostat 100°C (rot)		04
11	550991	NTC-Fühler	Vorlauf	08
12	551013	Dichtung für keram. Brenner		05
13	551012	Dichtung (Gasbrenner/Wärmetauscher)		07
14	551047	Brennerunterteil (mit Brennersteinen)		23
15	551837	Gebläse		26
16	551010	Luftsammelrohr		16
17	550979	Automatischer Schnellentlüfter		07
18	551052	Dichtung Durchführung autom. Entlüfter		01
19	550998	Dichtung (Gebläse-Mischrohr)		01
20	551843	NTC-Fühler (Abgas)	Abgas	10
21	551049	Dichtungsset Gas		03
22	550987	Dichtung (Mischrohr-Brenner)		01
23	551050	Satz (2 Stück) Gewindestangen kpl		06
24	551001	Ionisationselektrode		05
25	551000	Kabel für Ionisationselektrode		01
26	551002	Glühzünder		14
27	550988	O-Ring 3037		01
28	550991	NTC-Fühler	Rücklauf	08
29	551051	Gasdrossel		14
30	550995	Gasregelblock VK4115V		24
31	551053	Dichtung Gasregelblock		01
32	550993	Gasfeuerungsautomat S4575B 1025		24
33	551041	Pumpe	Heizung Rücklauf	22
34	551041	Pumpe	WW Rücklauf	22
35	550976	Strömungssensor (KW)		16
36	551054	Durchflußbegrenzer KW 6l/min	Econpact 20C	04
37	551055	Durchflußbegrenzer KW 8l/min	Econpact 30C	04
38	551056	Kondensatschlauch		01
39	550982	Entlüftungshahn		01
40	551007	Elektrogehäuse kpl (leer)		08
41	551003	Platinensatz DMF02+DSP2		29
42	551058	Hauptschalter		06
43	551057	Displayaufkleber neutral		02
44	550984	Manometer		10
45	550994	Transformator		13
	550978	Sicherung 2AT		01
	551059	Sicherung 3,15 AT		01
	551018	Mantelblech (weiß)		16
	550990	Schauglas (Deckel Unterdruckkammer)		05
	551061	Deckel Unterdruckkammer		14
	551060	Frontklappe		08
	550983	Rückschlagventil 3/4" (intern)		07
	551016	Schiebemuffe 22mm mit Schwerkraftbremse		13
	551072	Siphon (extern)		13
	551122	Elektrostecker		11
	510105	Interface TEM		25

Econpact 20C+30C

www.obereisenbuchner.de

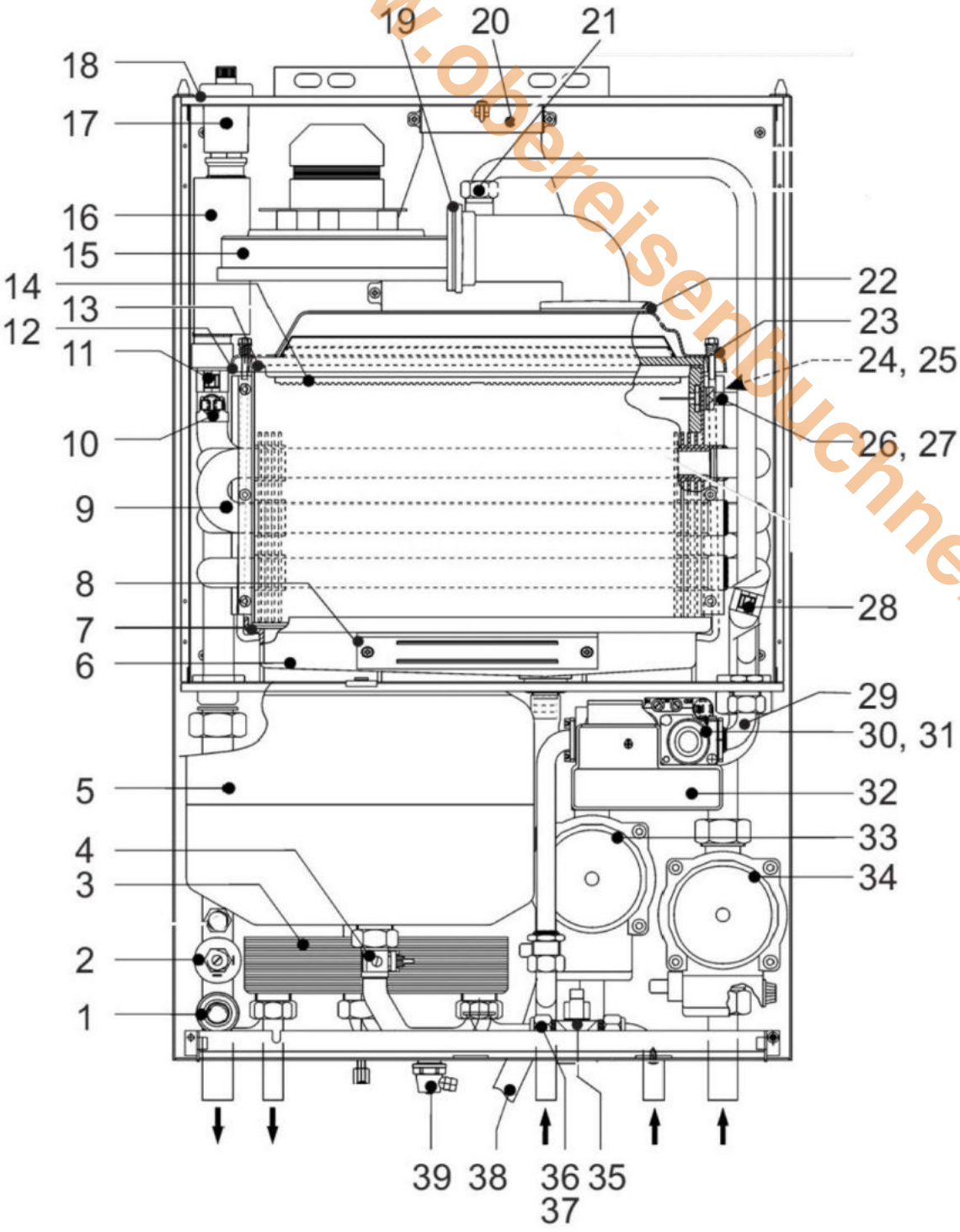

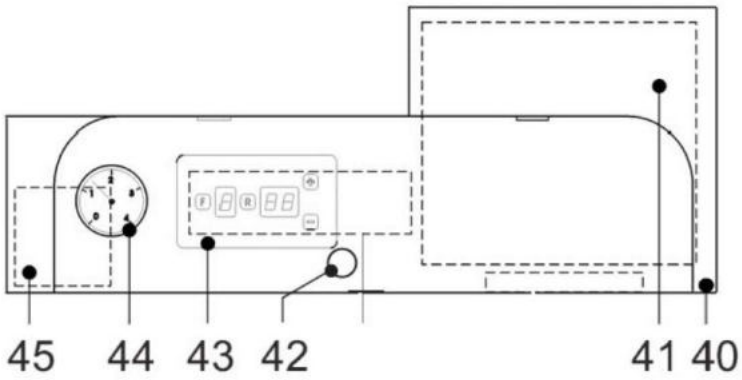

Econpact 20 ST+30 ST

www.obereisenbuchner.de

Pos.	Art.Nr.	Benennung	Bemerkung	PG
01	551043	Sicherheitsventil 3bar 1/2" a x 3/4" i		10
02	550999	Wasserdruckschalter		10
03	551041	Pumpe	Speicher Vorlauf	22
04	551073	Siphon (intern)		06
05	551046	Kondensatwanne		24
06	551011	Dichtung (Kondensatwanne/Wärmetauscher)		07
07	550989	Dichtung (Inspektionsöffnung Kondensatwanne)		02
08	550981	Wärmetauscher (Heizung)		33
09	550992	Max.Thermostat 100°C (rot)		04
10	550991	NTC-Fühler	Vorlauf	08
11	551013	Dichtung für keram. Brenner		05
12	552867	Dichtung (Gasbrenner/Wärmetauscher)		08
13	551047	Brennerunterteil (mit Brennersteinen)		23
14	551837	Gebläse		26
15	551010	Luftsammelrohr		16
16	550979	Automatischer Schnellentlüfter		07
17	551052	Dichtung Durchführung autom. Entlüfter		01
18	550998	Dichtung (Gebläse-Mischrohr)		01
19	551843	NTC-Fühler (Abgas)	Abgas	10
20	551049	Dichtungsset Gas		03
21	550987	Dichtung (Mischrohr-Brenner)		01
22	551050	Satz (2 Stück) Gewindestangen kpl		06
23	551001	Ionisationselektrode		05
24	551000	Kabel für Ionisationselektrode		01
25	551002	Glühzünder		14
26	550988	O-Ring 3037		01
27	551051	Gasdrossel		14
28	550991	NTC-Fühler	Rücklauf	08
29	550995	Gasregelblock VK4115V		24
30	551053	Dichtung Gasregelblock		01
31	550993	Gasfeuerungsautomat S4575B 1025		24
32	551041	Pumpe	Heizung Rücklauf	22
33	551007	Elektrogehäuse kpl (leer)		08
34	551003	Platinensatz DMF02+DSP2		29
35	551058	Hauptschalter		06
36	551057	Displayaufkleber neutral		02
37	550984	Manometer		10
38	550994	Transformator		13
39	551004	Rohr (Gerätevorlauf)		12
	550978	Sicherung 2AT		01
	551059	Sicherung 3,15 AT		01
	551018	Mantelblech (weiß)		16
	550990	Schauglas (Deckel Unterdruckkammer)		05
	551061	Deckel Unterdruckkammer		14
	551060	Frontklappe		08
	551074	Rückschlagventil 1" x 22 mm		10
	551122	Elektrostecker		11
	510105	Interface TEM		25

Econpact 20 ST+30 ST

www.oberleisenbuchner.de

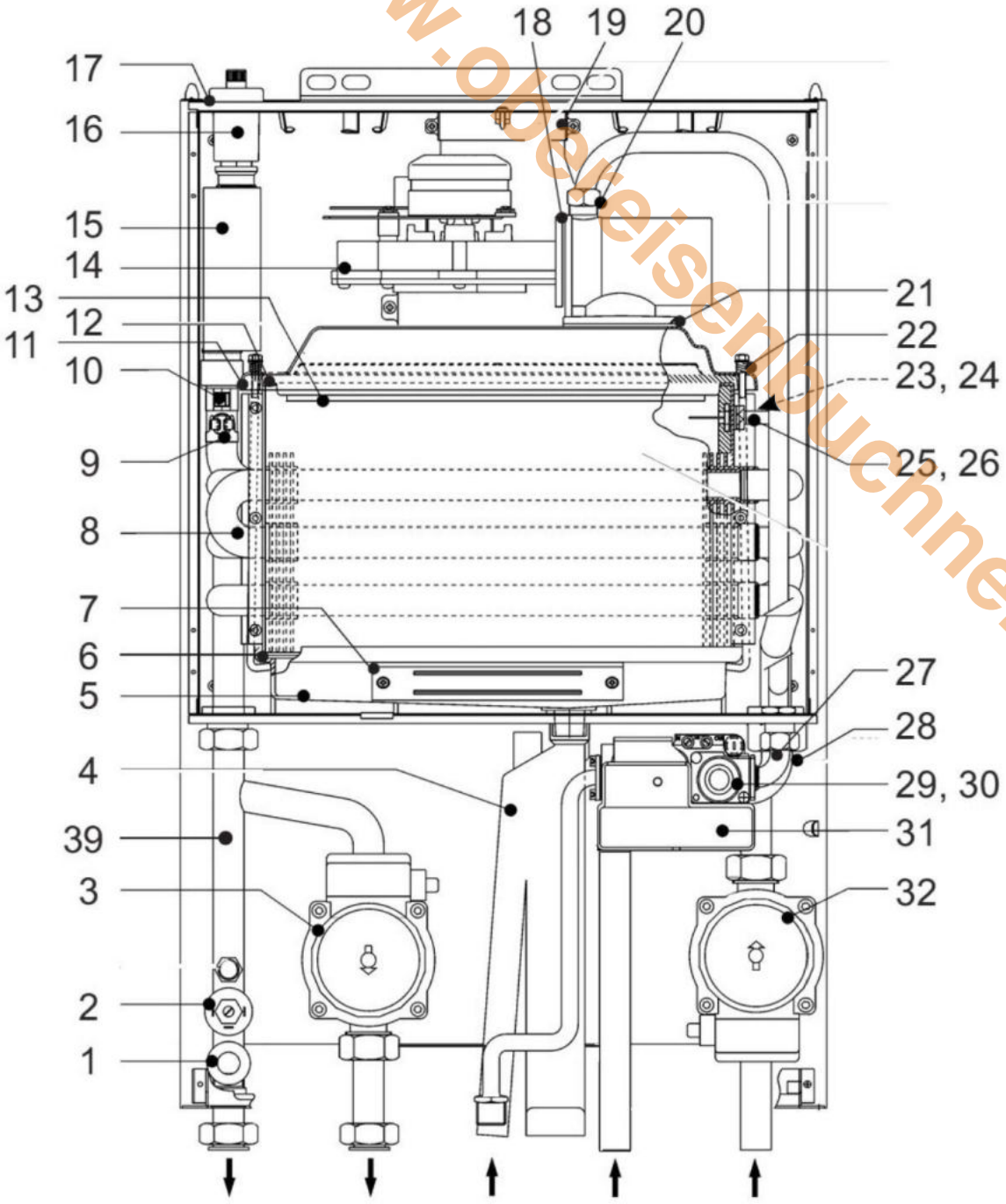

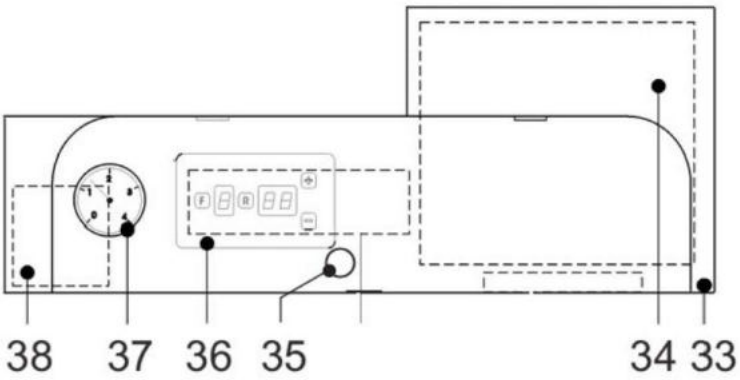

www.oberleisenbuchner.de

GAK120/15EUS-Econfloor

Schaltpult

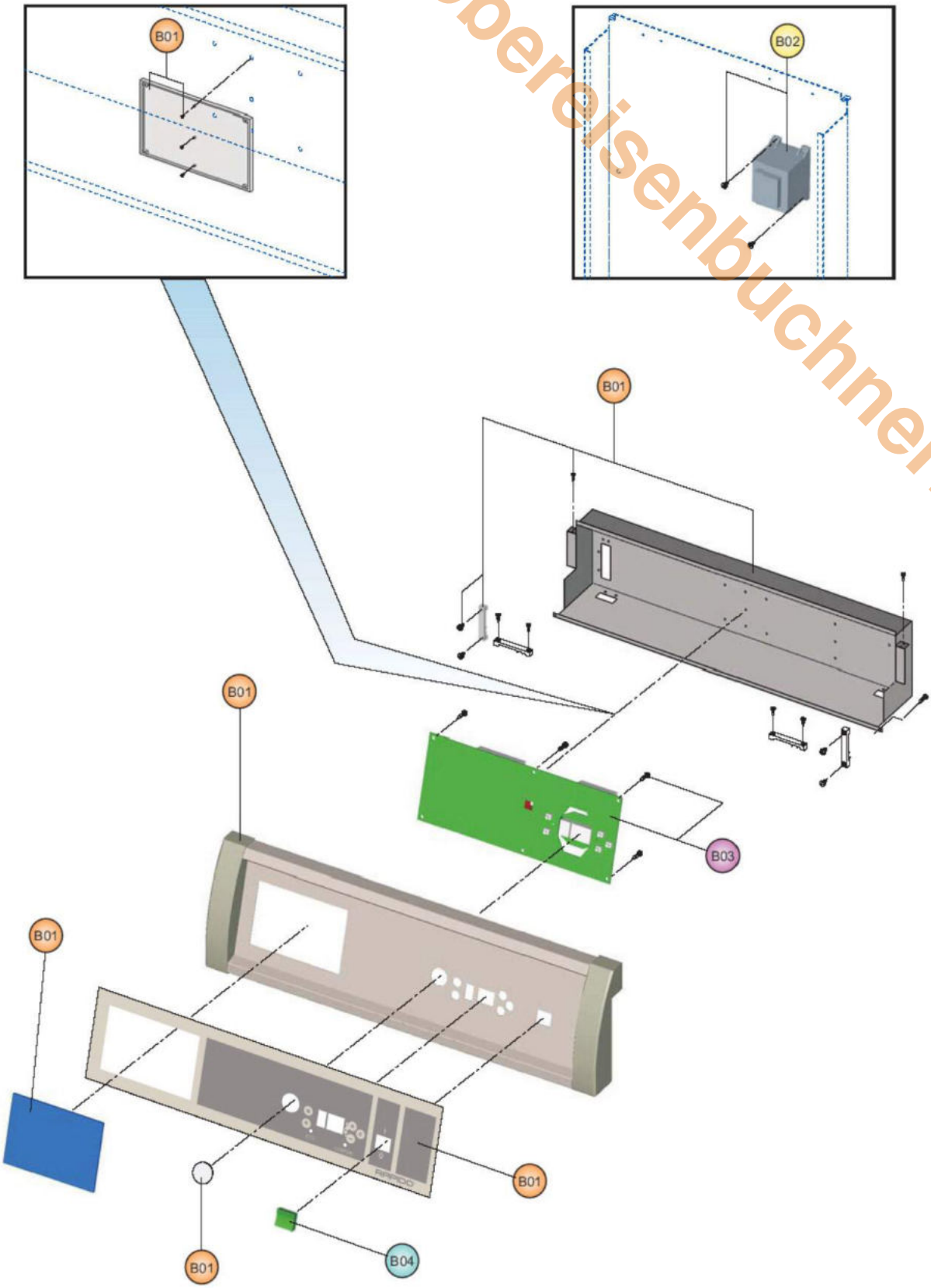

Econpact 45 ST(M)

www.obereisenbichler.de

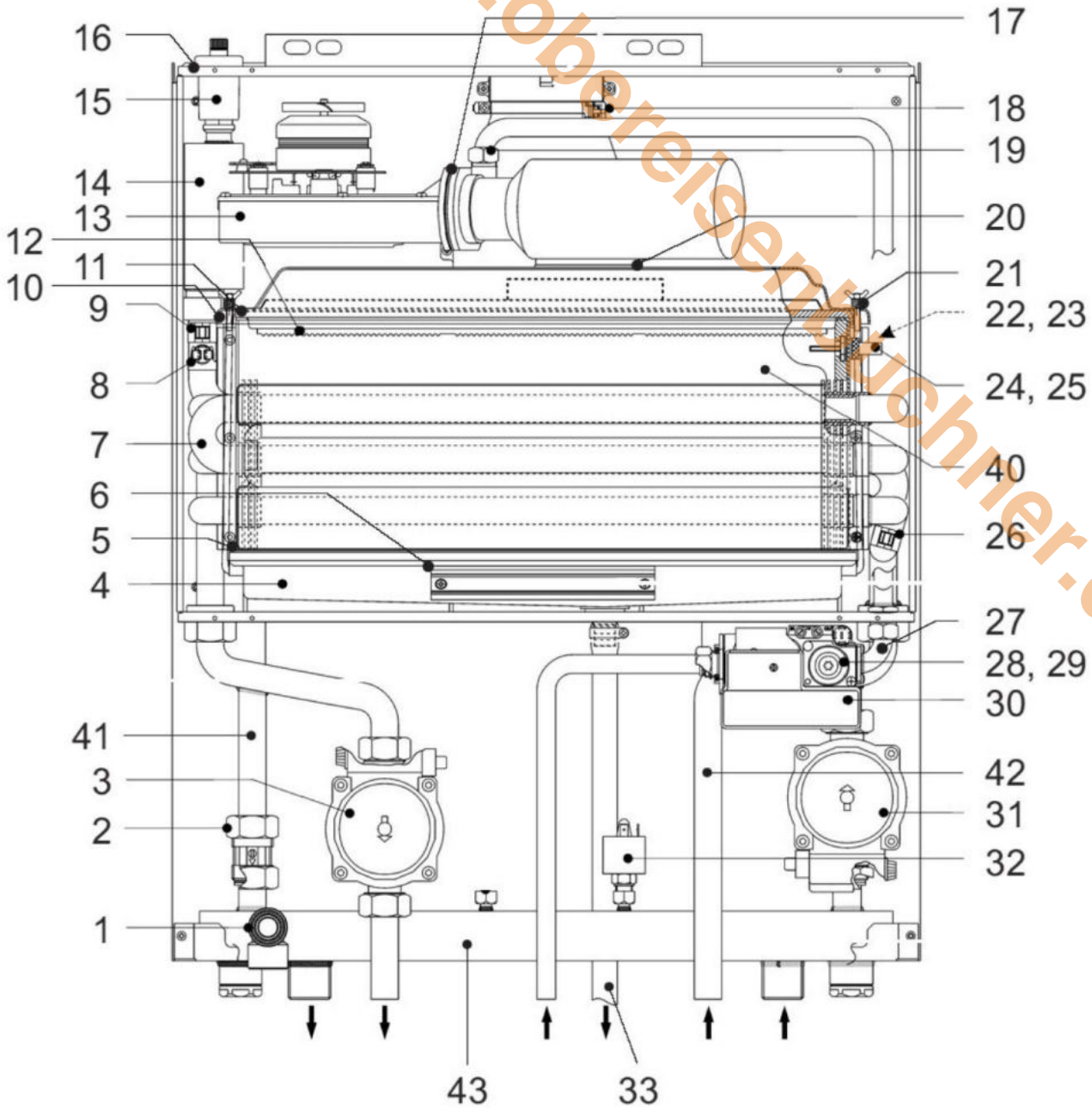

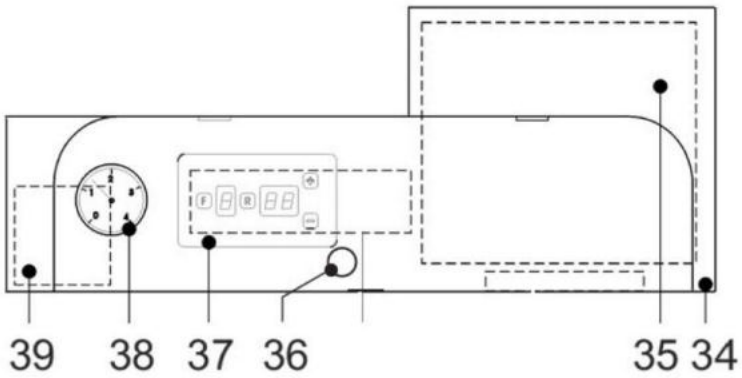

www.obereisenbuchner.de

GAK120/15EUS-Econfloor

Hydraulik 1

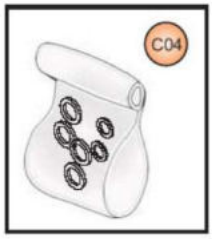

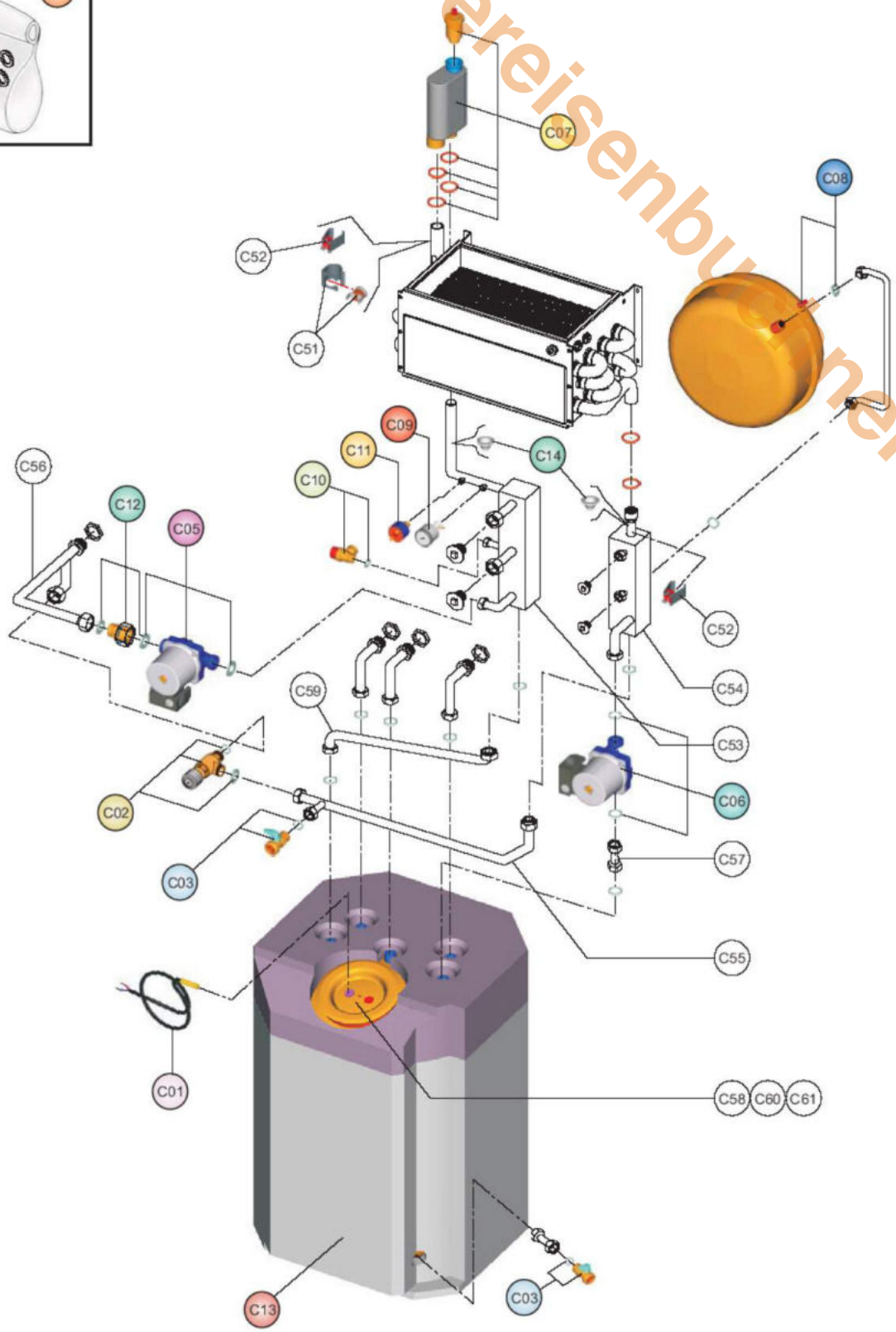

Econpact 20C ST+30C ST

www.oberleisenbuchner.de

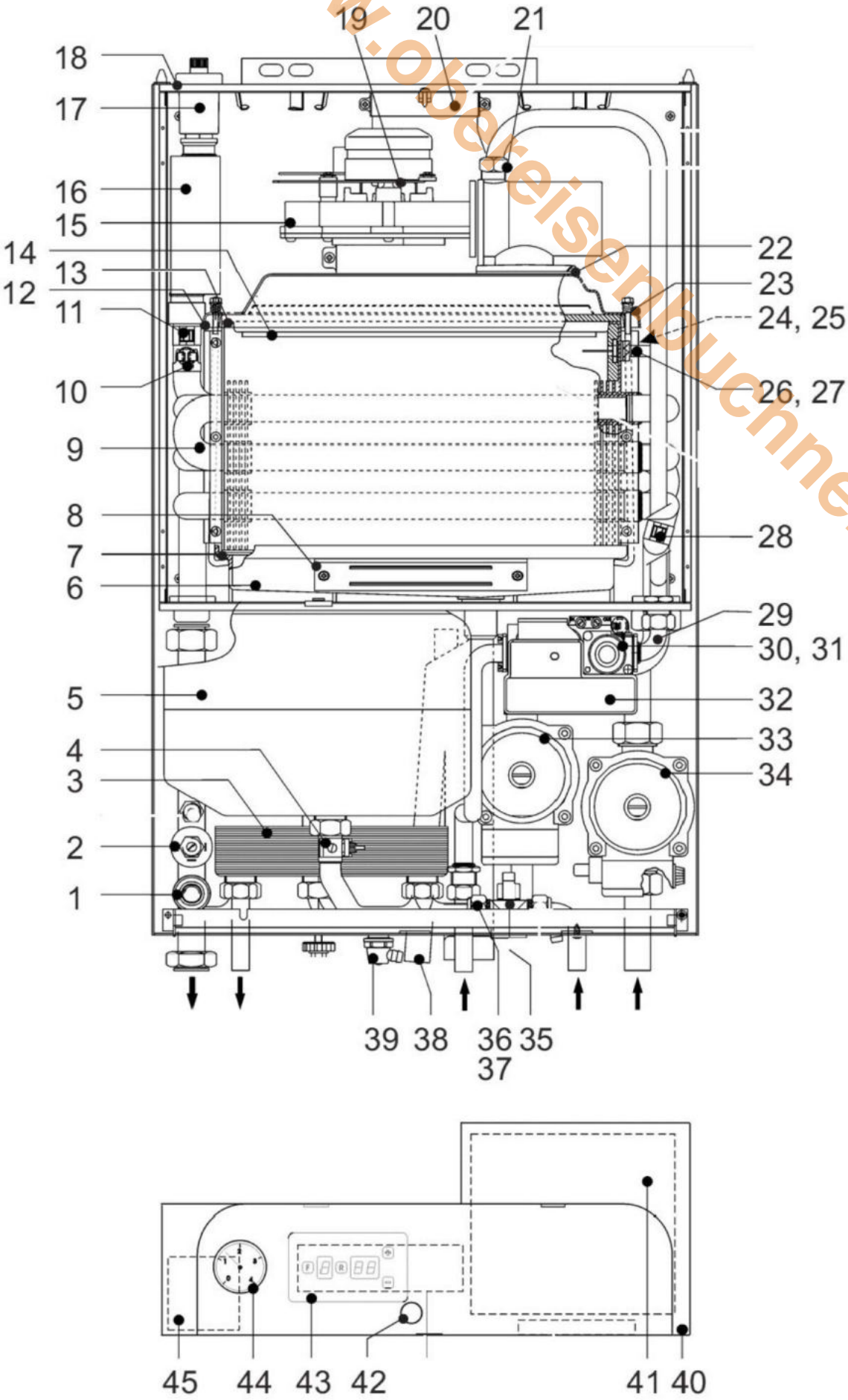

www.oberelsenbuchner.de

GAK120/15EUS-Econfloor

Hydraulik 2 (optional)

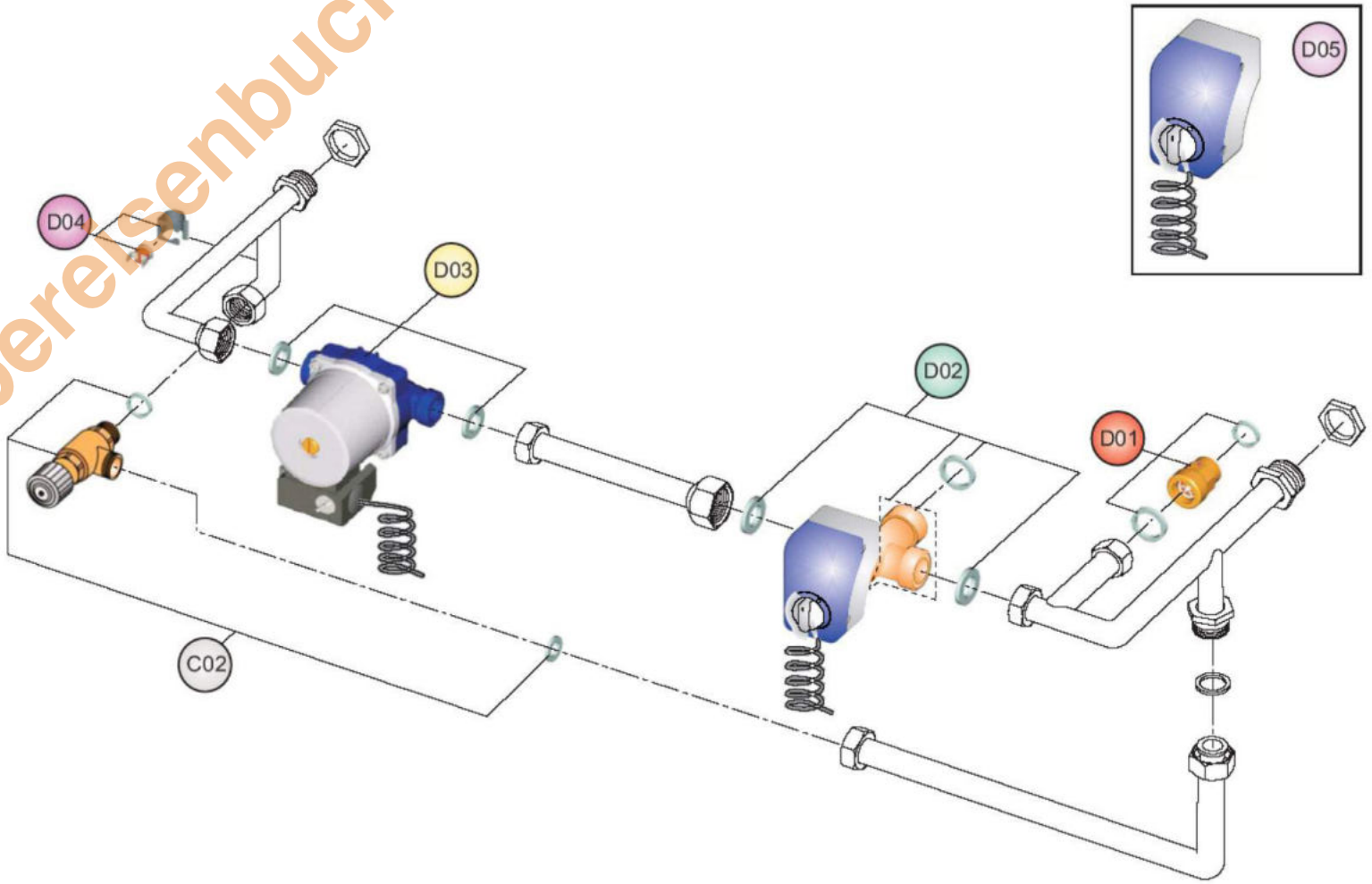

Econpact 20-1+30-1

Verkleidung

www.obereisenbuchner.de

Nur für internen Gebrauch

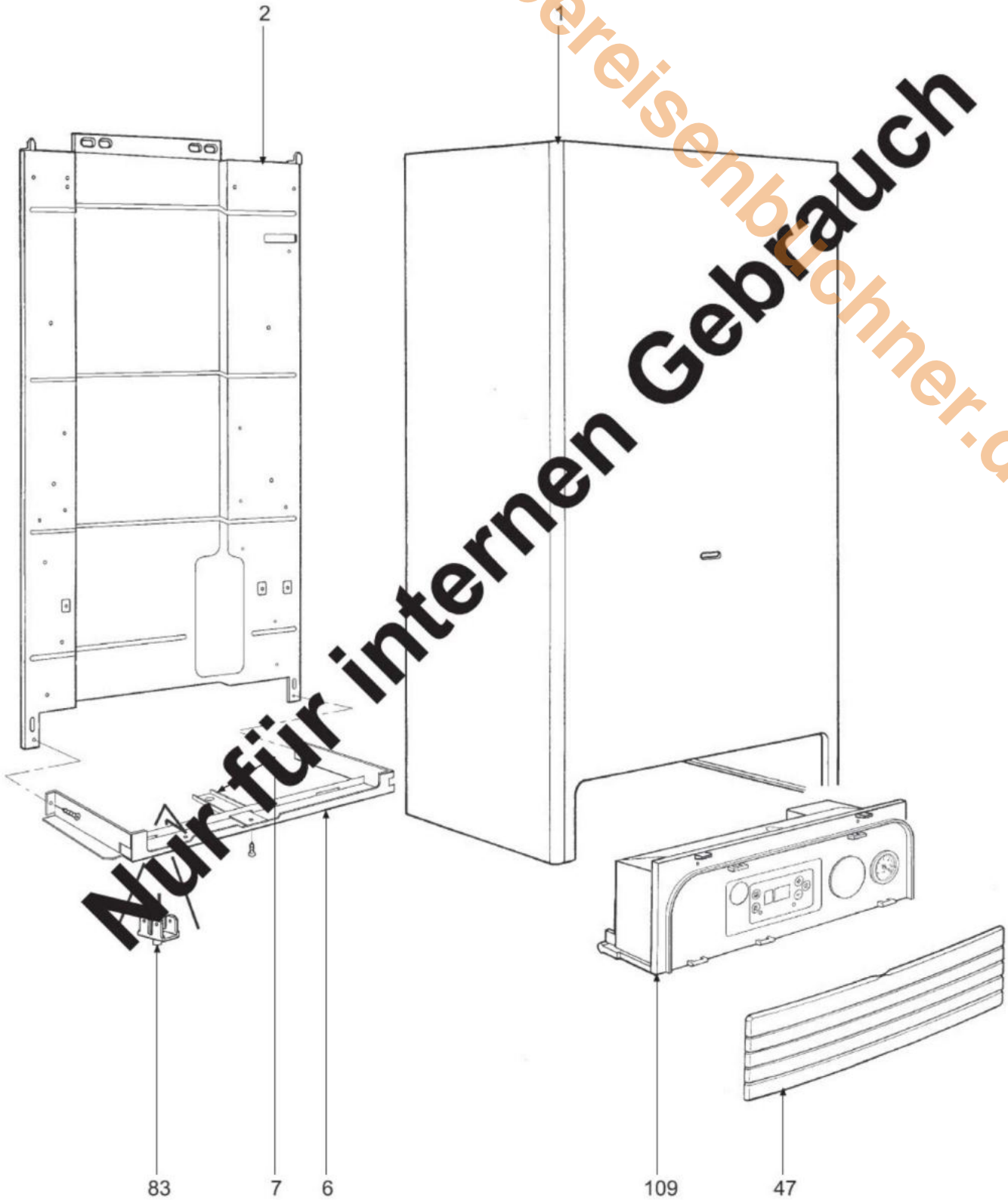

Econpact 20-1+30-1

Brennkammer

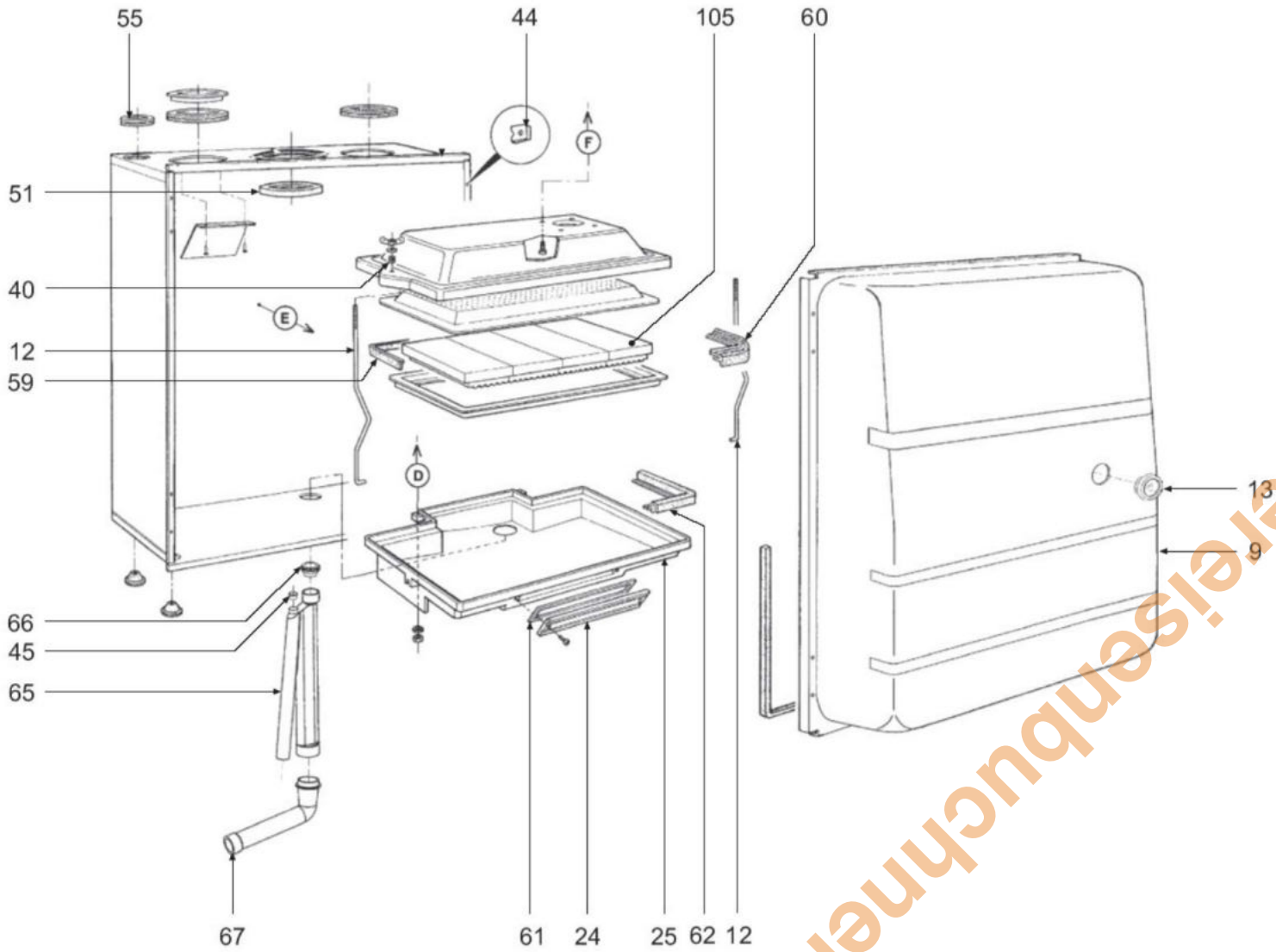

www.oberelsenbuchner.de

Econpact 20-1+30-1

Schaltpult

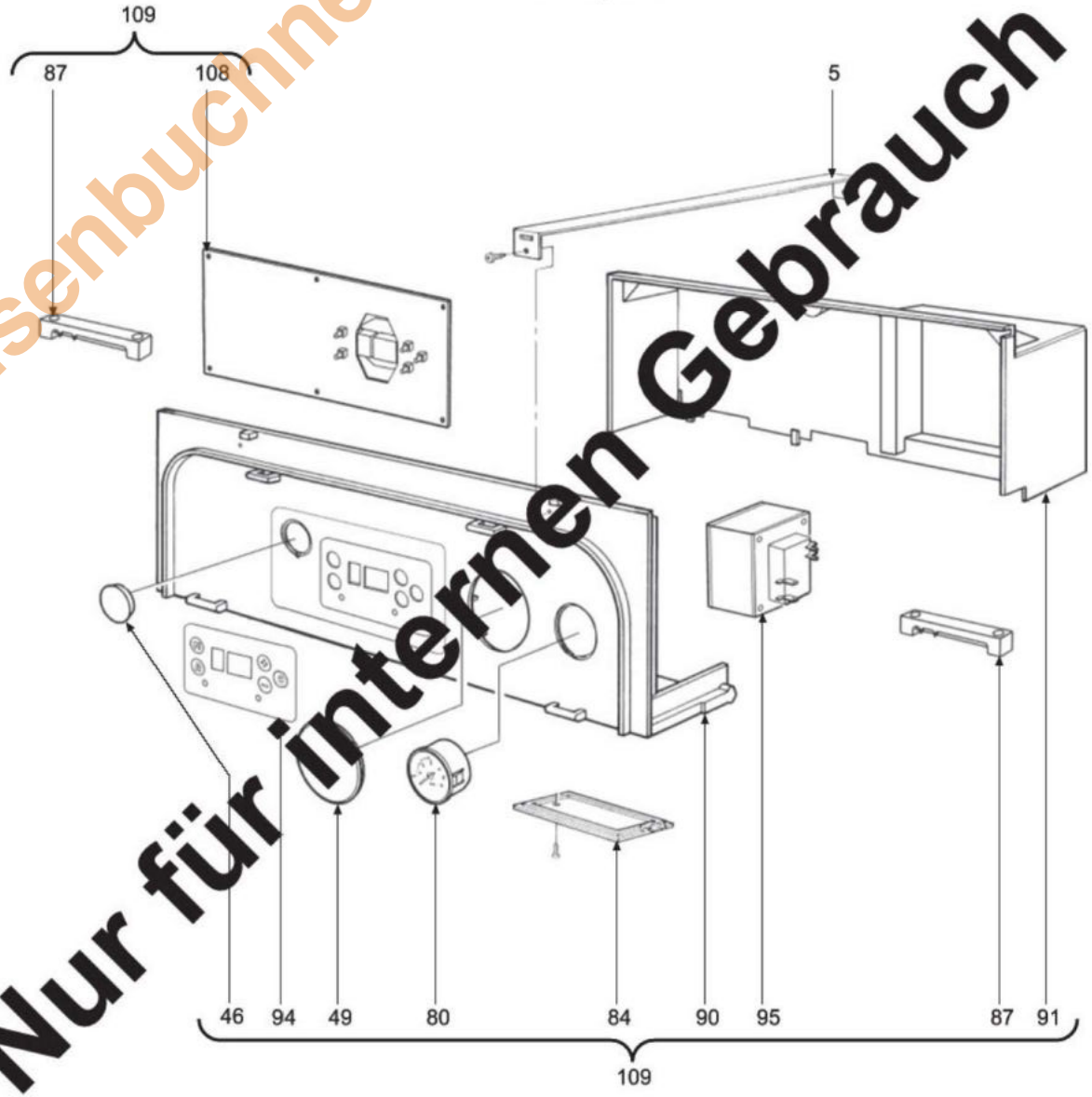

www.obereisenbuchner.de
Nur für internen Gebrauch

Econpact 20-1+30-1

Brennkammer

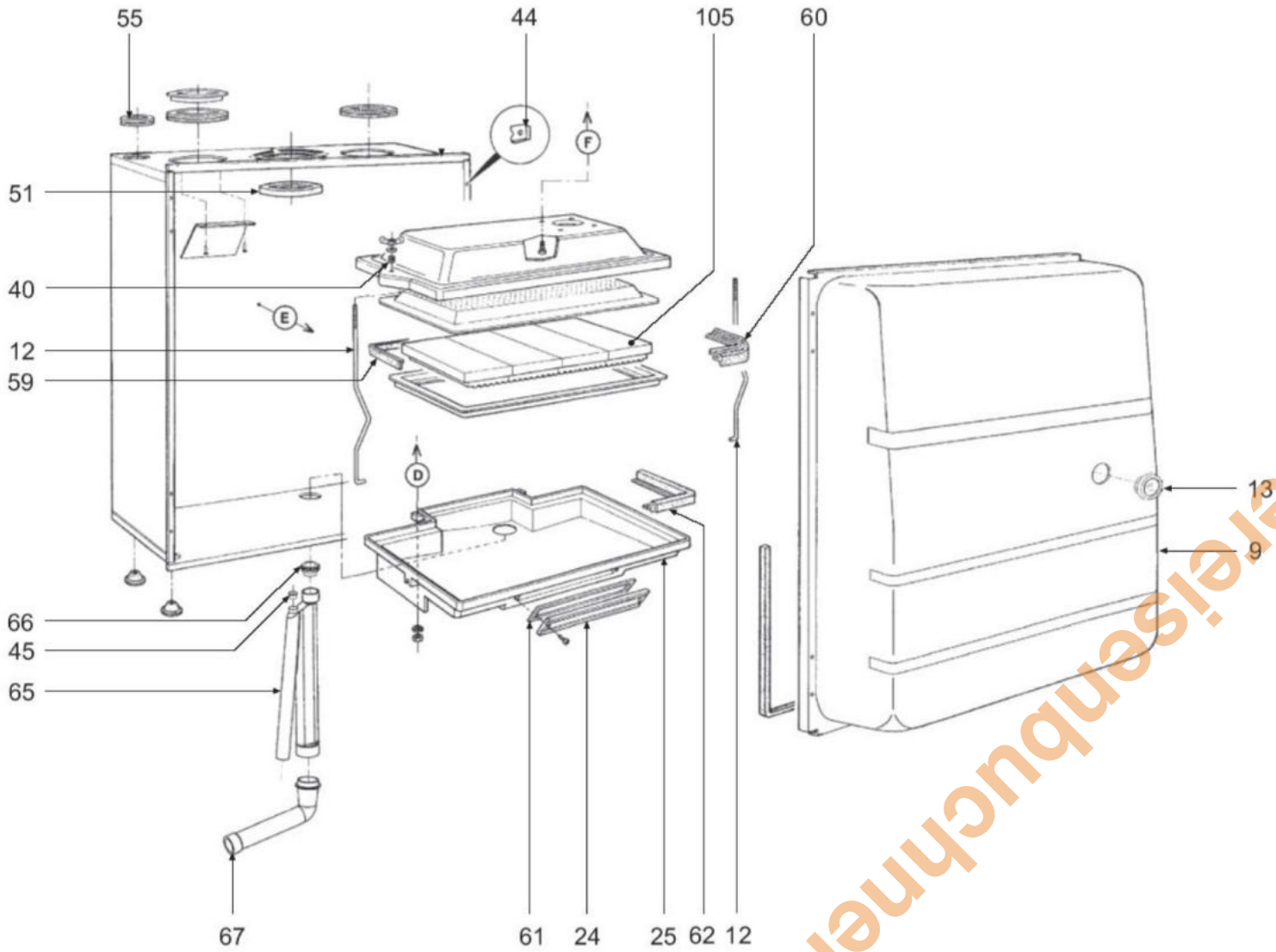

www.oberelsenbuchner.de

Econpact 20-1+30-1

Brennkammer

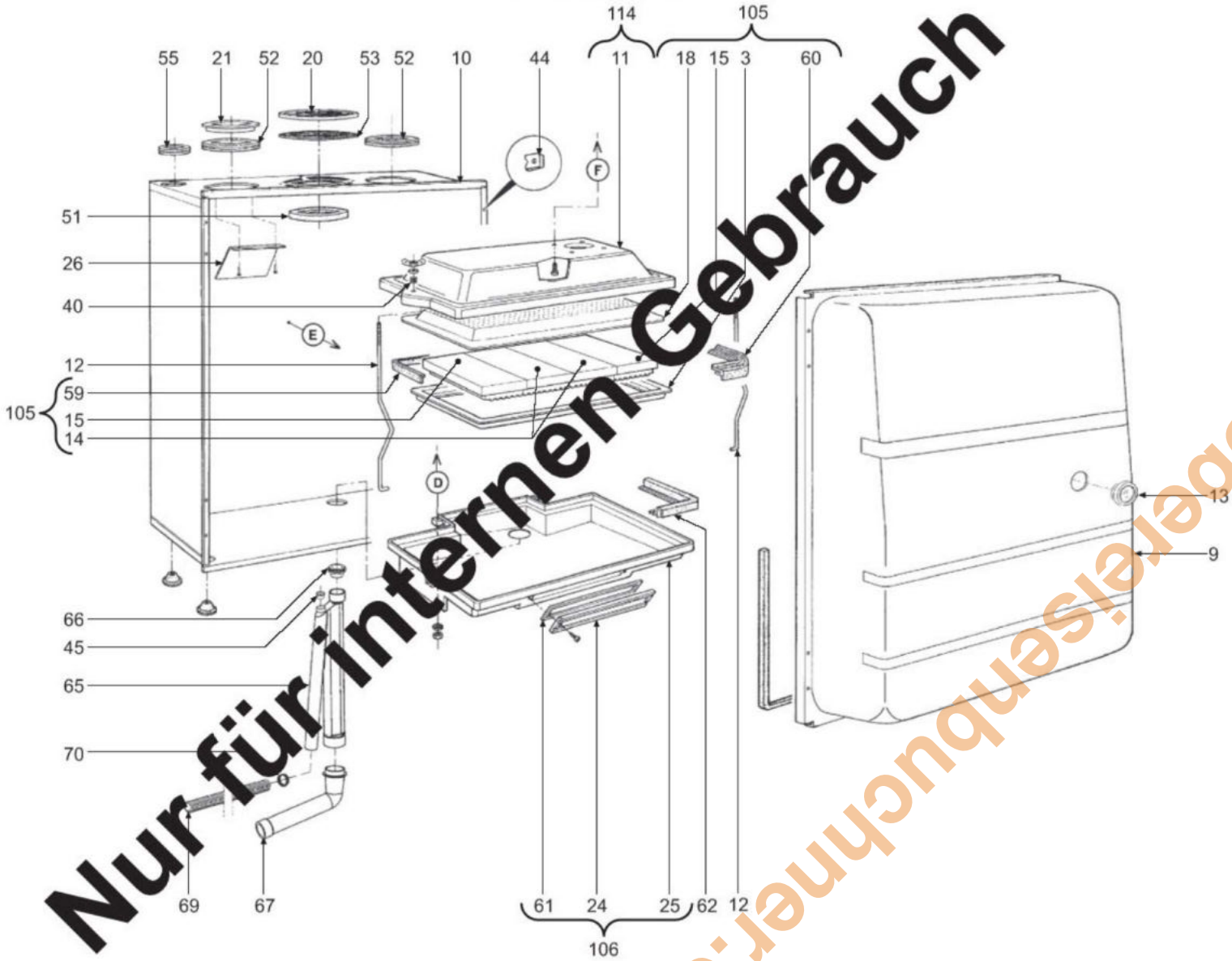

Nur für internen Gebrauch
www.oberleisenbuchner.de

Econpact 20-1+30-1

Gas- und Abgasweg

www.oberleisenbuchner.de

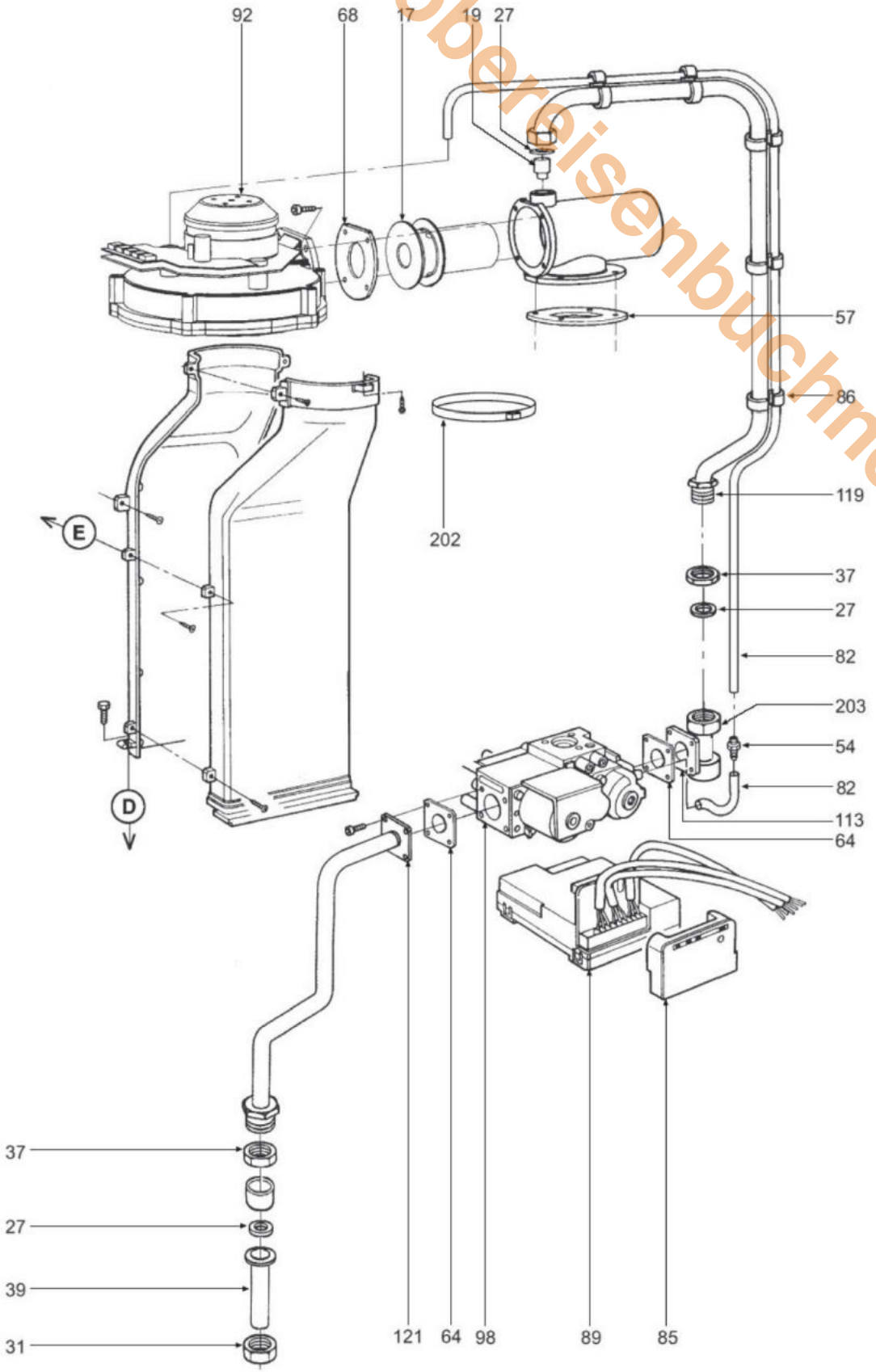

Econpact 20-1+30-1

Hydraulik

www.oberesenbuchner.de

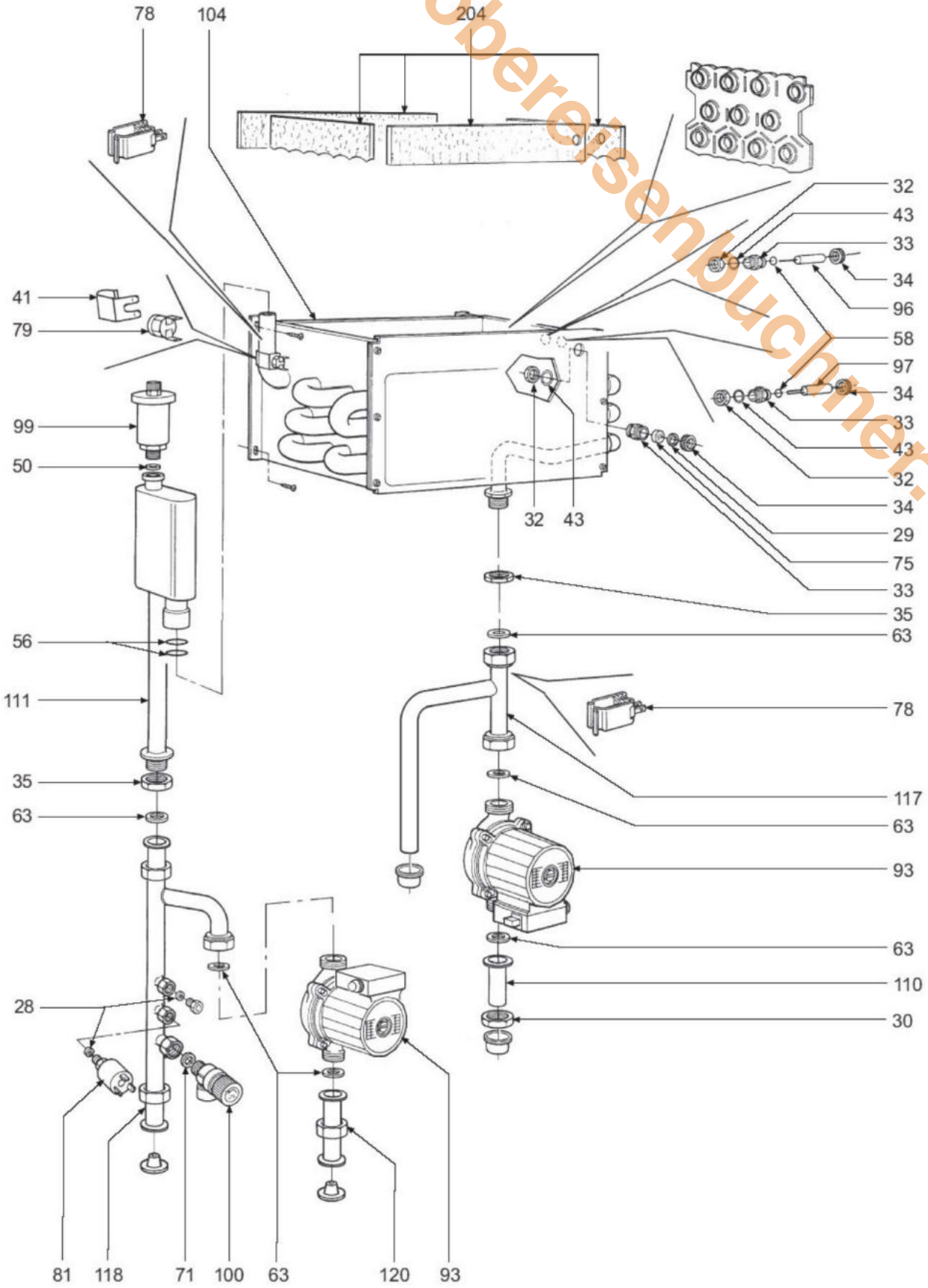

Econpact 20-1+30-1

www.obereisenbuchner.de

Pos.	Art.Nr.	Benennung	Bemerkung	PG
01	551018	Mantelblech (weiß)		16
09	551061	Deckel Unterdruckkammer		14
12	551050	Satz (2 Stück) Gewindestangen kpl		06
13	550990	Schauglas (Deckel Unterdruckkammer)		05
17	551850	Luftblende d=20	Econpact 20-1	06
17	551233	Luftblende d=23,5	Econpact 30-1	04
19	551234	Gasdüse d=5,10	Econpact 20-1, Gasart: Erdgas E	01
19	551235	Gasdüse d=6,50	Econpact 30-1, Gasart: Erdgas E	01
19	551236	Gasdüse d=5,80	Econpact 20-1, Gasart: Erdgas LL	01
19	551237	Gasdüse d=7,80	Econpact 30-1, Gasart: Erdgas LL	01
24	551227	Deckel (Inspektionsöffnung Kondensatwanne)		06
25	551046	Kondensatwanne		24
27	551238	Dichtung 18,5x11,5x2		01
28	551259	Dichtung 11x6		01
29	551253	Dichtung 12x10x1		01
30	551248	Überwurfmutter 1"		01
31	551247	Überwurfmutter 1/2"		01
32	551249	Mutter		01
33	551251	Halter		01
34	551252	Sicherungsring		01
35	551255	Mutter 1"		01
37	551241	Mutter 1/2"		01
39	551246	Rohrstutzen D=15		01
40	550986	Feder (Gewindestange Brennerkopf)		03
41	551262	Haltefeder für Max. Thermostat		01
43	551250	Sprengring		01
44	551226	Sicherungsmutter		01
45	551229	Verschlußkappe für Siphon		01
47	551060	Frontklappe		08
50	551261	O-Ring 3087		01
51	551231	Dichtung für Abgasrohr		01
54	551243	Luftdruckmeßstutzen		01
55	551052	Dichtung Durchführung autom. Entlüfter		01
56	551260	O-Ring 4087		02
57	550987	Dichtung (Mischrohr-Brenner)		01
58	550988	O-Ring 3037		01
59	551013	Dichtung für keram. Brenner	Baureihe bis 01.07.2003	05
60	552867	Dichtung (Gasbrenner/Wärmetauscher)		08
61	550989	Dichtung (Inspektionsöffnung Kondensatwanne)		02
62	551011	Dichtung (Kondensatwanne/Wärmetauscher)		07
63	551256	Dichtung 30x20x2		03
64	551053	Dichtung Gasregelblock		01
65	551073	Siphon (intern)		06
66	551230	Dichtung für Siphon		01
67	551833	Reinigungswinkel (weiß) + Kondensatschlauch		06
68	550998	Dichtung (Gebläse-Mischrohr)		01
71	551263	Dichtung 18,5x12,5x2		02
75	551254	Schauglas (Wärmetauscher)		04
78	550991	NTC-Fühler		08
79	550992	Max.Thermostat 100°C (rot)		04
80	551091	Manometer		08
81	550999	Wasserdruckschalter		10
82	551242	Siliconschlauch D=4 (transparent)		02
85	551244	Abdeckung (Anschluß GFA)		01
86	551239	Kabelklemme		01
89	551506	Gasfeuerungsautomat S4575B 1033 1		24
92	551837	Gebläse		26

Econpact 20-1+30-1

www.obereisenbuchner.de

Pos.	Art.Nr.	Benennung	Bemerkung	PG
93	551041	Pumpe		22
94	551225	Displayaufkleber		01
95	550994	Transformator		13
96	551002	Glühzünder		14
97	551001	Ionisationselektrode		05
98	550995	Gasregelblock VK4115V		24
99	550979	Automatischer Schnellentlüfter		07
100	551043	Sicherheitsventil 3bar 1/2" a x 3/4" i		10
104	550981	Wärmetauscher (Heizung)		33
105	551047	Brennerunterteil (mit Brennersteinen)		23
108	551224	Platine DMF04C		26
110	551257	Rohrstutzen D=22		01
111	551010	Luftsammelrohr		16
113	551051	Gasdrossel		14
117	551009	Rohr (Geräterücklauf)		08
118	551004	Rohr (Gerätevorlauf)		12
119	551240	Rohr (Mischrohr/GMV)		07
120	551258	Rohrstutzen SVL		04
121	551245	Rohr (Gaszuleitung)		07
201	551058	Hauptschalter		06
202	551843	NTC-Fühler (Abgas)		10
203	551051	Gasdrossel		14
204	551806	Isolierung Wärmetauscher kpl.		08
	510105	Interface TEM		25
	550978	Sicherung 2AT		01
	551000	Kabel für Ionisationselektrode		01
	551059	Sicherung 3,15 AT		01
	551074	Rückschlagventil 1" x 22 mm		10

Econpact 20-1C+30-1C

Verkleidung

www.obereisenbuchner.de

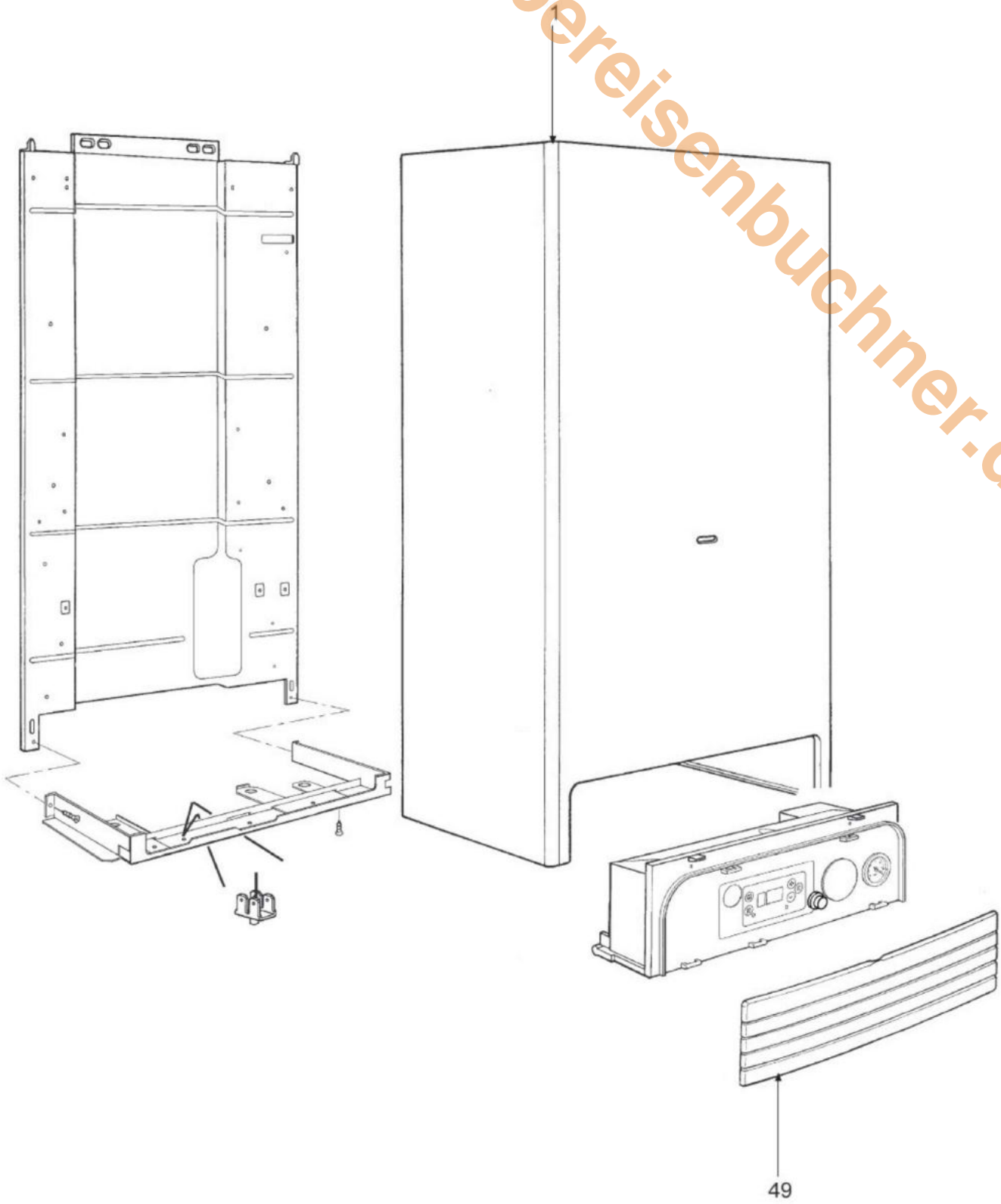

www.obereisenbuchner.de

Econpact 20-1C+30-1C

Schaltpult

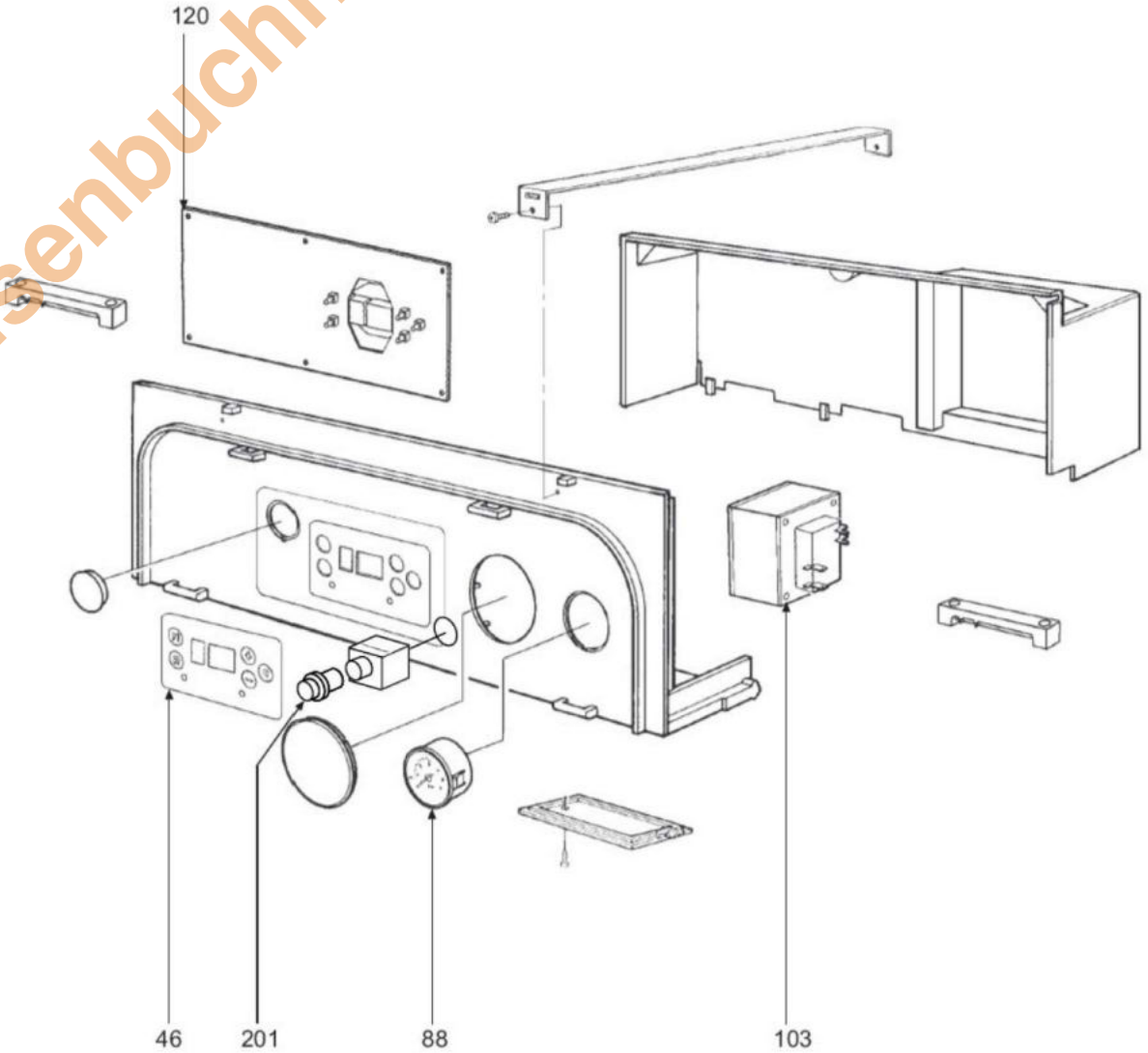

Econpact 20-1C+30-1C

Brennkammer

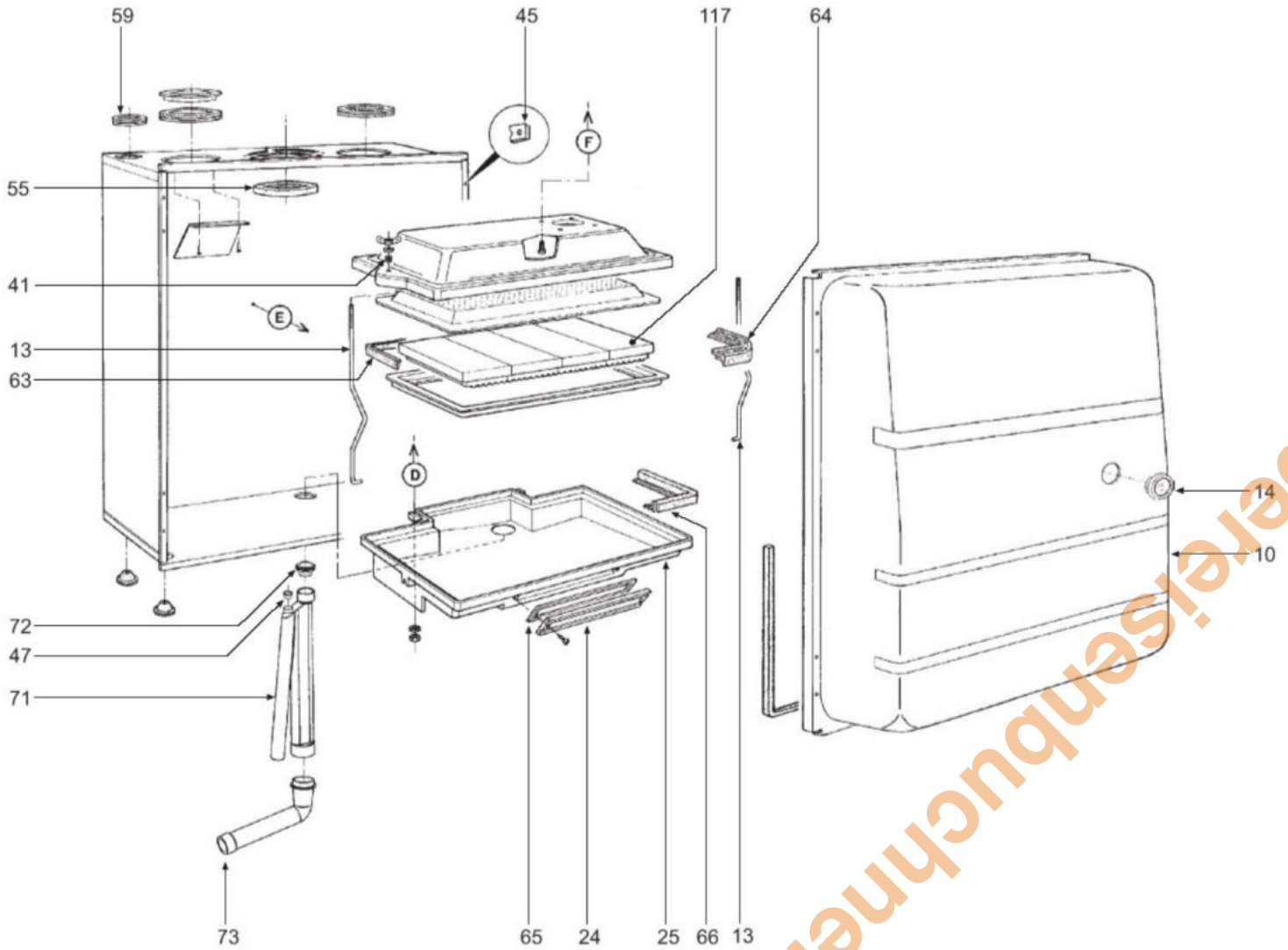

www.oberelsenbuchner.de

Econpact 20-1C+30-1C

Gas- und Abgasweg

www.oberdisenbuchner.de

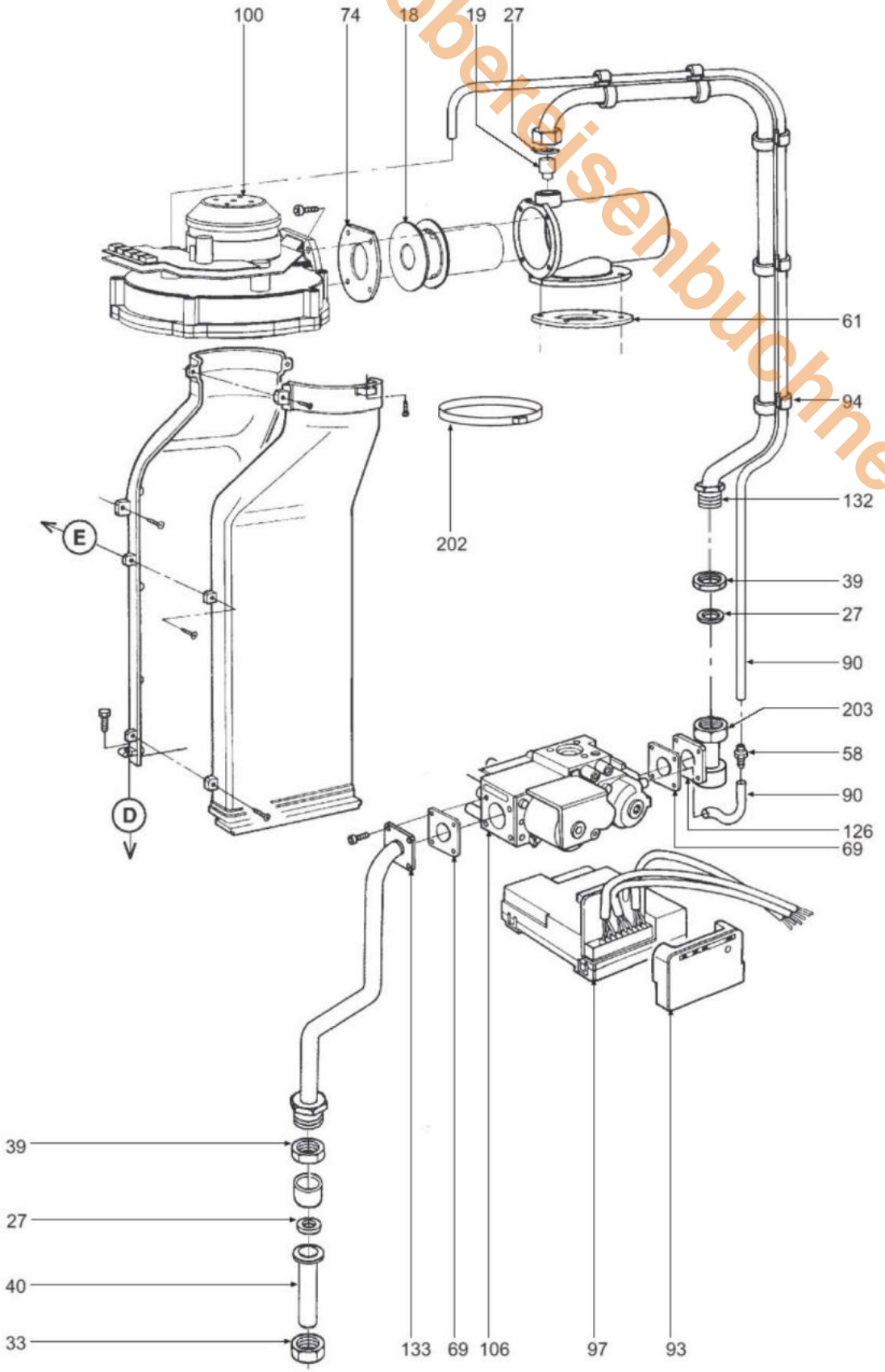

Econpact 20-1C+30-1C

Hydraulik Heizung

www.obereisenbuchner.de

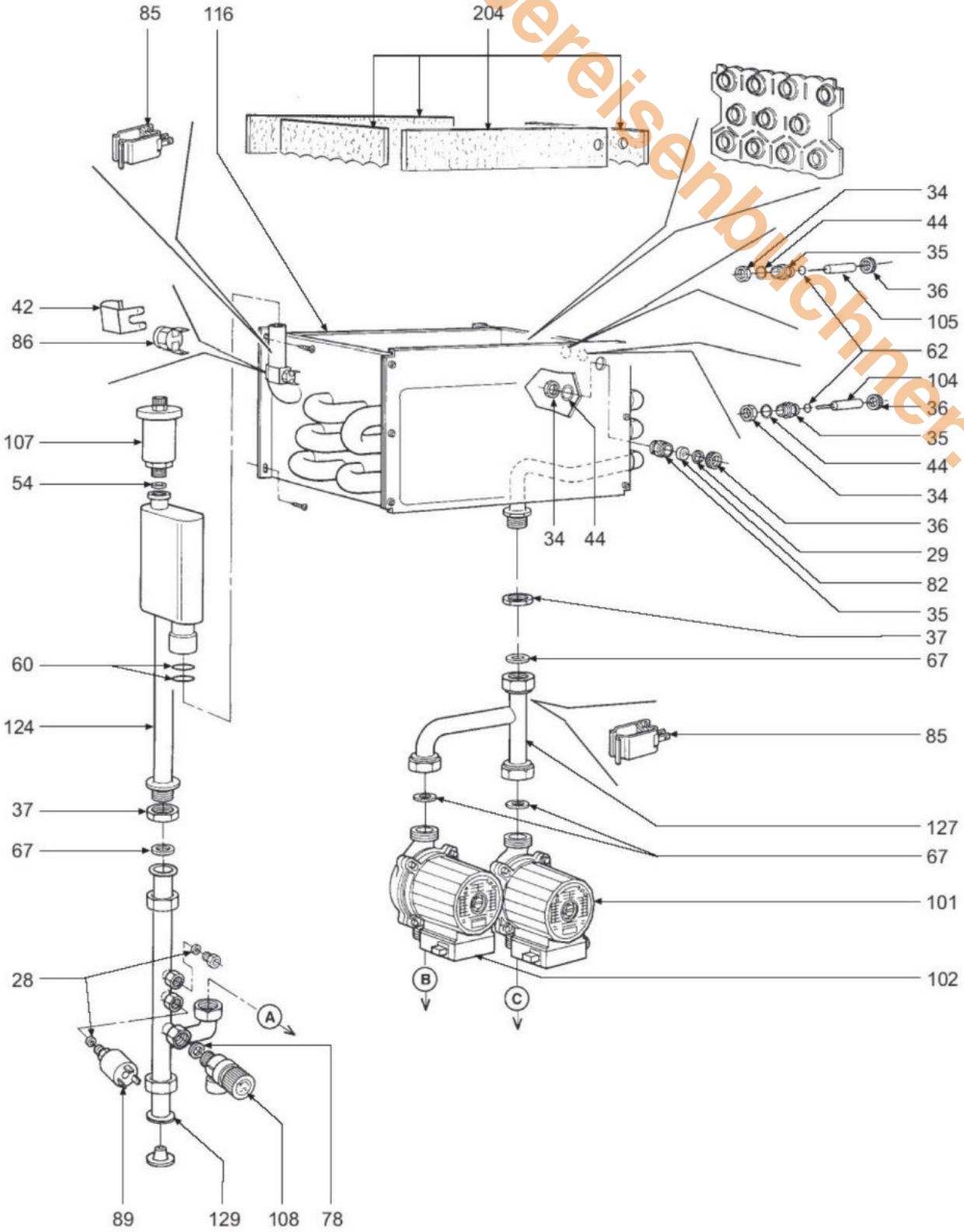

Econpact SOLAR ST 18

Verkleidung

www.obereisenbuchner.de

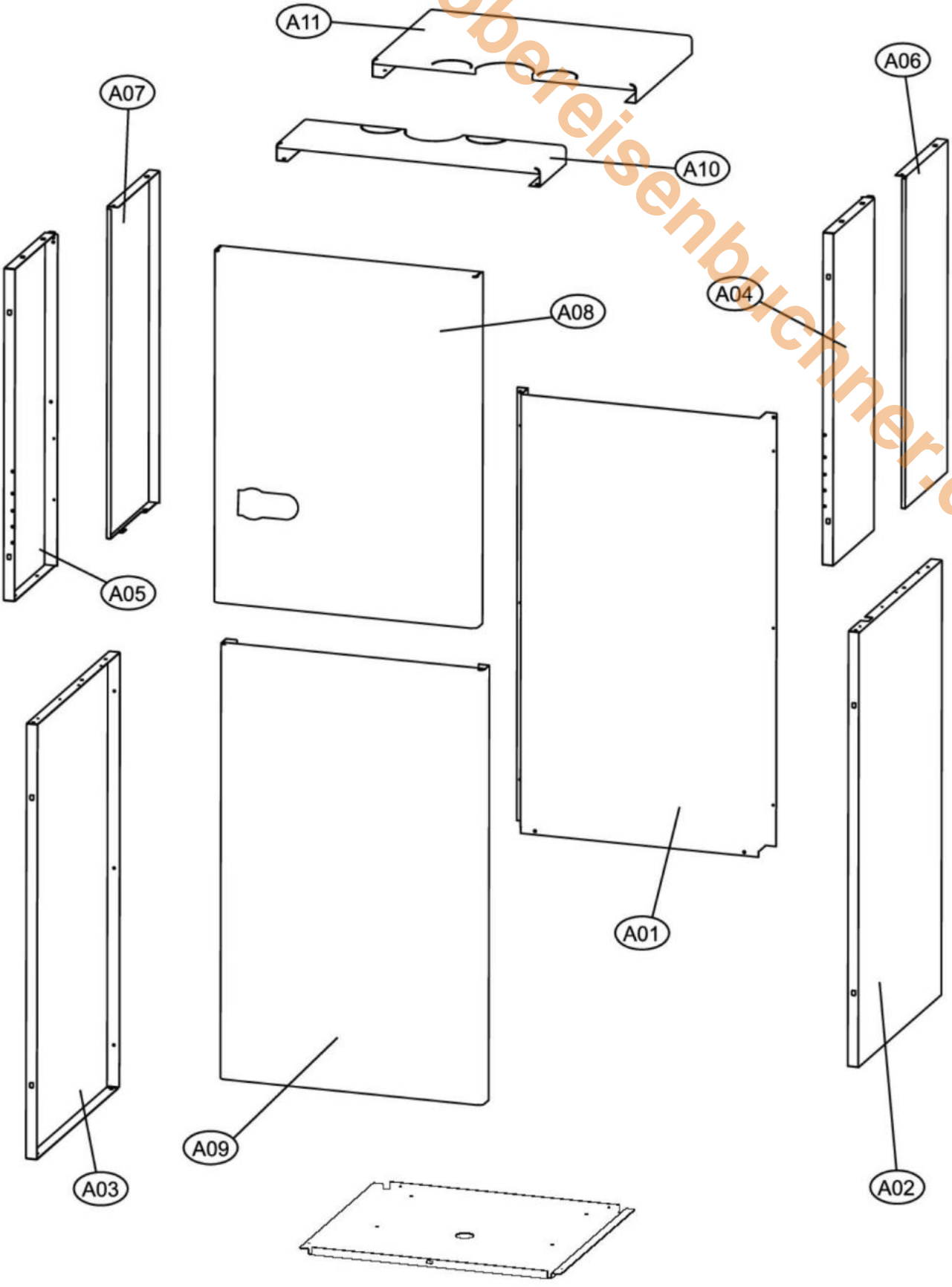

Econpact 20-1C+30-1C

www.obereisenbuchner.de

Pos.	Art.Nr.	Benennung	Bemerkung	PG
01	551018	Mantelblech (weiß)		16
10	551061	Deckel Unterdruckkammer		14
13	551050	Satz (2 Stück) Gewindestangen kpl		06
14	550990	Schauglas (Deckel Unterdruckkammer)		05
18	551850	Luftblende d=20	Econpact 20-1C	06
18	551233	Luftblende d=23,5	Econpact 30-1C	04
19	551234	Gasdüse d=5,10	Econpact 20-1C, Gasart: Erdgas E	01
19	551235	Gasdüse d=6,50	Econpact 30-1C, Gasart: Erdgas E	01
19	551236	Gasdüse d=5,80	Econpact 20-1C, Gasart: Erdgas LL	01
19	551237	Gasdüse d=7,80	Econpact 30-1C, Gasart: Erdgas LL	01
24	551227	Deckel (Inspektionsöffnung Kondensatwanne)		06
25	551046	Kondensatwanne		24
27	551238	Dichtung 18,5x11,5x2		01
28	551259	Dichtung 11x6		01
29	551253	Dichtung 12x10x1		01
30	551248	Überwurfmutter 1"		01
31	551273	Verschluß (Entlüfter)		01
32	551271	Kugel (Entlüfter)		01
33	551247	Überwurfmutter 1/2"		01
34	551249	Mutter		01
35	551251	Halter		01
36	551252	Sicherungsring		01
37	551255	Mutter 1"		01
39	551241	Mutter 1/2"		01
40	551246	Rohrstutzen D=15		01
41	550986	Feder (Gewindestange Brennerkopf)		03
42	551262	Haltefeder für Max. Thermostat		01
44	551250	Sprengring		01
45	551226	Sicherungsmutter		01
46	551225	Displayaufkleber		01
47	551229	Verschlußkappe für Siphon		01
49	551060	Frontklappe		08
52	551274	Kegelfilter für Anschluß 1/2"		01
53	551272	Drehknebel (Entlüfter)		01
54	551261	O-Ring 3087		01
55	551231	Dichtung für Abgasrohr		01
58	551243	Luftdruckmeßstutzen		01
59	551052	Dichtung Durchführung autom. Entlüfter		01
60	551260	O-Ring 4087		02
61	550987	Dichtung (Mischrohr-Brenner)		01
62	550988	O-Ring 3037		01
63	551013	Dichtung für keram. Brenner	Baureihe bis 01.07.2003	05
64	552867	Dichtung (Gasbrenner/Wärmetauscher)		08
65	550989	Dichtung (Inspektionsöffnung Kondensatwanne)		02
66	551011	Dichtung (Kondensatwanne/Wärmetauscher)		07
67	551256	Dichtung 30x20x2		03
69	551053	Dichtung Gasregelblock		01
70	551269	Dichtung D=24		01
71	551073	Siphon (intern)		06
72	551230	Dichtung für Siphon		01
73	551833	Reinigungswinkel (weiß) + Kondensatschlauch		06
74	550998	Dichtung (Gebläse-Mischrohr)		01
75	551278	Dichtung Pufferspeicher		01
78	551263	Dichtung 18,5x12,5x2		02
82	551254	Schauglas (Wärmetauscher)		04
85	550991	NTC-Fühler		08
86	550992	Max.Thermostat 100°C (rot)		04

Econpact 20-1C+30-1C

www.obereisenbuchner.de

Pos.	Art.Nr.	Benennung	Bemerkung	PG
87	551090	Strömungssensor (KW)		16
88	551091	Manometer		08
89	550999	Wasserdruckschalter		10
90	551242	Siliconschlauch D=4 (transparent)		02
93	551244	Abdeckung (Anschluß GFA)		01
94	551239	Kabelklemme		01
97	551506	Gasfeuerungsautomat S4575B 1033 1		24
100	551837	Gebläse		26
101	551267	Pumpe (Geräterücklauf)		23
102	551268	Pumpe (intern)		23
103	550994	Transformator		13
104	551002	Glühzünder		14
105	551001	Ionisationselektrode		05
106	550995	Gasregelblock VK4115V		24
107	550979	Automatischer Schnellentlüfter		07
108	551043	Sicherheitsventil 3bar 1/2" a x 3/4" i		10
109	551054	Durchflußbegrenzer KW 6l/min	Econpact 20-1C	04
109	551055	Durchflußbegrenzer KW 8l/min	Econpact 30-1C	04
110	550983	Rückschlagventil 3/4" (intern)		07
111	550982	Entlüftungshahn		01
114	550980	Wärmetauscher (BW)	Econpact 20-1C	18
114	551045	Wärmetauscher (BW)	Econpact 30-1C	20
116	550981	Wärmetauscher (Heizung)		33
117	551047	Brennerunterteil (mit Brennersteinen)		23
118	551014	Pufferspeicher		18
120	551224	Platine DMF04C		26
122	551257	Rohrstutzen D=22		01
123	551276	Rohr (Pufferspeicher/WT BW)		07
124	551010	Luftsammelrohr		16
126	551051	Gasdrossel		14
127	551265	Rohr (Geräterücklauf)		08
129	551266	Rohr (Gerätevorlauf)		13
130	551005	Rohr (Pumpe/Rückschlagventil)		06
131	551270	Rohr (Rückschlagventil/Pufferspeicher)		08
132	551240	Rohr (Mischrohr/GMV)		07
133	551264	Rohr (Gaszuleitung)		06
134	551277	Rohr (WW/WT BW)		04
135	551275	Rohr (Strömungssensor/WT BW)		04
201	551058	Hauptschalter		06
202	551843	NTC-Fühler (Abgas)		10
203	551051	Gasdrossel		14
204	551806	Isolierung Wärmetauscher kpl.		08
	510105	Interface TEM		25
	550978	Sicherung 2AT		01
	551000	Kabel für Ionisationselektrode		01
	551059	Sicherung 3,15 AT		01
	551074	Rückschlagventil 1" x 22 mm		10

Econpact 15

Verkleidung

www.obereisenbuchner.de

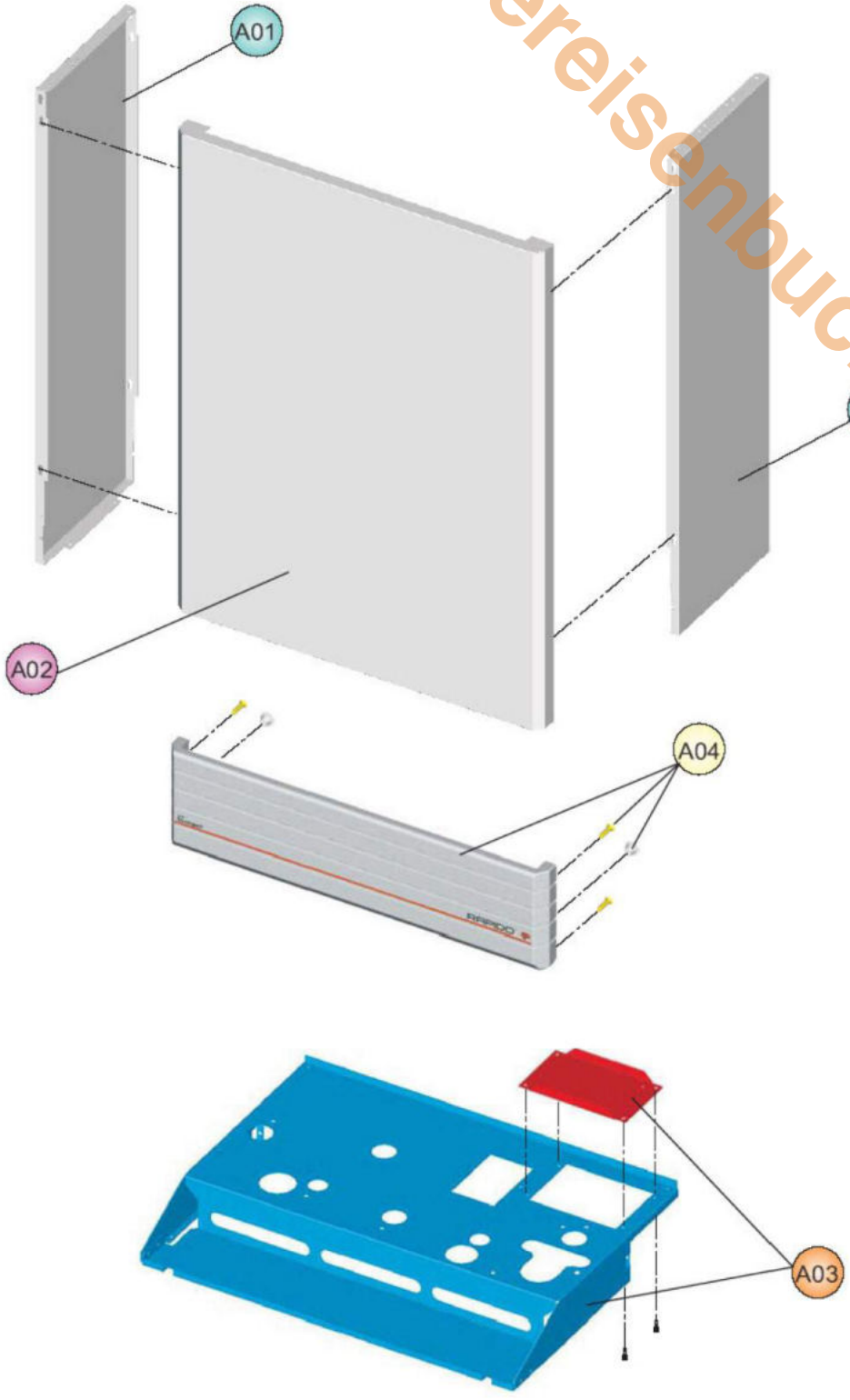

Econpact 15

Schaltpult

www.obereisenbuchner.de

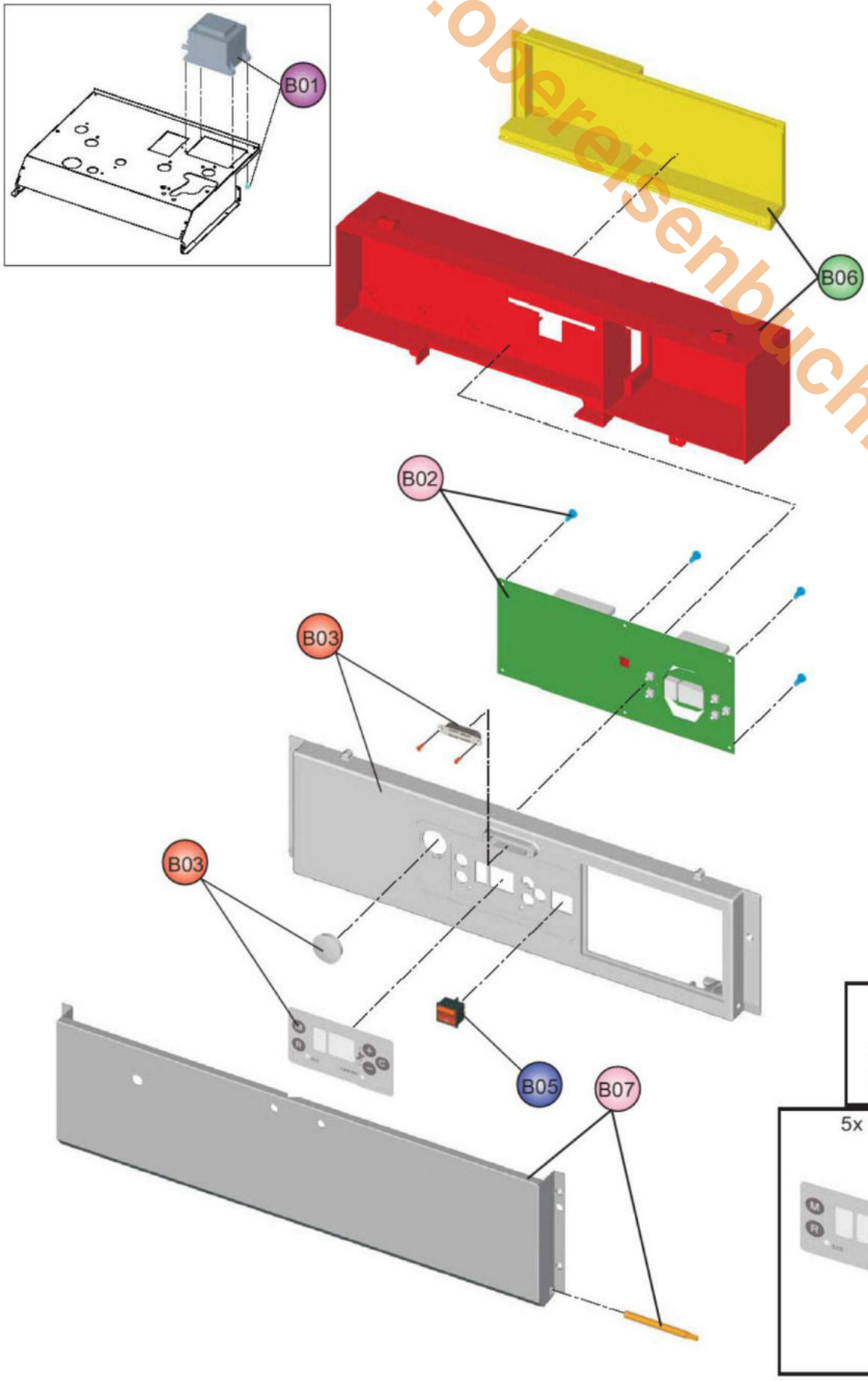

Econpact 15

Hydraulik

www.oberelsenbuchner.de

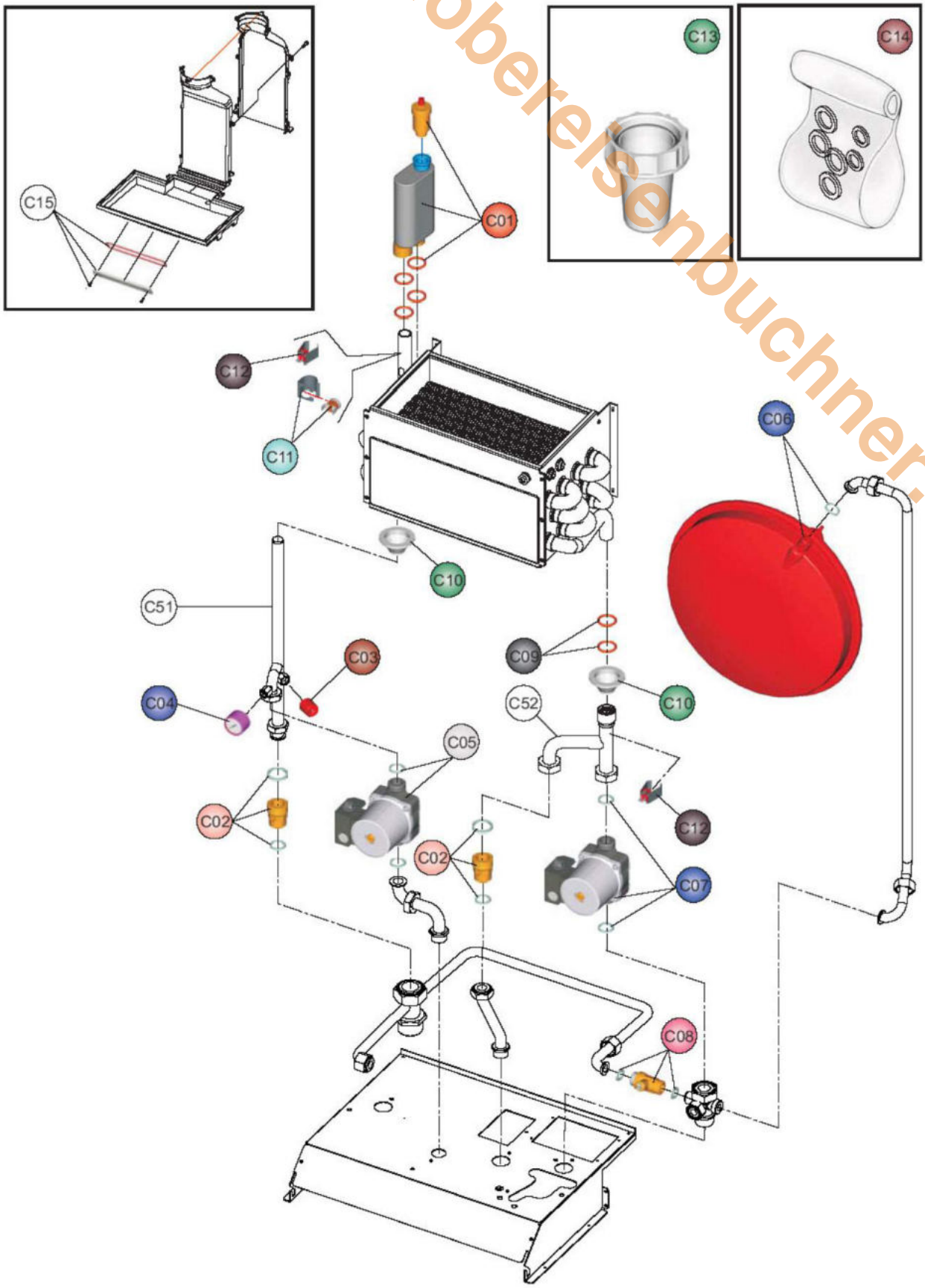

Econpact 15

Brennkammer

www.oberlesenbuchner.de

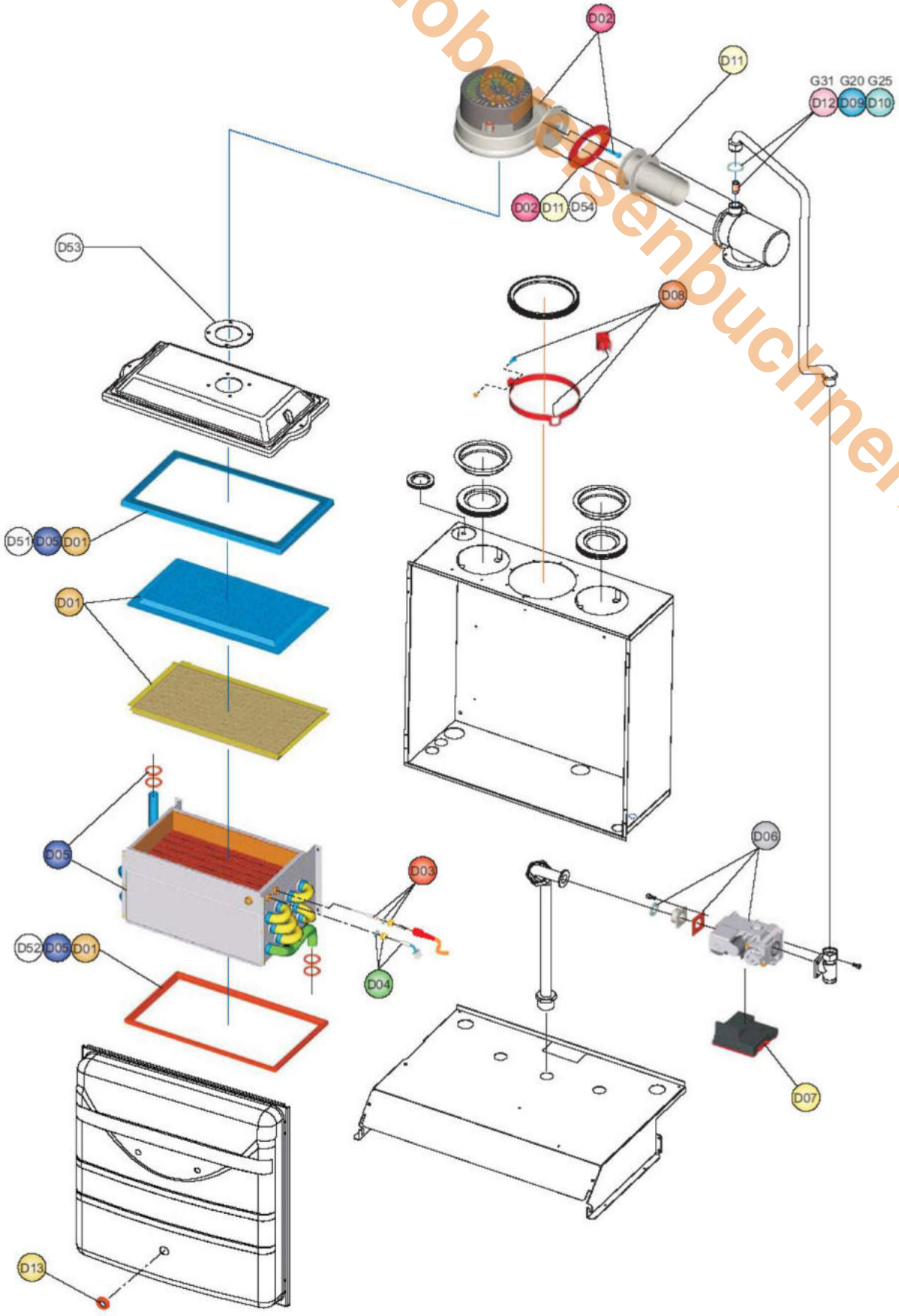

Econpact 15

www.obereisenbuchner.de

Pos.	Art.Nr.	Benennung	Bemerkung	PG
A01	551809	Verkleidung seitlich		15
A02	551810	Verkleidung vorne		17
A03	551811	Bodenblech		15
A04	551812	Blende für Frontklappe		13
B01	551813	Transformator		15
B02	551224	Platine DMF04C		26
B03	551815	Frontblende für Schaltpult		17
B04	551225	Displayaufkleber		01
B05	551817	Hauptschalter (5 Stück)		13
B06	551818	Schaltpultgehäuse		18
B07	551819	Frontklappe		11
B08	551820	Abdeckstopfen (5 Stück)		04
C01	551821	Luftsammeltopf einschl. automatischem Schnellentlüfter		17
C02	551822	Rückschlagventil mit Dichtung		09
C03	551823	Drucksensor		16
C04	551824	Manometer		09
C05	551461	Pumpe mit Dichtung		22
C06	551826	Ausdehnungsgefäß 12l		23
C07	551827	Pumpe (Delta t modulierend) mit Dichtung		30
C08	551828	Überströmventil		09
C09	551829	Satz Dichtungen (O-Ringe)		06
C10	551830	Tüllen (2 Stück)		02
C11	550992	Max.Thermostat 100°C (rot)		04
C12	550991	NTC-Fühler		08
C13	551833	Reinigungswinkel (weiß) + Kondensatschlauch		06
C14	551834	Satz Flachdichtungen		06
C15	551227	Deckel (Inspektionsöffnung Kondensatwanne)		06
C51	552462	Vorlaufrohr (Wärmetauscher)		10
C52	552464	Rücklaufrohr (Wärmetauscher)		09
D01	551836	Brennerunterteil (mit Brennersteinen)		22
D02	551837	Gebläse		26
D03	551001	Ionisationselektrode		05
D04	551002	Glühzünder		14
D05	551840	Wärmetauscher (Heizung)		34
D06	550995	Gasregelblock VK4115V		24
D07	551506	Gasfeuerungsautomat S4575B 1033 1		24
D08	551843	NTC-Fühler (Abgas)		10
D09	551844	Umrüstsatz auf Erdgas E (d=3,90)		02
D10	551845	Umrüstsatz auf Erdgas LL (d=4,50)		02
D11	551846	Luftblende d=14		06
D12	551892	Umrüstsatz auf LPG (d=2,90)		01
D13	550990	Schauglas (Deckel Unterdruckkammer)		05
D51	552866	Dichtung (Gasbrenner/Wärmetauscher)		06
D52	552461	Dichtung (Kondensatwanne/Wärmetauscher)		06
D53	550987	Dichtung (Mischrohr-Brenner)		01
D54	552459	Dichtung (Gebläse/Mischeinrichtung)		06

Econpact 25

Verkleidung

www.obereisenbuchner.de

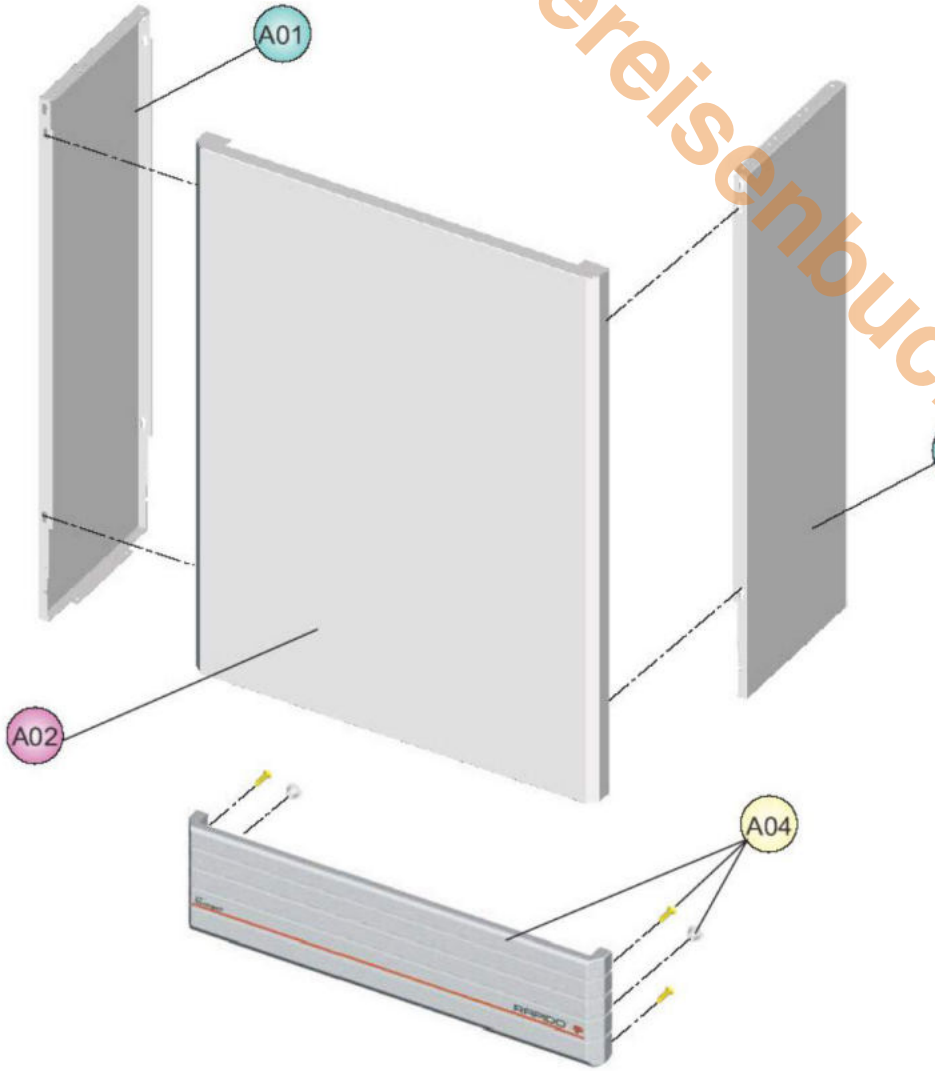

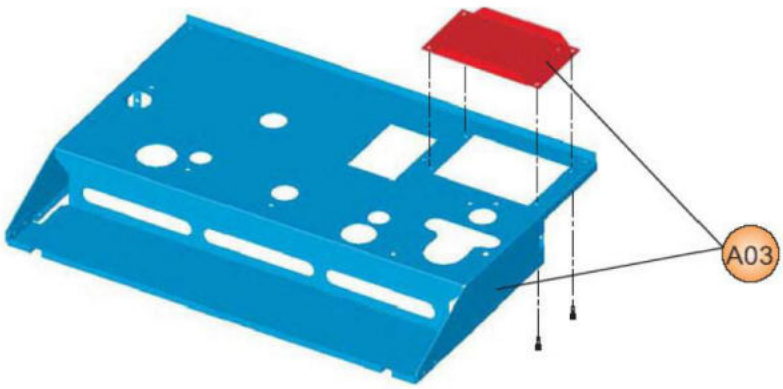

www.obereisenbuchner.de

Econpact 25

Schaltpult

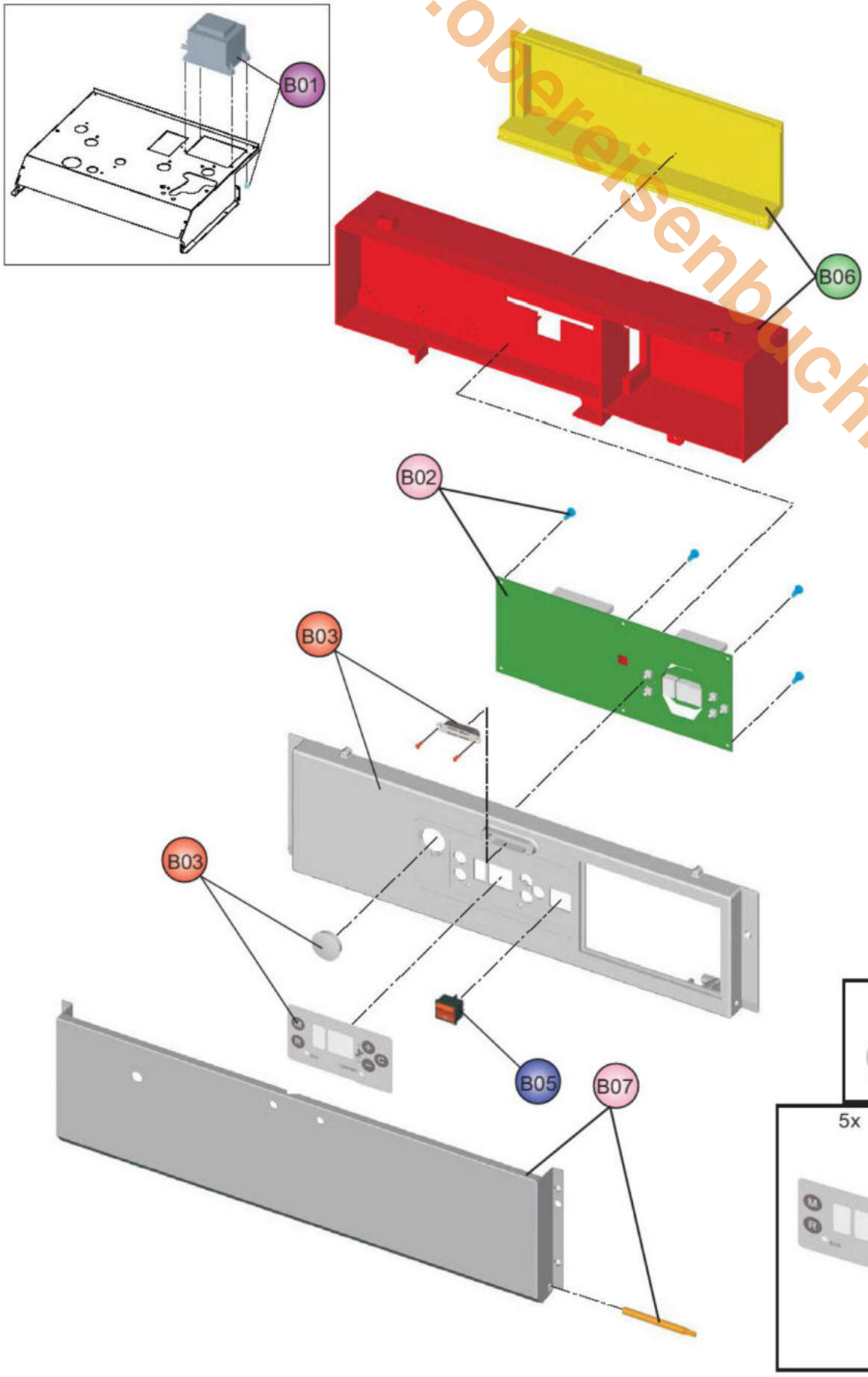

Econpact 25

Hydraulik

www.oberelsenbuchner.de

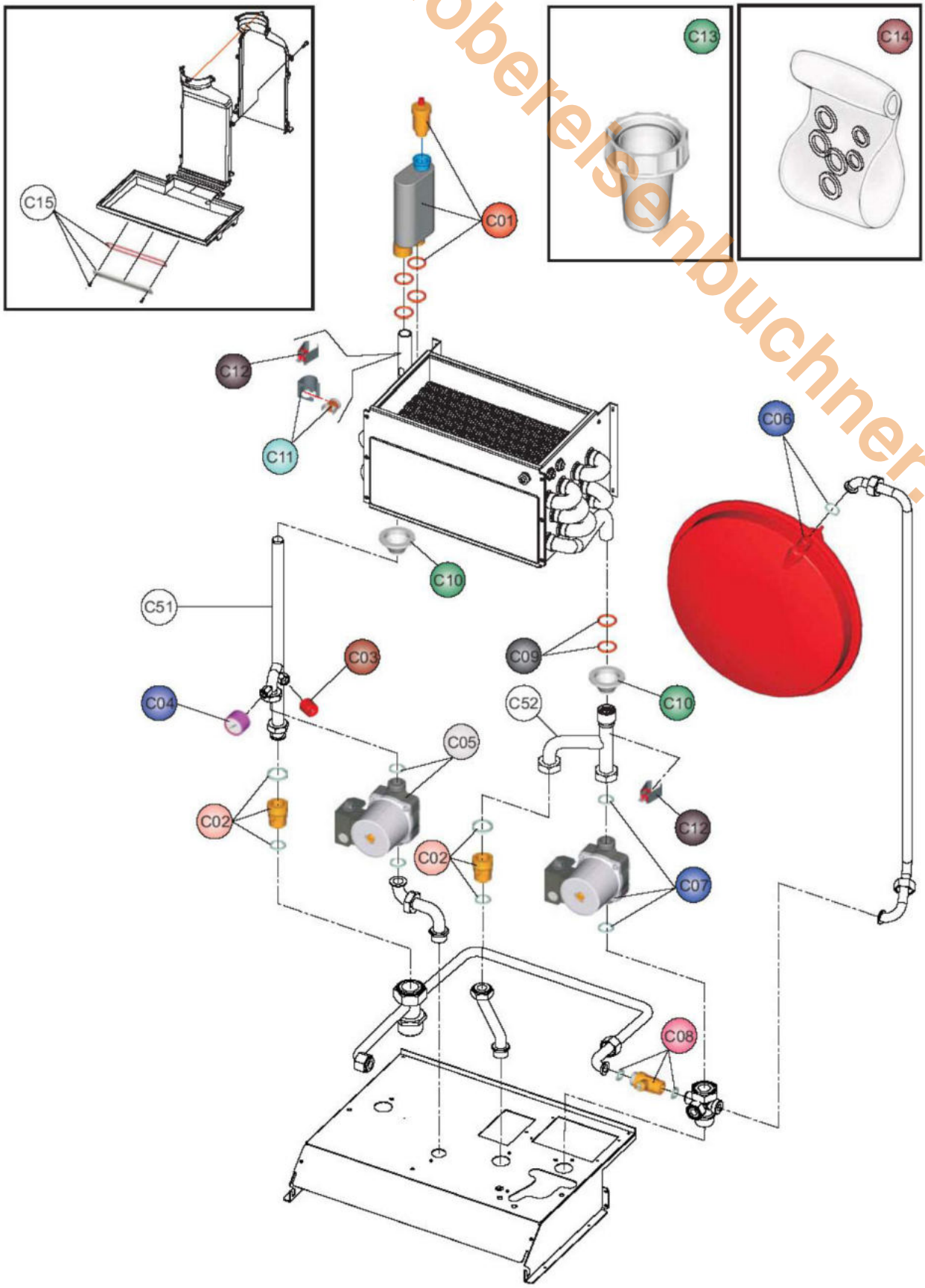

Econpact 25

Brennkammer

www.oberlesenbuchner.de

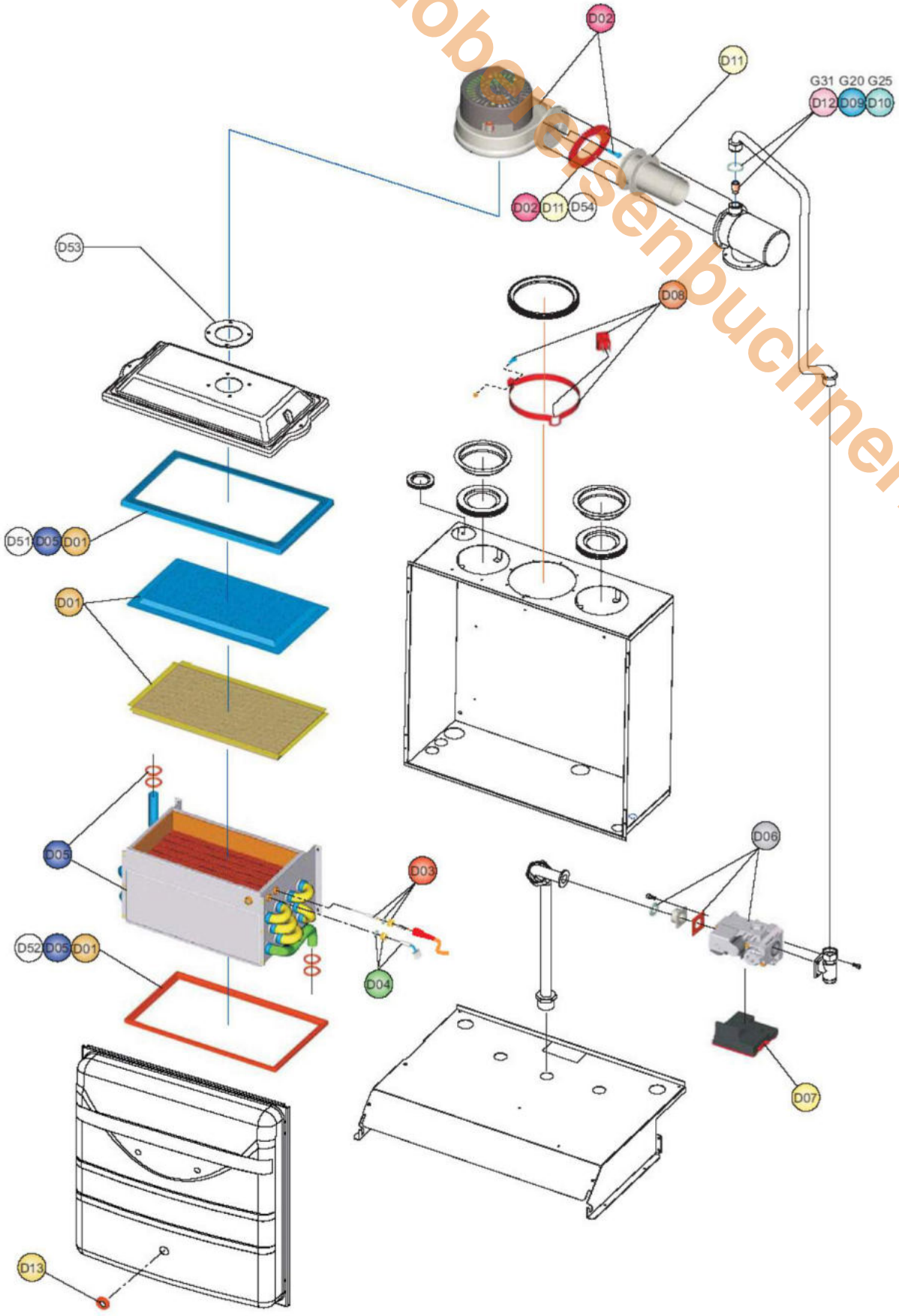

Econpact 25

www.obereisenbuchner.de

Pos.	Art.Nr.	Benennung	Bemerkung	PG
A01	551809	Verkleidung seitlich		15
A02	551810	Verkleidung vorne		17
A03	551811	Bodenblech		15
A04	551812	Blende für Frontklappe		13
B01	551813	Transformator		15
B02	551224	Platine DMF04C		26
B03	551815	Frontblende für Schaltpult		17
B04	551225	Displayaufkleber		01
B05	551817	Hauptschalter (5 Stück)		13
B06	551818	Schaltpultgehäuse		18
B07	551819	Frontklappe		11
B08	551820	Abdeckstopfen (5 Stück)		04
C01	551821	Luftsammeltopf einschl. automatischem Schnellentlüfter		17
C02	551822	Rückschlagventil mit Dichtung		09
C03	551823	Drucksensor		16
C04	551824	Manometer		09
C05	551461	Pumpe mit Dichtung		22
C06	551826	Ausdehnungsgefäß 12l		23
C07	551827	Pumpe (Delta t modulierend) mit Dichtung		30
C08	551828	Überströmventil		09
C09	551829	Satz Dichtungen (O-Ringe)		06
C10	551830	Tüllen (2 Stück)		02
C11	550992	Max.Thermostat 100°C (rot)		04
C12	550991	NTC-Fühler		08
C13	551833	Reinigungswinkel (weiß) + Kondensatschlauch		06
C14	551834	Satz Flachdichtungen		06
C15	551227	Deckel (Inspektionsöffnung Kondensatwanne)		06
C51	552462	Vorlaufrohr (Wärmetauscher)		10
C52	552464	Rücklaufrohr (Wärmetauscher)		09
D01	551836	Brennerunterteil (mit Brennersteinen)		22
D02	551837	Gebläse		26
D03	551001	Ionisationselektrode		05
D04	551002	Glühzünder		14
D05	551840	Wärmetauscher (Heizung)		34
D06	550995	Gasregelblock VK4115V		24
D07	551506	Gasfeuerungsautomat S4575B 1033 1		24
D08	551843	NTC-Fühler (Abgas)		10
D09	551848	Umrüstsatz auf Erdgas E (d=5,40)		01
D10	551849	Umrüstsatz auf Erdgas LL (d=6,10)		01
D11	551850	Luftblende d=20		06
D12	551851	Umrüstsatz auf LPG (d=4,00)		03
D13	550990	Schauglas (Deckel Unterdruckkammer)		05
D51	552866	Dichtung (Gasbrenner/Wärmetauscher)		06
D52	552461	Dichtung (Kondensatwanne/Wärmetauscher)		06
D53	550987	Dichtung (Mischrohr-Brenner)		01
D54	552459	Dichtung (Gebläse/Mischeinrichtung)		06

Econpact 35

Verkleidung

www.obereisenbuchner.de

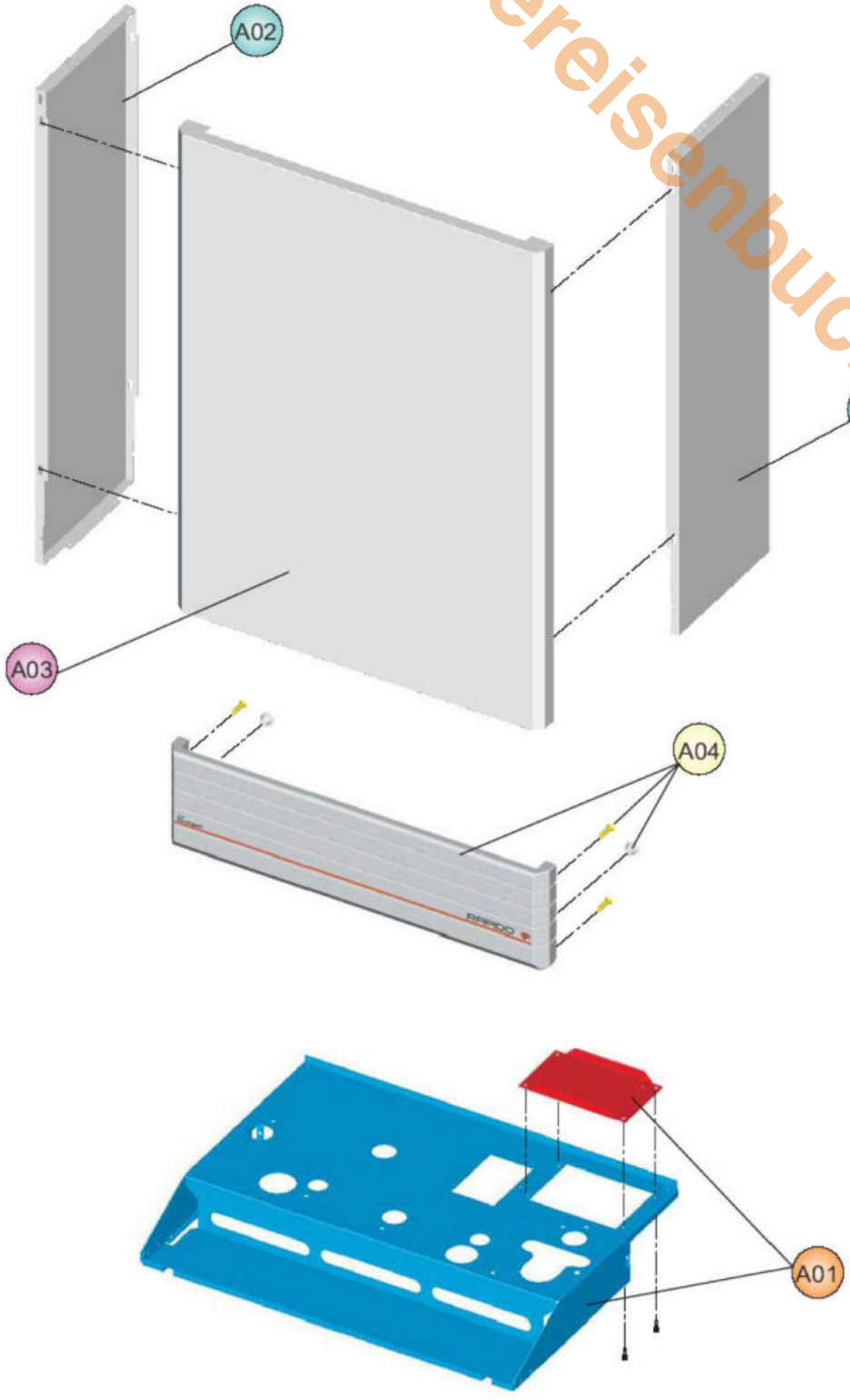

Econpact 35

Schaltpult

www.obereisenbuchner.de

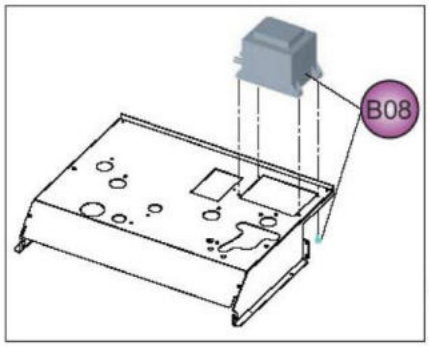

Econpact 35

Hydraulik

www.oberelsenbuchner.de

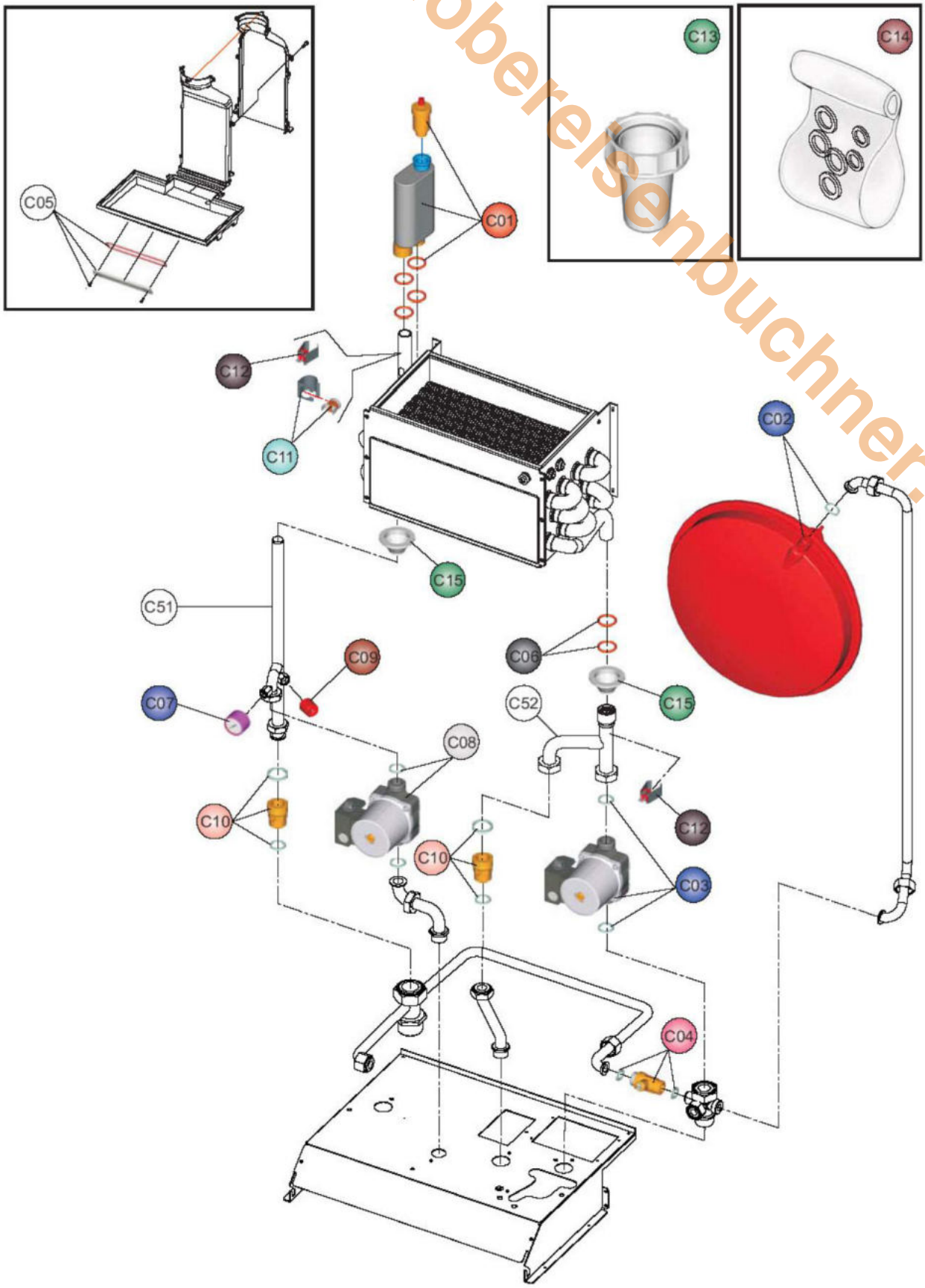

Econpact 35

Brennkammer

www.oberlesenbuchner.de

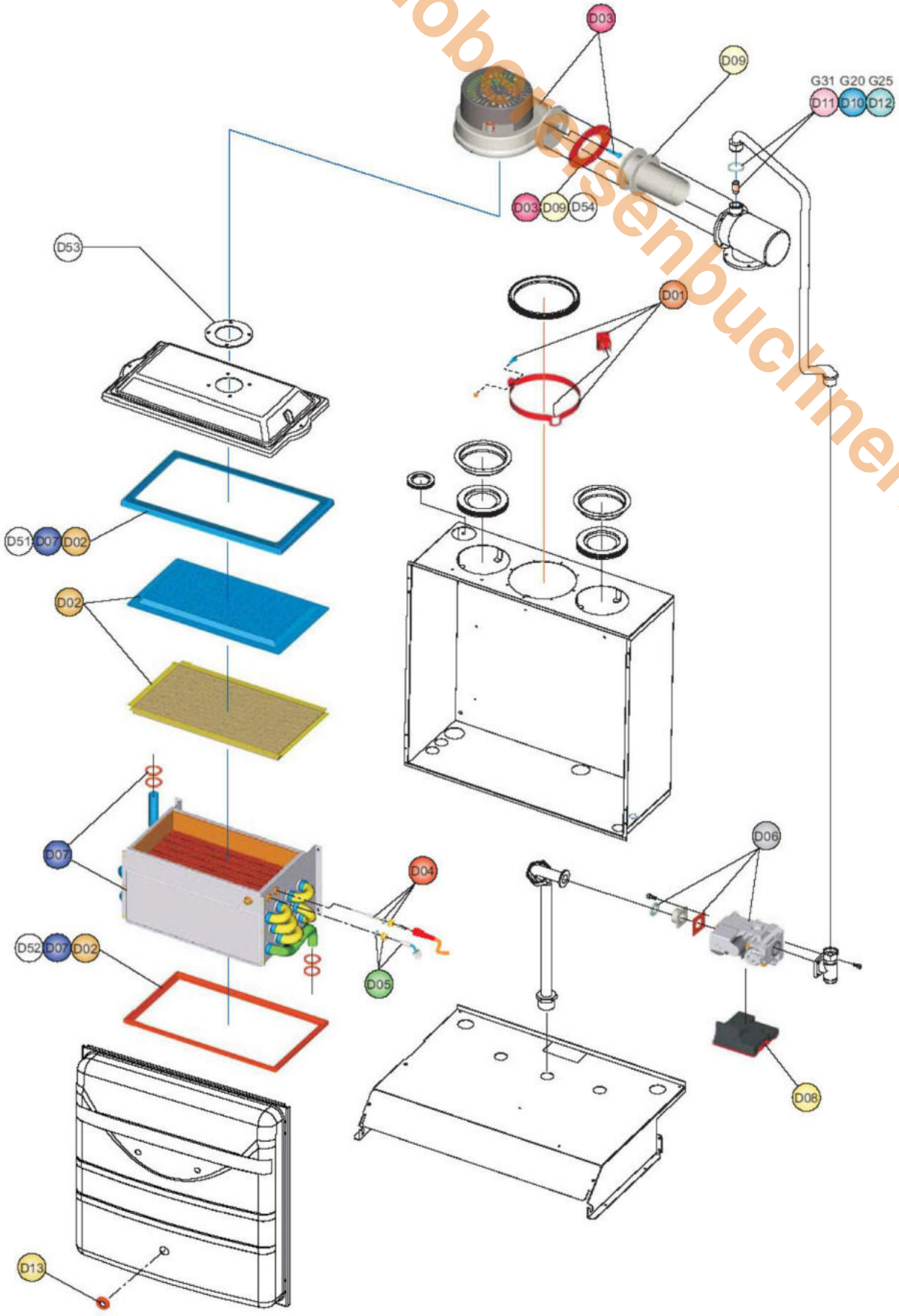

Econpact 35

www.obereisenbuchner.de

Pos.	Art.Nr.	Benennung	Bemerkung	PG
A01	551811	Bodenblech		15
A02	551809	Verkleidung seitlich		15
A03	551810	Verkleidung vorne		17
A04	551812	Blende für Frontklappe		13
B01	551815	Frontblende für Schaltpult		17
B02	551224	Platine DMF04C		26
B03	551225	Displayaufkleber		01
B04	551817	Hauptschalter (5 Stück)		13
B05	551818	Schaltpultgehäuse		18
B06	551819	Frontklappe		11
B07	551820	Abdeckstopfen (5 Stück)		04
B08	551813	Transformator		15
C01	551821	Luftsammeltopf einschl. automatischem Schnellentlüfter		17
C02	551826	Ausdehnungsgefäß 12l		23
C03	551827	Pumpe (Delta t modulierend) mit Dichtung		30
C04	551828	Überströmventil		09
C05	551227	Deckel (Inspektionsöffnung Kondensatwanne)		06
C06	551829	Satz Dichtungen (O-Ringe)		06
C07	551824	Manometer		09
C08	551461	Pumpe mit Dichtung		22
C09	551823	Drucksensor		16
C10	551822	Rückschlagventil mit Dichtung		09
C11	550992	Max.Thermostat 100°C (rot)		04
C12	550991	NTC-Fühler		08
C13	551833	Reinigungswinkel (weiß) + Kondensatschlauch		06
C14	551834	Satz Flachdichtungen		06
C15	551830	Tüllen (2 Stück)		02
C51	552463	Vorlaufrohr (Wärmetauscher)		11
C52	552464	Rücklaufrohr (Wärmetauscher)		09
D01	551843	NTC-Fühler (Abgas)		10
D02	551047	Brennerunterteil (mit Brennersteinen)		23
D03	551854	Gebläse		27
D04	551001	Ionisationselektrode		05
D05	551002	Glühzünder		14
D06	550995	Gasregelblock VK4115V		24
D07	551855	Wärmetauscher (Heizung)		34
D08	551506	Gasfeuerungsautomat S4575B 1033 1		24
D09	551856	Luftblende d=23,5		08
D10	551893	Umrüstsatz auf Erdgas E (d=6,10)		01
D11	551857	Umrüstsatz auf LPG (d=4,40)		03
D12	551858	Umrüstsatz auf Erdgas LL (d=7,20)		01
D13	550990	Schauglas (Deckel Unterdruckkammer)		05
D51	552867	Dichtung (Gasbrenner/Wärmetauscher)		08
D52	551011	Dichtung (Kondensatwanne/Wärmetauscher)		07
D53	550987	Dichtung (Mischrohr-Brenner)		01
D54	552459	Dichtung (Gebläse/Mischeinrichtung)		06

Econpact 25C

Verkleidung

www.obereisenbuchner.de

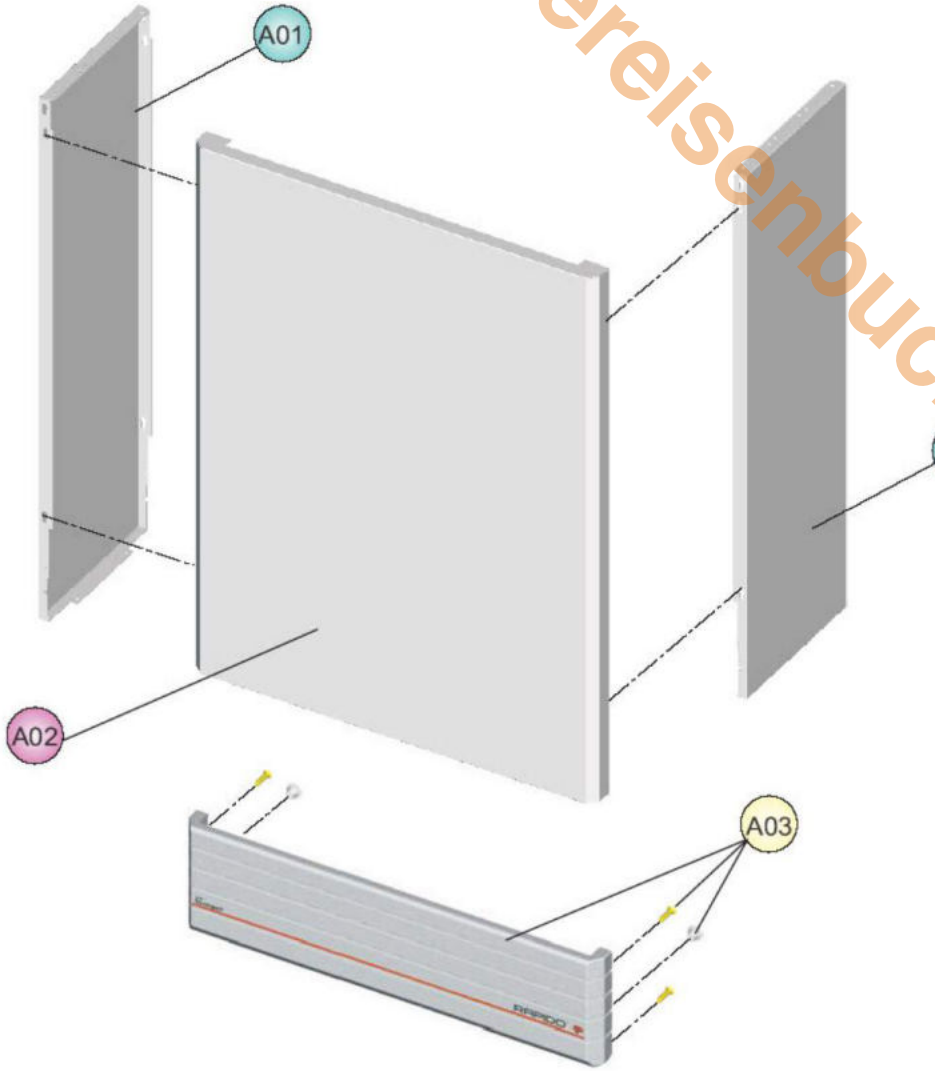

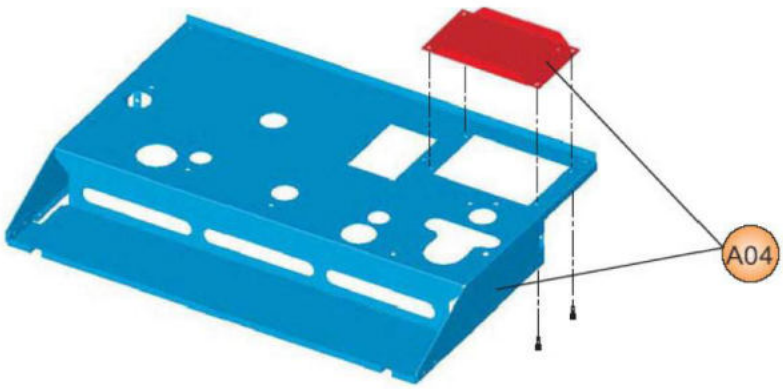

www.obereisenbuchner.de

Econpact 25C

Schaltpult

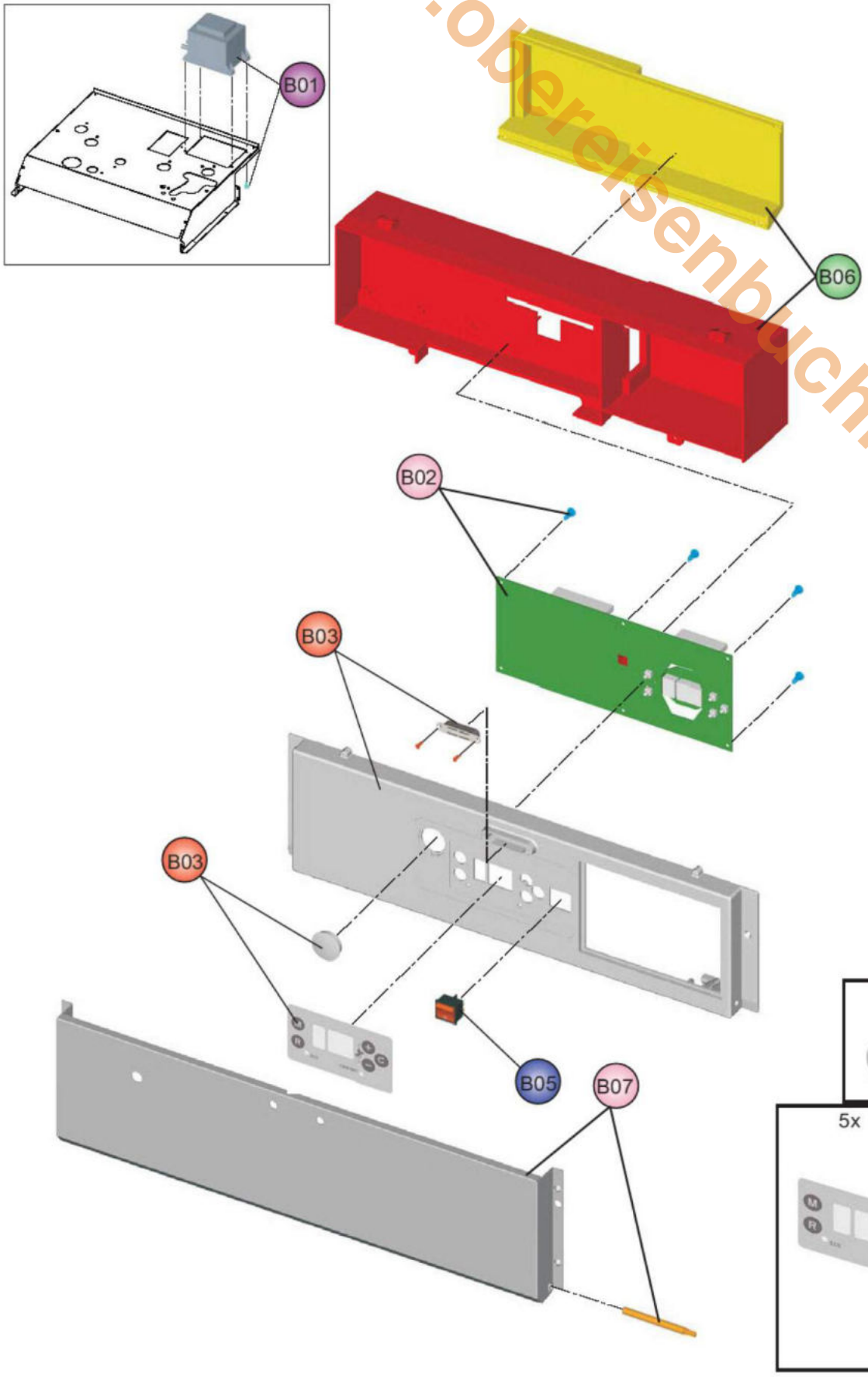

Econpact 25C

Hydraulik

www.obereisenbuchner.de

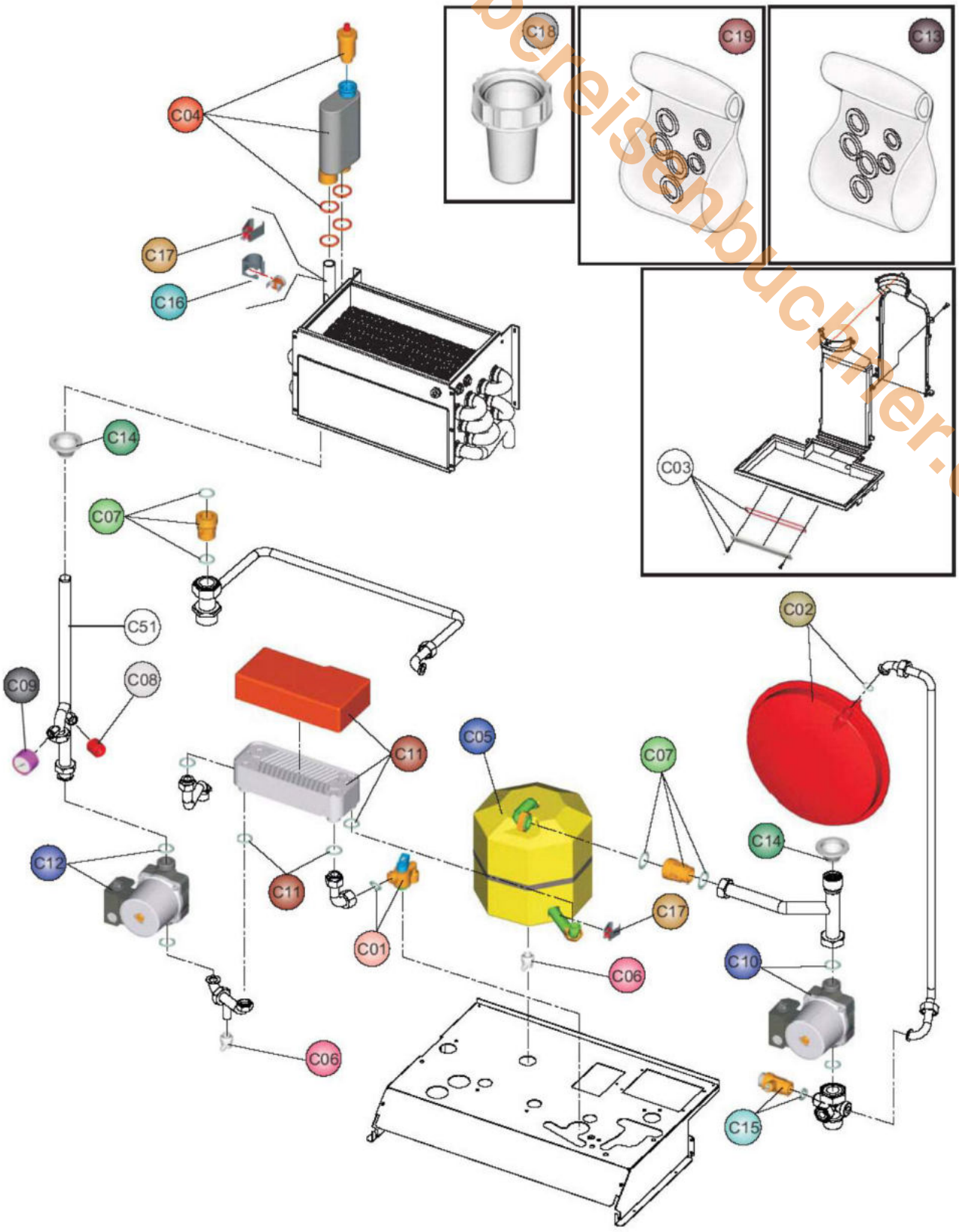

Econpact Kombi ST 18

Hydraulik

www.oberreisenbuchner.de

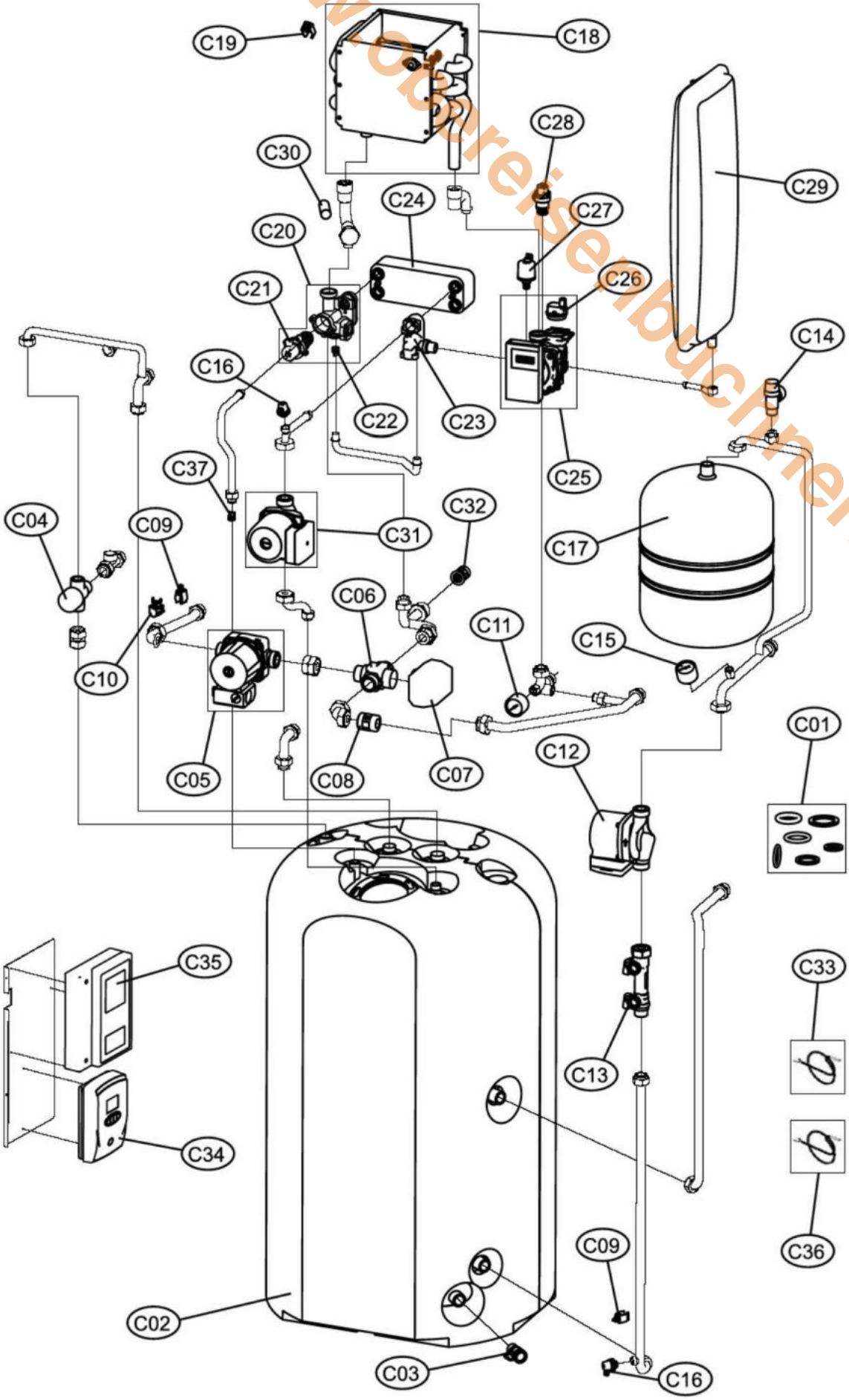

Econpact 25C

www.obereisenbuchner.de

Pos.	Art.Nr.	Benennung	Bemerkung	PG
A01	551809	Verkleidung seitlich		15
A02	551810	Verkleidung vorne		17
A03	551812	Blende für Frontklappe		13
A04	551860	Bodenblech		20
B01	551813	Transformator		15
B02	551224	Platine DMF04C		26
B03	551815	Frontblende für Schaltpult		17
B04	551225	Displayaufkleber		01
B05	551817	Hauptschalter (5 Stück)		13
B06	551818	Schaltpultgehäuse		18
B07	551819	Frontklappe		11
B08	551820	Abdeckstopfen (5 Stück)		04
C01	551090	Strömungssensor (KW)		16
C02	551826	Ausdehnungsgefäß 12l		23
C03	551227	Deckel (Inspektionsöffnung Kondensatwanne)		06
C04	551821	Luftsammeltopf einschl. automatischem Schnellentlüfter		17
C05	551861	Pufferspeicher		17
C06	551862	Entlüftungshahn		04
C07	551822	Rückschlagventil mit Dichtung		09
C08	551823	Drucksensor		16
C09	551824	Manometer		09
C10	551827	Pumpe (Delta t modulierend) mit Dichtung		30
C11	551897	Wärmetauscher (BW)		19
C12	551461	Pumpe mit Dichtung		22
C13	551829	Satz Dichtungen (O-Ringe)		06
C14	551830	Tüllen (2 Stück)		02
C15	551828	Überströmventil		09
C16	550992	Max.Thermostat 100°C (rot)		04
C17	550991	NTC-Fühler		08
C18	551833	Reinigungswinkel (weiß) + Kondensatschlauch		06
C19	551834	Satz Flachdichtungen		06
C51	552462	Vorlaufrohr (Wärmetauscher)		10
D01	551001	Ionisationselektrode		05
D02	551836	Brennerunterteil (mit Brennersteinen)		22
D03	551002	Glühzünder		14
D04	551837	Gebläse		26
D05	551840	Wärmetauscher (Heizung)		34
D06	550995	Gasregelblock VK4115V		24
D07	551506	Gasfeuerungsautomat S4575B 1033 1		24
D08	551848	Umrüstsatz auf Erdgas E (d=5,40)		01
D09	551849	Umrüstsatz auf Erdgas LL (d=6,10)		01
D10	551850	Luftblende d=20		06
D11	551851	Umrüstsatz auf LPG (d=4,00)		03
D12	551843	NTC-Fühler (Abgas)		10
D13	550990	Schauglas (Deckel Unterdruckkammer)		05
D51	552866	Dichtung (Gasbrenner/Wärmetauscher)		06
D52	552461	Dichtung (Kondensatwanne/Wärmetauscher)		06
D53	550987	Dichtung (Mischrohr-Brenner)		01
D54	552459	Dichtung (Gebläse/Mischeinrichtung)		06

www.obereisenbuchner.de

Econpact 35C

Verkleidung

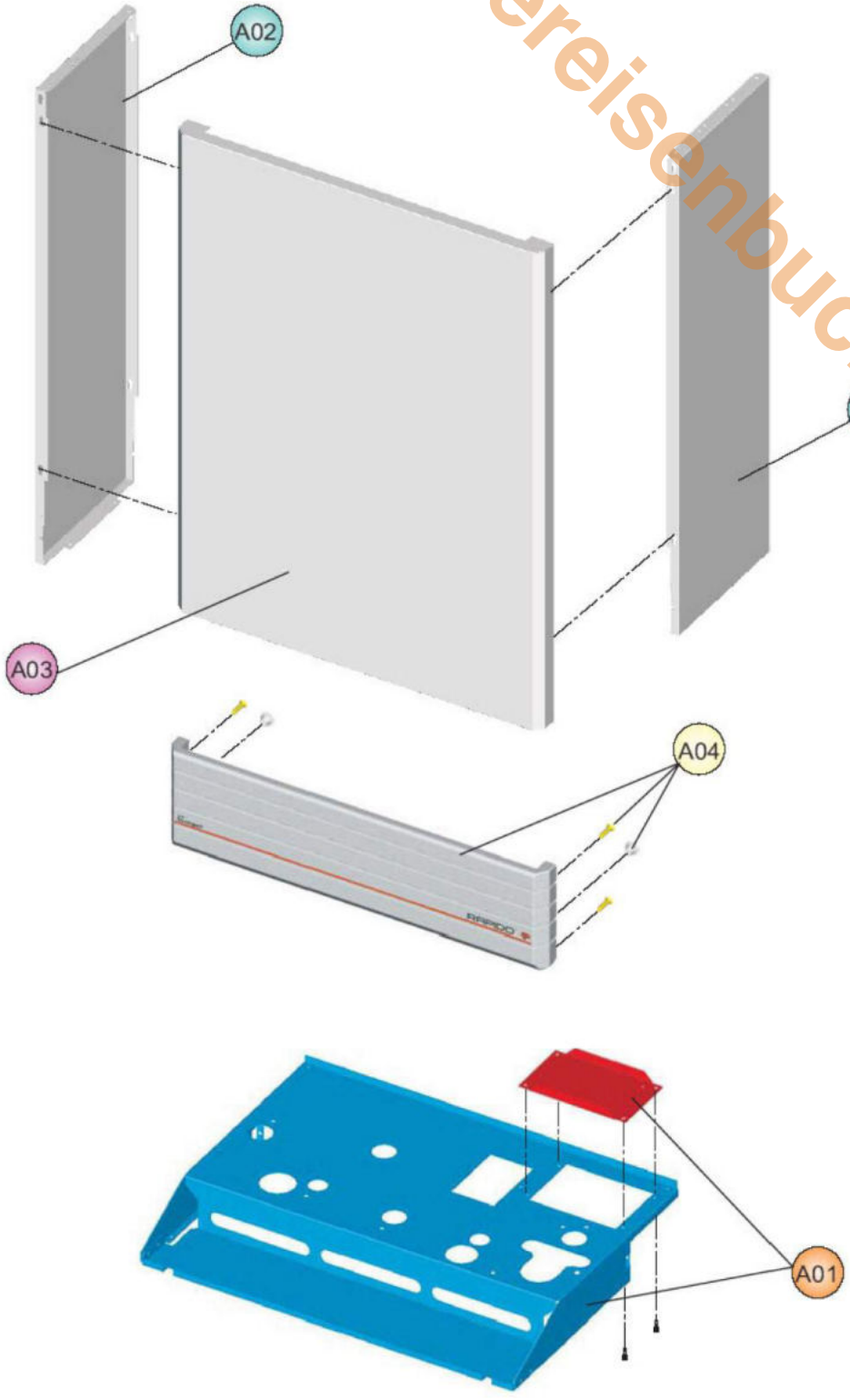

Econpact 35C

Schaltpult

www.obereisenbuchner.de

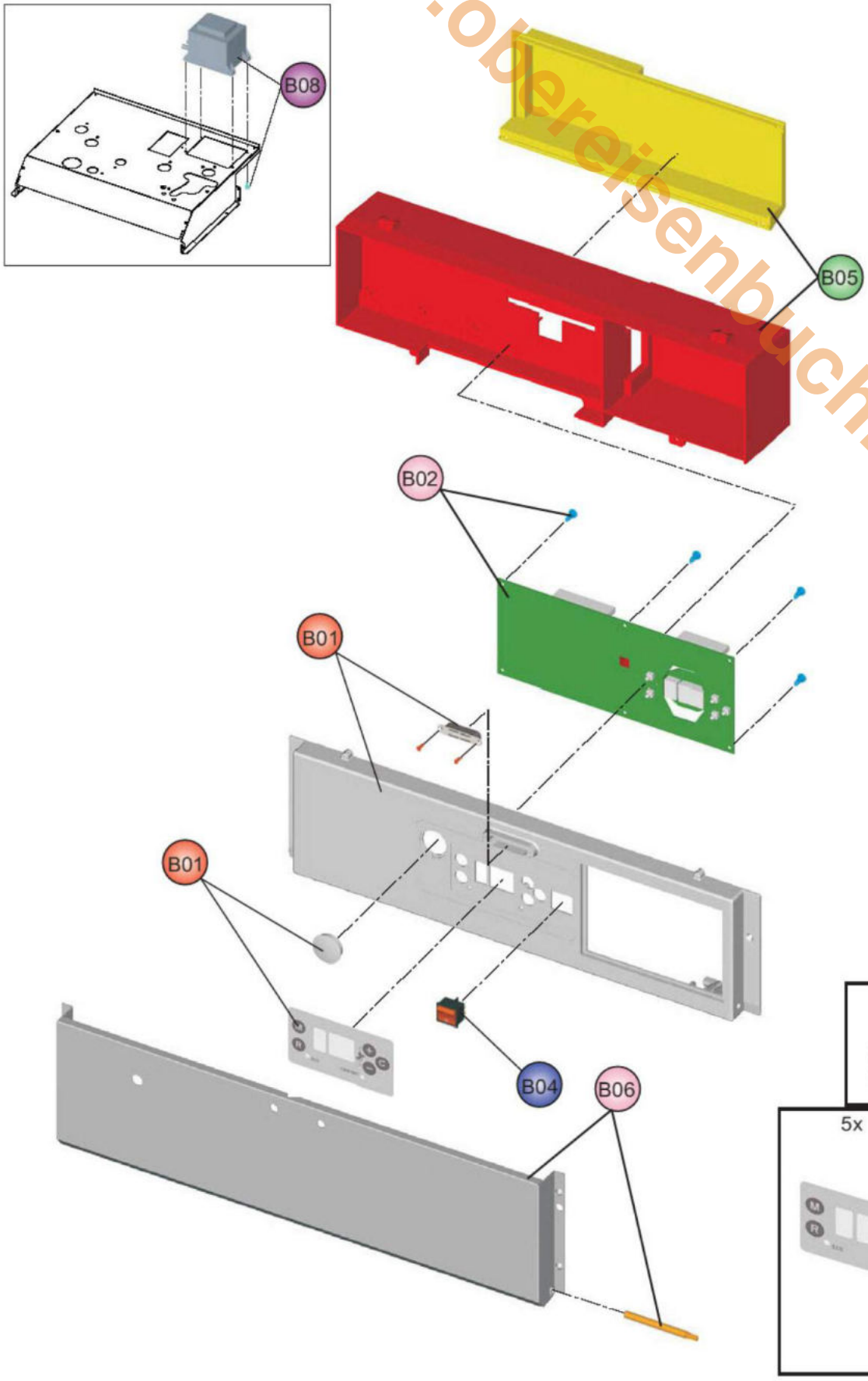

Econpact Kombi ST 18

Brennkammer

www.obereisenbuchner.de

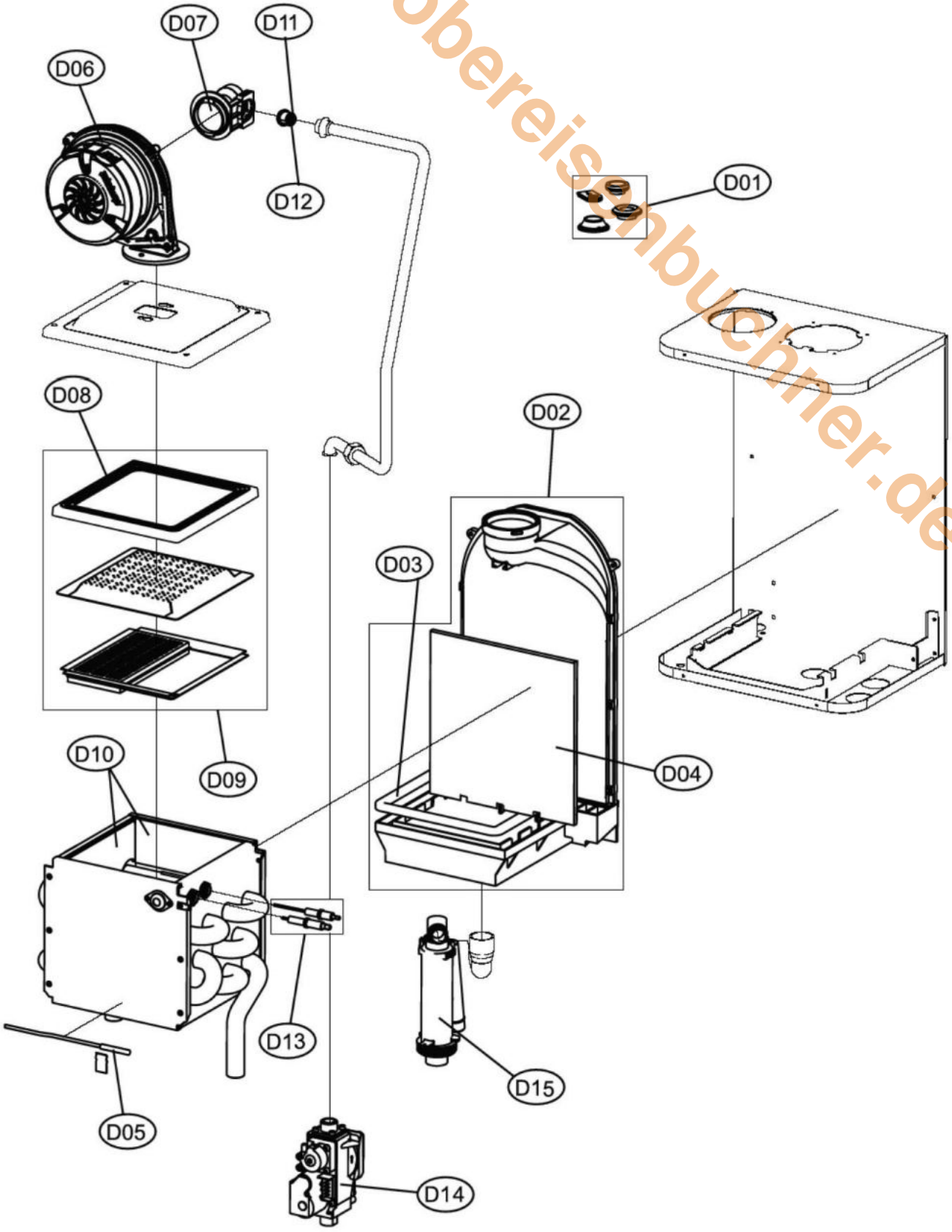

Econpact 35C

Brennkammer

www.oberlesenbuchner.de

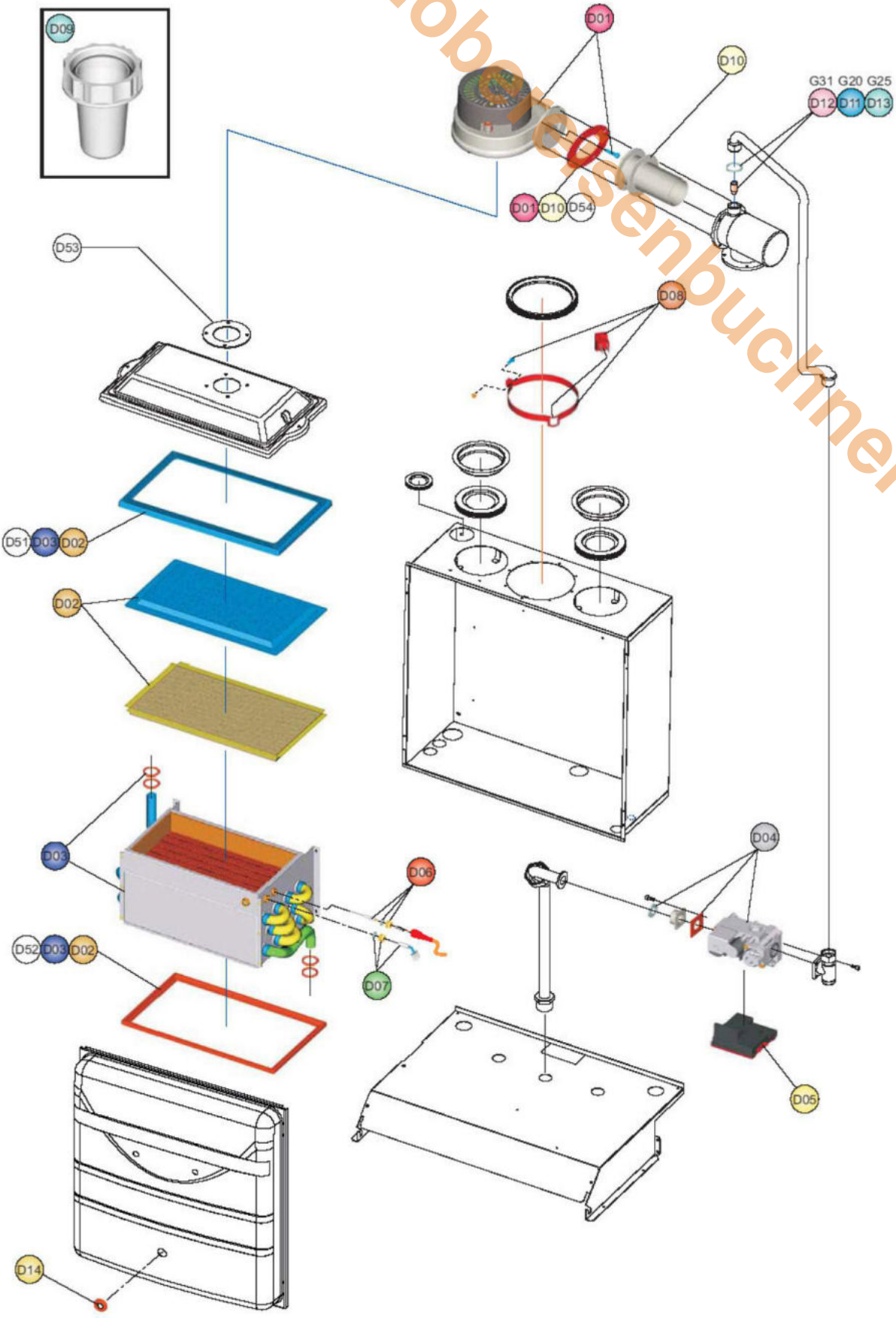

Econpact 35C

www.obereisenbuchner.de

Pos.	Art.Nr.	Benennung	Bemerkung	PG
A01	551860	Bodenblech		20
A02	551809	Verkleidung seitlich		15
A03	551810	Verkleidung vorne		17
A04	551812	Blende für Frontklappe		13
B01	551815	Frontblende für Schaltpult		17
B02	551224	Platine DMF04C		26
B03	551225	Displayaufkleber		01
B04	551817	Hauptschalter (5 Stück)		13
B05	551818	Schaltpultgehäuse		18
B06	551819	Frontklappe		11
B07	551820	Abdeckstopfen (5 Stück)		04
B08	551813	Transformator		15
C01	551821	Luftsammeltopf einschl. automatischem Schnellentlüfter		17
C02	551861	Pufferspeicher		17
C03	551826	Ausdehnungsgefäß 12l		23
C04	551862	Entlüftungshahn		04
C05	551822	Rückschlagventil mit Dichtung		09
C06	551824	Manometer		09
C07	551461	Pumpe mit Dichtung		22
C08	551823	Drucksensor		16
C09	551863	Wärmetauscher (BW)		25
C10	551090	Strömungssensor (KW)		16
C11	551828	Überströmventil		09
C12	551829	Satz Dichtungen (O-Ringe)		06
C13	551830	Tüllen (2 Stück)		02
C14	551834	Satz Flachdichtungen		06
C15	551227	Deckel (Inspektionsöffnung Kondensatwanne)		06
C16	551827	Pumpe (Delta t modulierend) mit Dichtung		30
C17	550992	Max.Thermostat 100°C (rot)		04
C18	550991	NTC-Fühler		08
C51	552463	Vorlaufrohr (Wärmetauscher)		11
D01	551854	Gebläse		27
D02	551047	Brennerunterteil (mit Brennersteinen)		23
D03	551855	Wärmetauscher (Heizung)		34
D04	550995	Gasregelblock VK4115V		24
D05	551506	Gasfeuerungsautomat S4575B 1033 1		24
D06	551001	Ionisationselektrode		05
D07	551002	Glühzünder		14
D08	551843	NTC-Fühler (Abgas)		10
D09	551833	Reinigungswinkel (weiß) + Kondensatschlauch		06
D10	551856	Luftblende d=23,5		08
D11	551893	Umrüstsatz auf Erdgas E (d=6,10)		01
D12	551857	Umrüstsatz auf LPG (d=4,40)		03
D13	551858	Umrüstsatz auf Erdgas LL (d=7,20)		01
D14	550990	Schauglas (Deckel Unterdruckkammer)		05
D51	552867	Dichtung (Gasbrenner/Wärmetauscher)		08
D52	551011	Dichtung (Kondensatwanne/Wärmetauscher)		07
D53	550987	Dichtung (Mischrohr-Brenner)		01
D54	552459	Dichtung (Gebläse/Mischeinrichtung)		06

Econpact 50

Verkleidung

www.obereisenbuchner.de

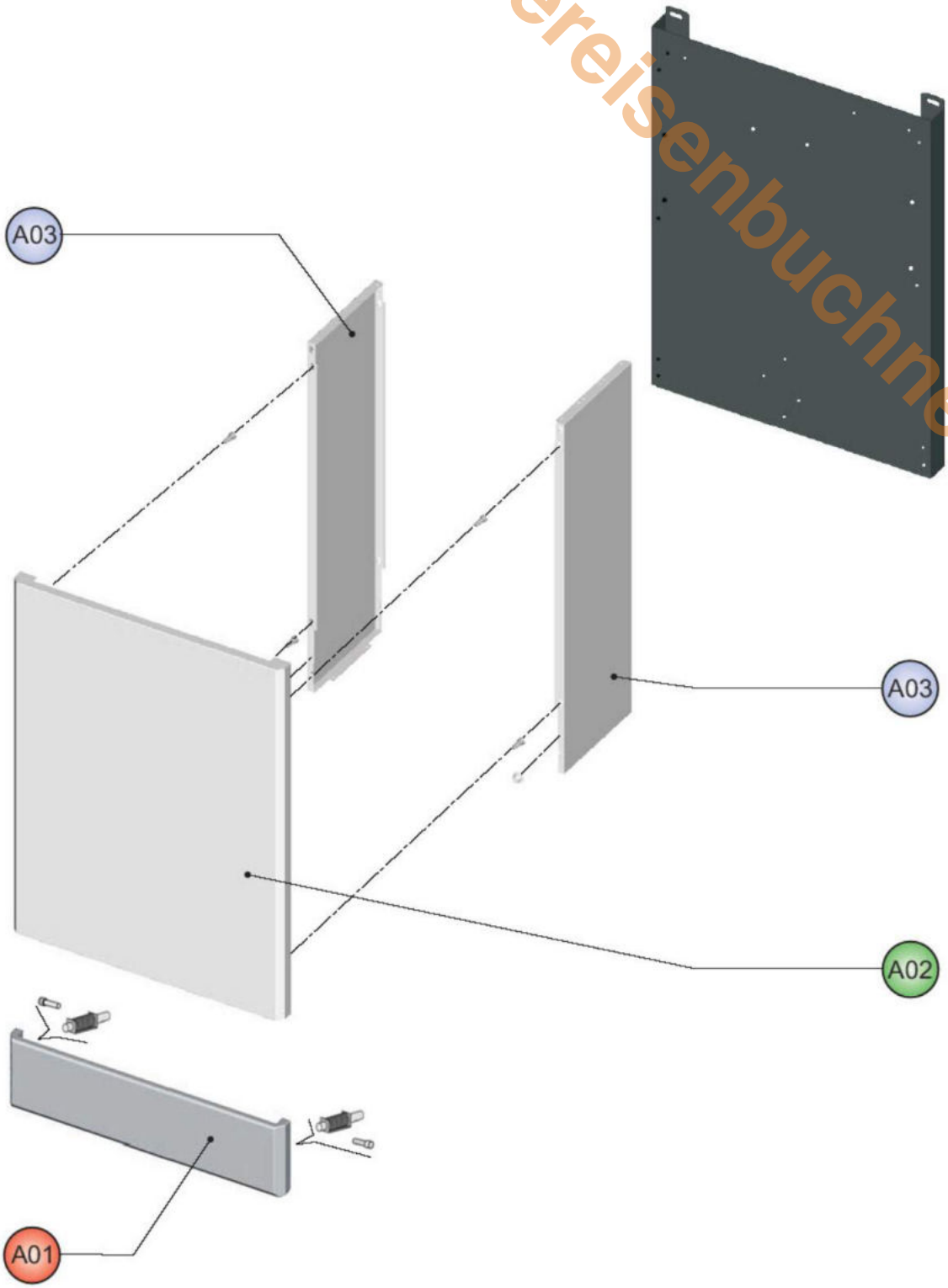

Econpact 50

Schaltpult

www.obereisenbuchner.de

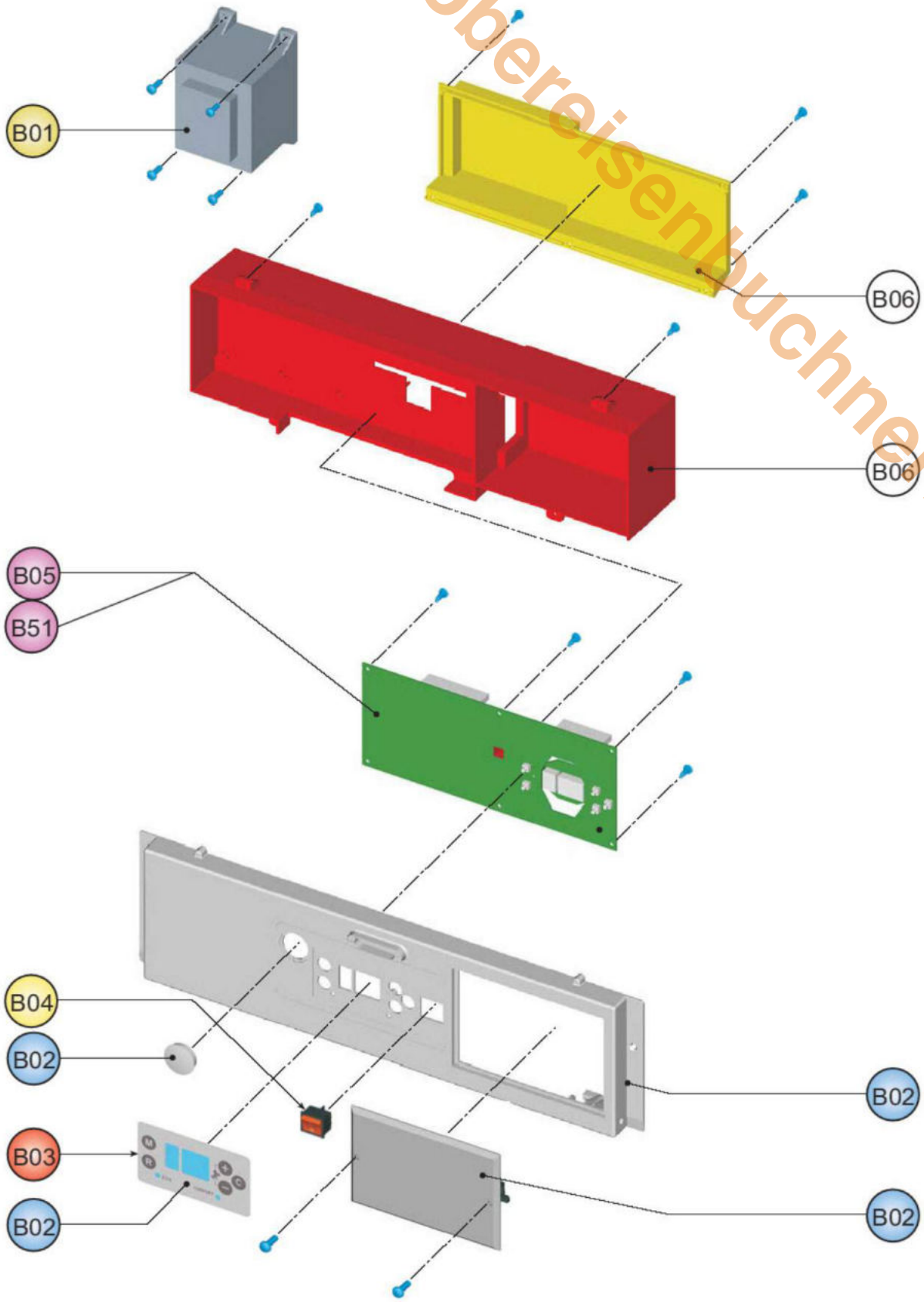

Econpact 50

Hydraulik

www.obereisenbuchner.de

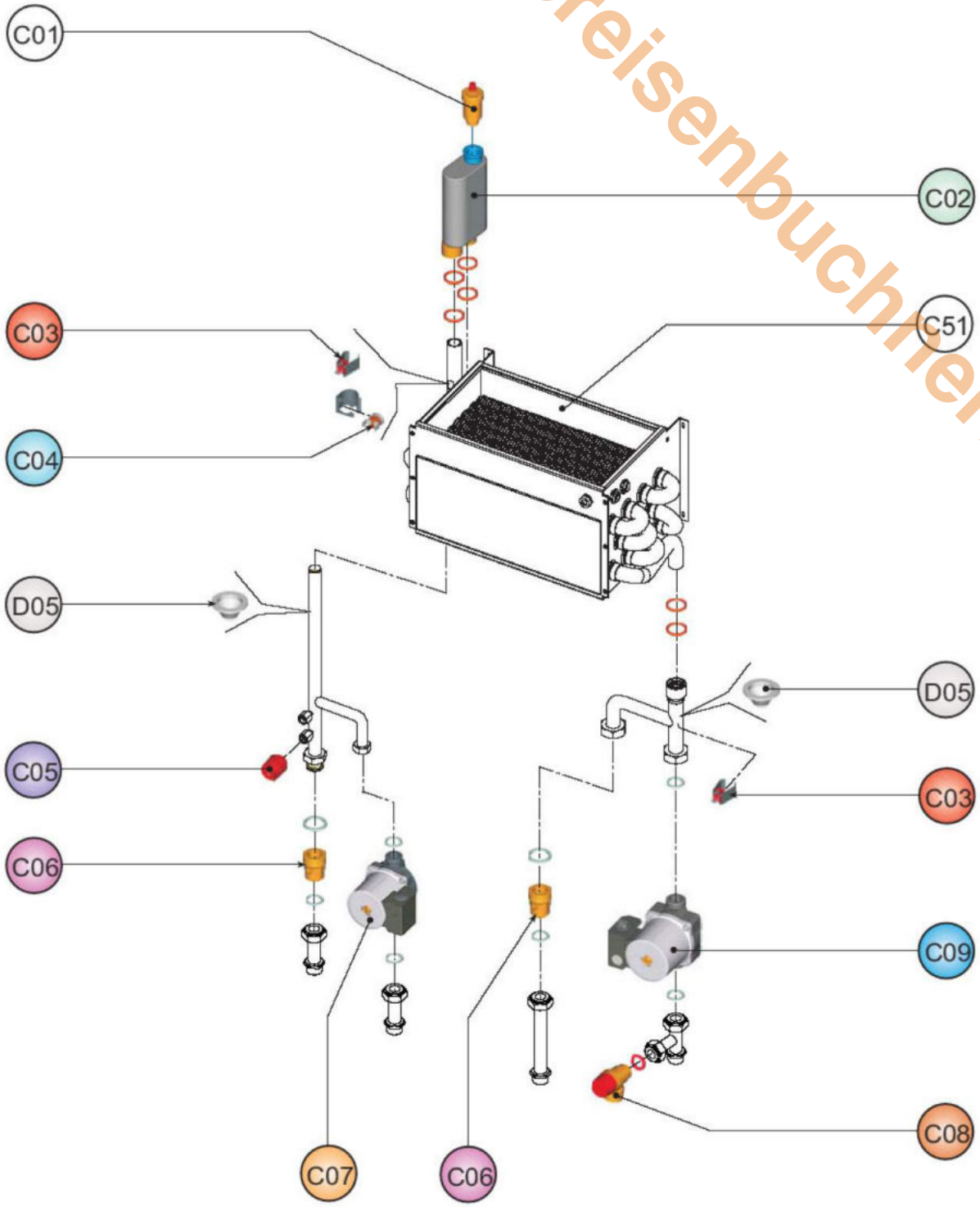

Econpact 50

Brennkammer

www.obereisenbuchner.de

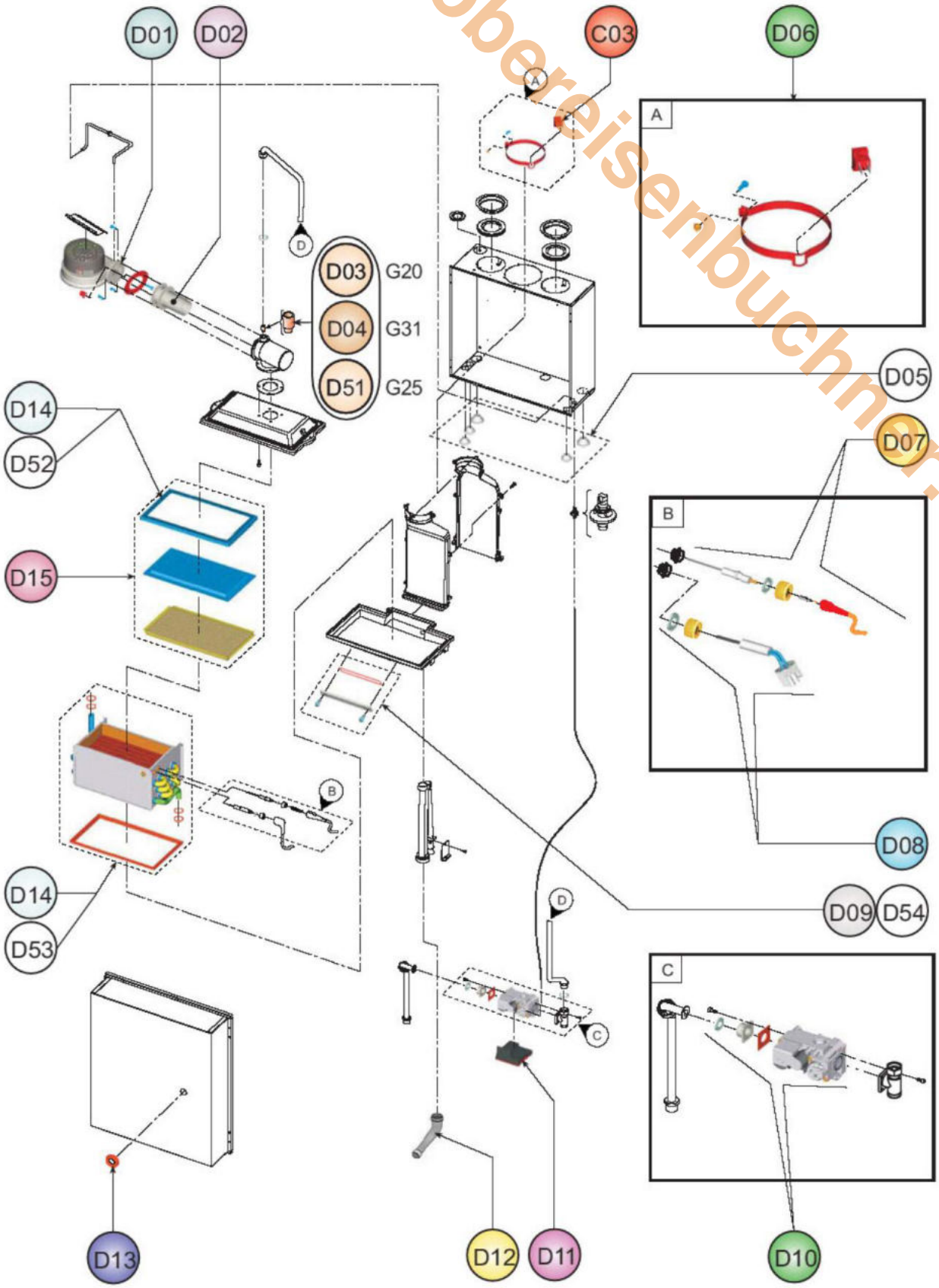

Econpact 50

www.obereisenbuchner.de

Pos.	Art.Nr.	Benennung	Bemerkung	PG
A01	551928	Blende für Frontklappe		15
A02	551929	Verkleidung vorne		22
A03	551930	Verkleidung seitlich		16
B01	551931	Transformator		16
B02	551932	Frontblende für Schaltpult		14
B03	551225	Displayaufkleber		01
B04	551817	Hauptschalter (5 Stück)		13
B05	551913	Platine DMF04C.1		26
B06	551818	Schaltpultgehäuse		18
B51	552208	Gleichrichter für Platine DMF02_.1+DMF04_.1		11
C01	550979	Automatischer Schnellentlüfter		07
C02	551933	Luftsammeltopf		16
C03	550991	NTC-Fühler		08
C04	550992	Max.Thermostat 100°C (rot)		04
C05	551823	Drucksensor		16
C06	551822	Rückschlagventil		09
C07	551461	Pumpe		22
C08	551876	Sicherheitsventil		09
C09	551827	Pumpe (Delta t modulierend)		30
C51	551938	Satz Isolierung Wärmetauscher		08
D01	551042	Gebläse (RG148)		29
D02	551233	Luftblende d=23,5		04
D03	551925	Umrüstsatz auf Erdgas E (d=6,70)		11
D04	551927	Umrüstsatz auf LPG (d=4,75)		11
D05	551830	Tüllen (2 Stück)		02
D06	551843	NTC-Fühler (Abgas)		10
D07	551001	Ionisationselektrode		05
D08	551002	Glühzünder		14
D09	551227	Deckel (Inspektionsöffnung Kondensatwanne)		06
D10	550995	Gasregelblock VK4115V		24
D11	551506	Gasfeuerungsautomat S4575B 1033 1		24
D12	551833	Reinigungswinkel (weiß) + Kondensatschlauch		06
D13	550990	Schauglas (Deckel Unterdruckkammer)		05
D14	551935	Wärmetauscher (Heizung)		35
D15	551068	Brennerunterteil (mit Brennersteinen)		27
D51	551926	Umrüstsatz auf Erdgas LL (d=8,20)		11
D52	551936	Dichtung (Gbr/WT)		10
D53	551937	Dichtung (Kondensatwanne/WT)		06
D54	550989	Dichtung (Inspektionsöffnung Kondensatwanne)		02

Econpact Plus GBW18GH

Verkleidung

www.obereisenbuchner.de

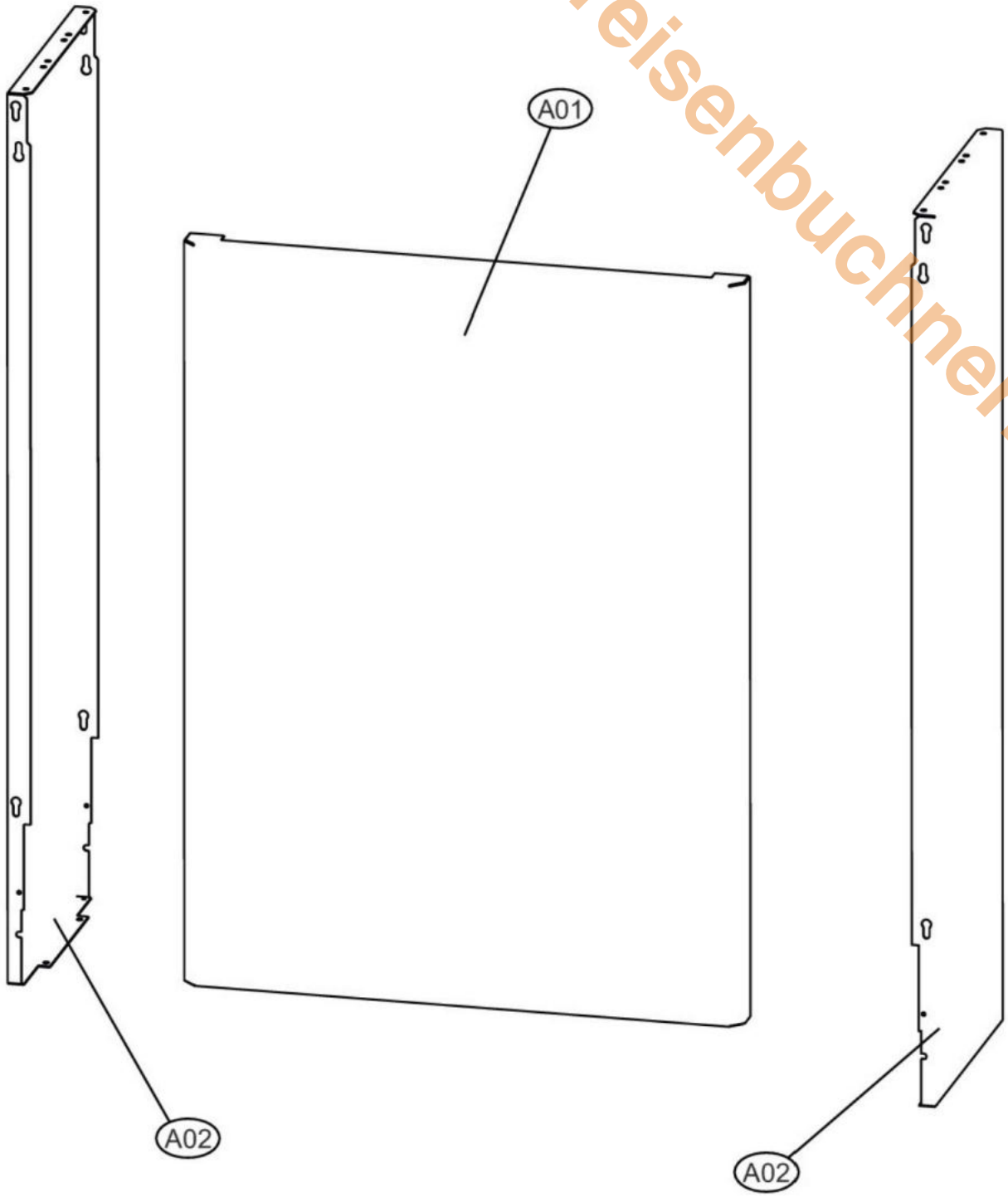

Econpact Plus GBW18GH

Schaltpult

www.obereisenbuchner.de

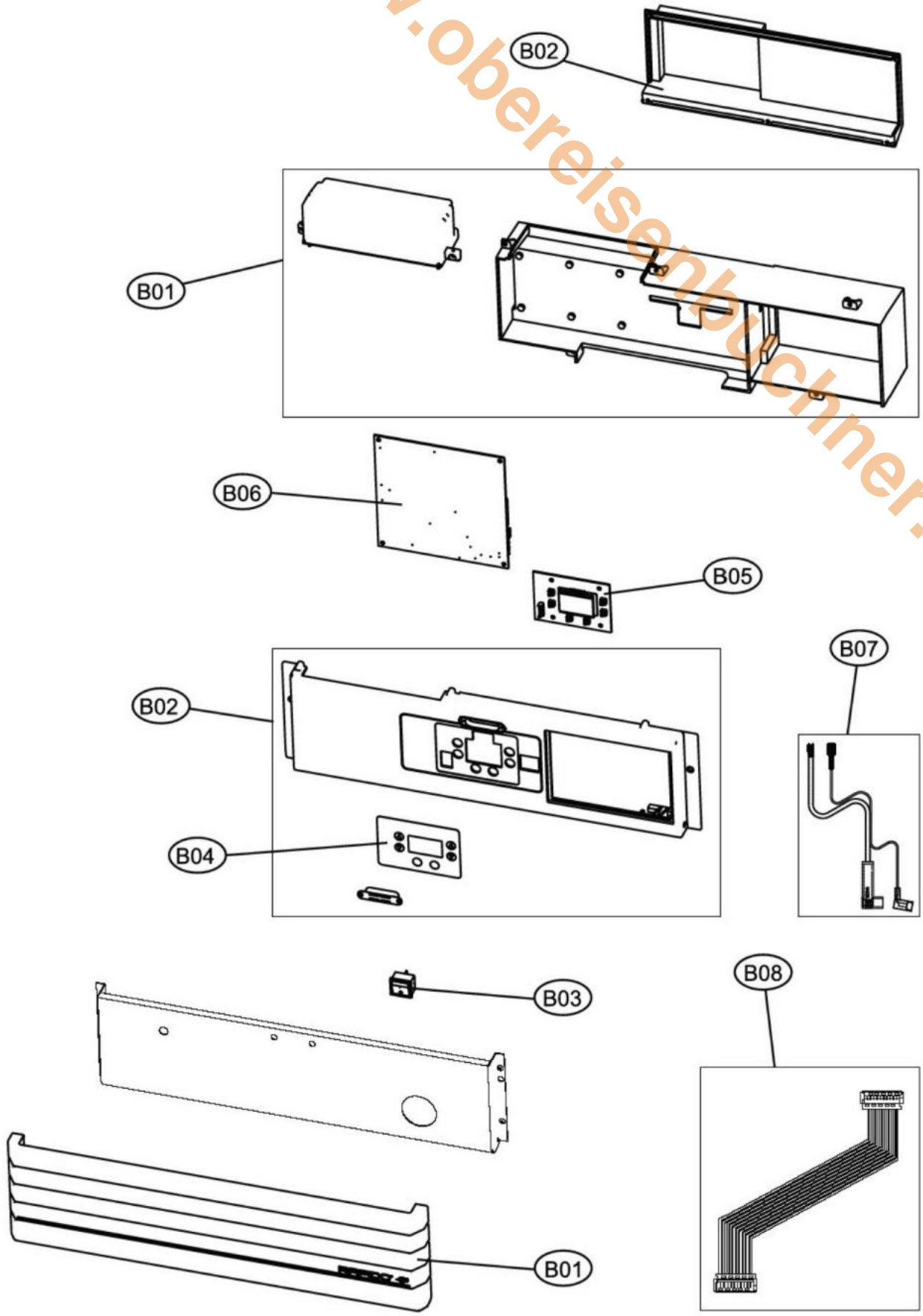

Econpact Plus GBW18GH

Hydraulik

www.obereisenbuechner.de

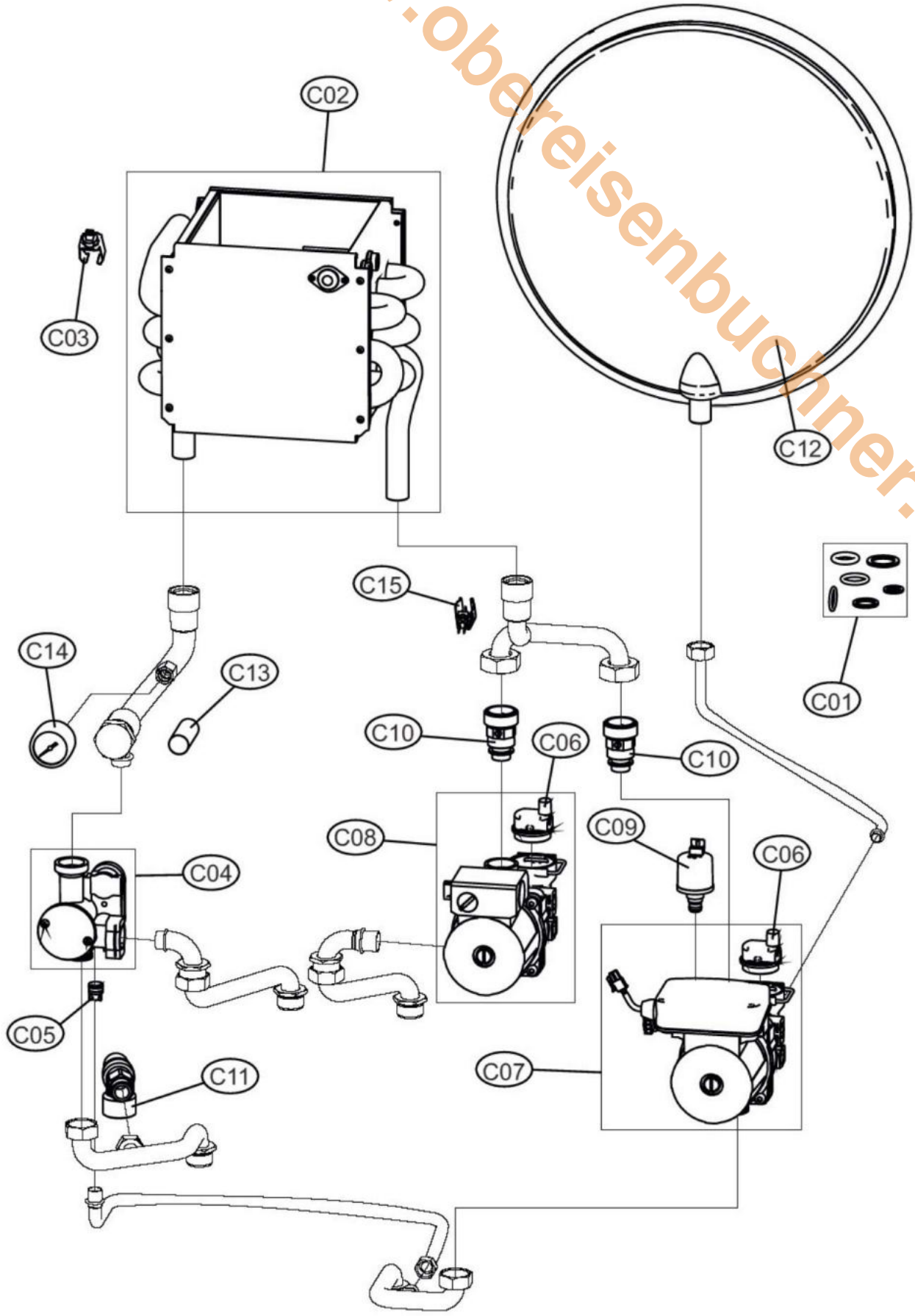

Econpact Plus GBW18GH

Brennkammer

www.obereisenbuchner.de

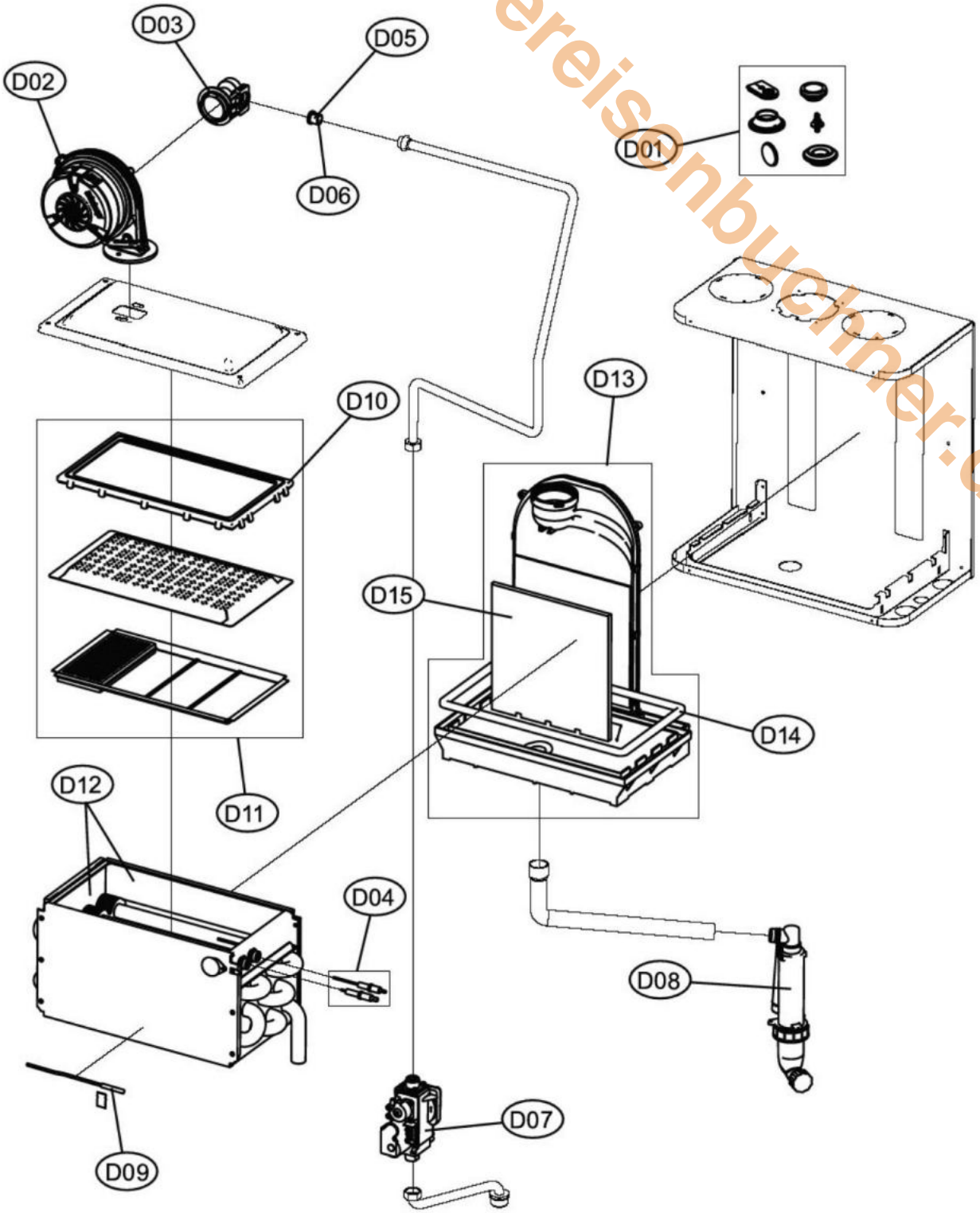

Econpact Plus GBW18GH

www.obereisenbuchner.de

Pos.	Art.Nr.	Benennung	Bemerkung	PG
A01	552540	Verkleidung vorne		15
A02	551809	Verkleidung seitlich		15
B01	552541	Schaltpultgehäuse		13
B02	552542	Abdeckung für Steckerplatine		14
B03	551817	Hauptschalter (5 Stück)		13
B04	552543	Displayaufkleber		13
B05	552509	Platine Display DSP07		13
B06	552521	Hauptplatine DBM24	bis Produktionsdatum 01.02.2011	23
B06	552873	Platine DBM24A	ab Produktionsdatum 01.02.2011	23
B07	552544	Kabelkit Zündelektrode/Ionisationselektrode		04
B08	552874	Flachkabel Display		03
C01	552545	Dichtungskit Hydraulik		10
C02	552795	Kit BW-Wärmetauscher 18kW		33
C03	552520	NTC-Doppelfühler		07
C04	552546	Gehäuse Umschaltventil mit Abdeckung		16
C05	552547	Rückschlagventil Bypass		13
C06	552548	Automatischer Entlüfter		12
C07	552523	Kit elektronische Heizungspumpe		26
C08	552549	Kit dreistufige Umwälzpumpe		23
C09	552522	Drucksensor		12
C10	552550	Rückschlagventil Pumpenausgang		10
C11	551043	Sicherheitsventil 3bar 1/2" a x 3/4" i		10
C12	551826	Ausdehnungsgefäß 12l		23
C13	552551	Filtereinsatz Vorlauf		06
C14	551824	Manometer		09
C15	552519	NTC-Fühler		06
D01	552552	Dichtungskit (Kleinmaterial) Gasseite		07
D02	552527	Gebläse		24
D03	552897	Gas-/Luft Venturieinheit		04
D04	552524	Zünd-/Ionisationselektrode		07
D05	012851	Umrüstsatz auf Erdgas H (d=4,70)	siehe aktuelle Preisliste	
D06	012101	Umrüstsatz auf Erdgas L (d=7,80)	siehe aktuelle Preisliste	
D07	552525	Gasarmatur		16
D08	552554	Kondensatsyphon		06
D09	551843	NTC-Fühler (Abgas)	für alle Geräte bis Produktionsdatum KW 04/2011	10
D09	552868	Kit Wärmetauschersonde (Abgasfühler)	für alle Geräte ab Produktionsdatum KW 05/2011	06
D10	552526	Brennerdeckeldichtung		06
D11	552555	Kit Keramikbrenner inkl. Dichtung		17
D12	552887	Brennkammerisolierung innen komplett		10
D13	552802	Kit Kondensatwanne 18kW		13
D14	552557	Dichtung (Kondensatwanne/Wärmetauscher)		06
D15	552667	Isolierplatte zw. Wärmetauscher und PP-Abgasführung		04

Econpact Plus GBW25GH

Verkleidung

www.obereisenbuchner.de

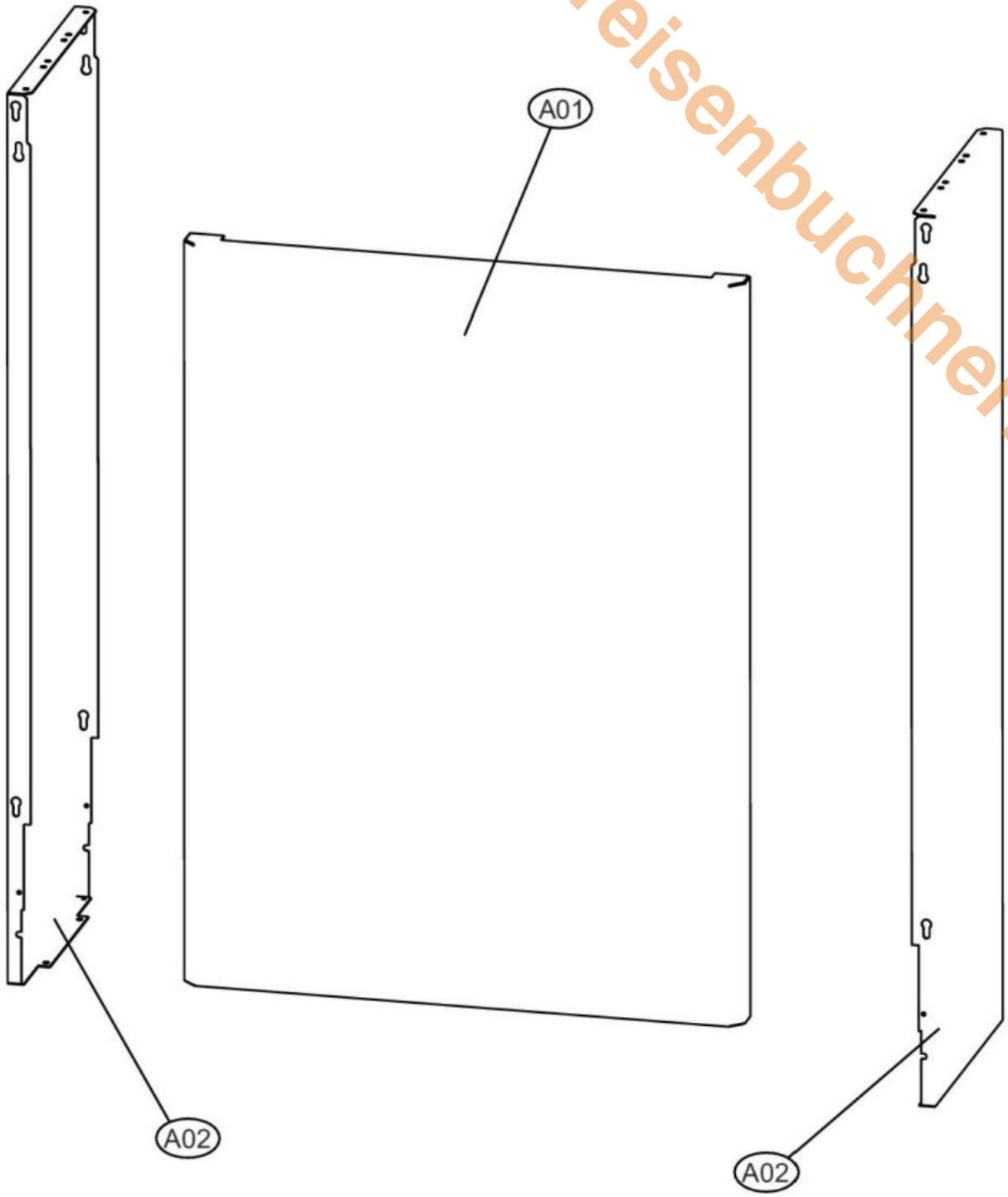

Econpact Plus GBW25GH

Schaltpult

www.obereisenbuchner.de

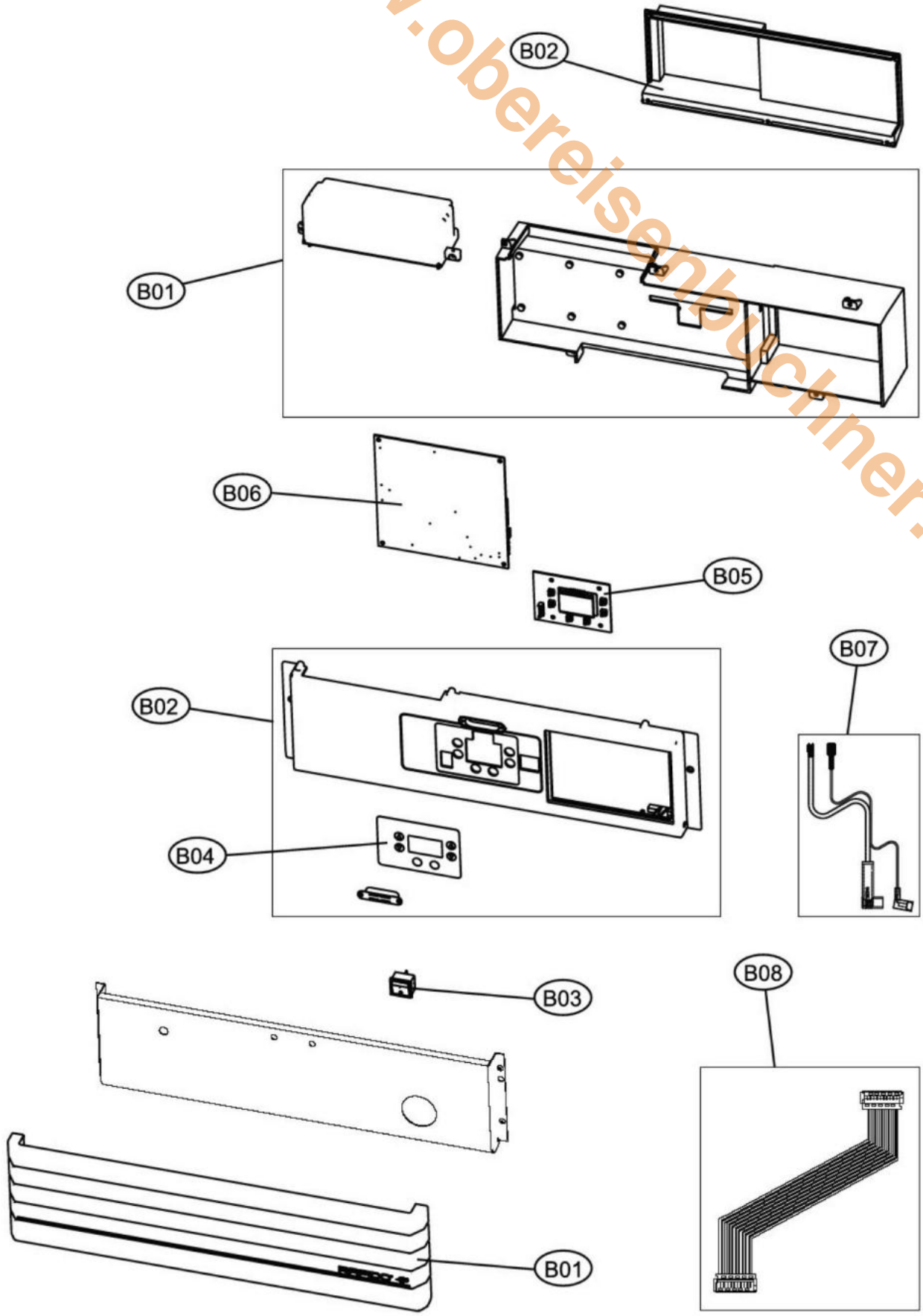

Econpact Plus GBW25GH

Hydraulik

www.obereisenbuchner.de

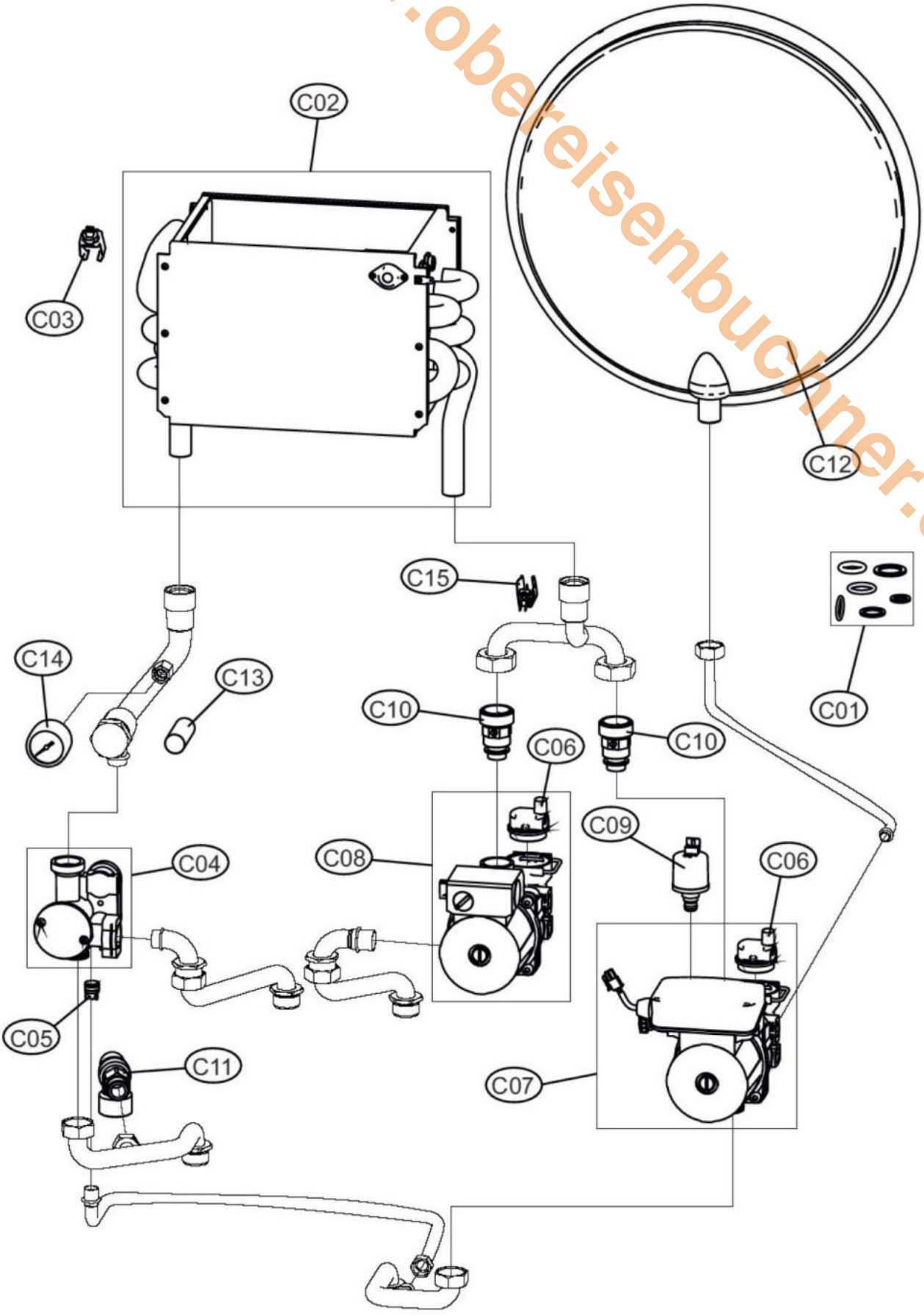

Econpact Plus GBW25GH

Brennkammer

www.obereisenbuchner.de

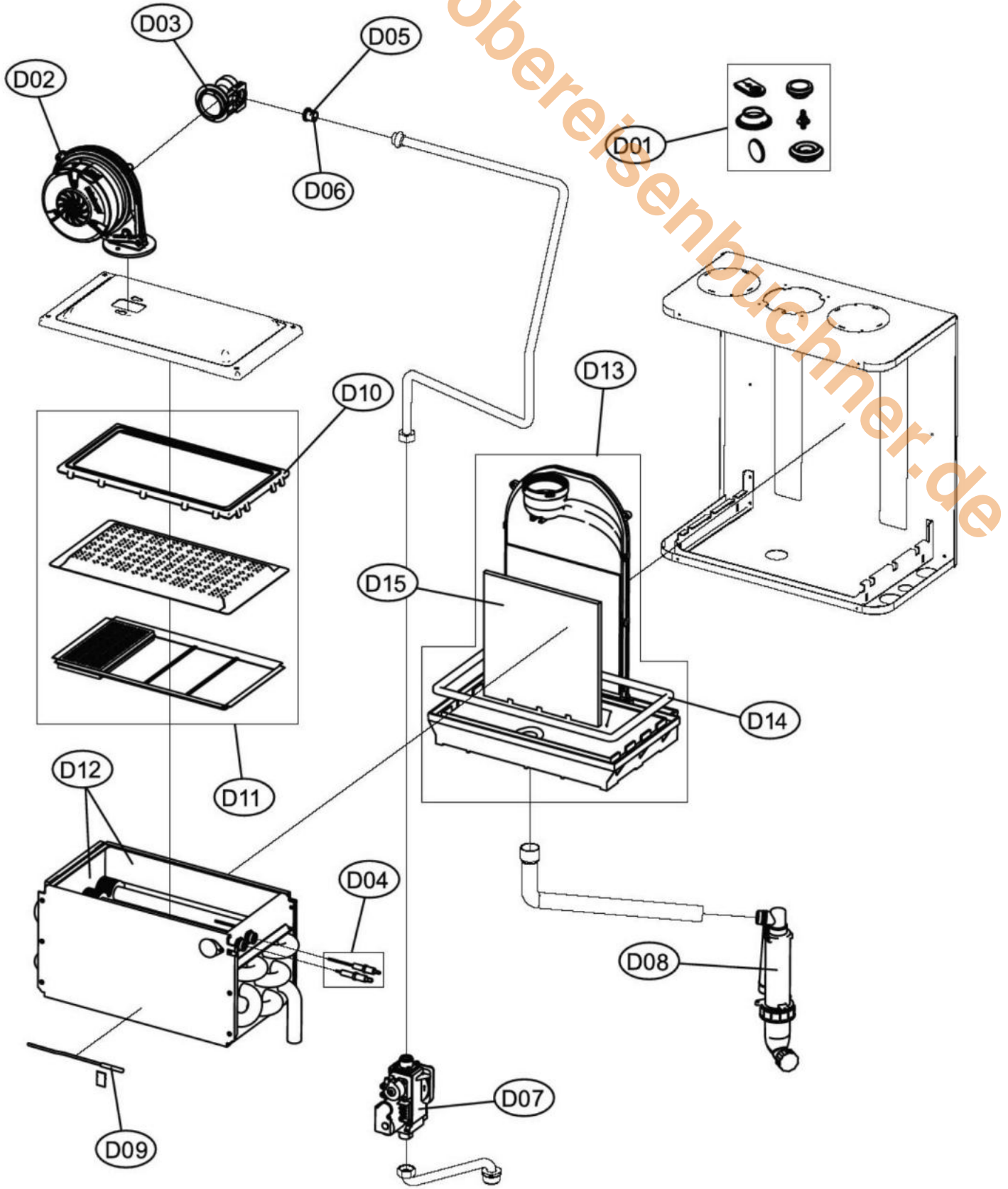

Econpact Plus GBW25GH

www.obereisenbuchner.de

Pos.	Art.Nr.	Benennung	Bemerkung	PG
A01	552540	Verkleidung vorne		15
A02	551809	Verkleidung seitlich		15
B01	552541	Schaltpultgehäuse		13
B02	552542	Abdeckung für Steckerplatine		14
B03	551817	Hauptschalter (5 Stück)		13
B04	552543	Displayaufkleber		13
B05	552509	Platine Display DSP07		13
B06	552521	Hauptplatine DBM24	für alle Geräte bis Produktionsdatum KW 04/2011	23
B06	552873	Platine DBM24A	für alle Geräte ab Produktionsdatum KW 04/2011	23
B07	552544	Kabelkit Zündelektrode/Ionisationselektrode		04
B08	552874	Flachkabel Display		03
C01	552545	Dichtungskit Hydraulik		10
C02	552559	Wärmetauscher Heizung komplett		34
C03	552520	NTC-Doppelfühler		07
C04	552546	Gehäuse Umschaltventil mit Abdeckung		16
C05	552547	Rückschlagventil Bypass		13
C06	552548	Automatischer Entlüfter		12
C07	552523	Kit elektronische Heizungspumpe		26
C08	552549	Kit dreistufige Umwälzpumpe		23
C09	552522	Drucksensor		12
C10	552550	Rückschlagventil Pumpenausgang		10
C11	551043	Sicherheitsventil 3bar 1/2" a x 3/4" i		10
C12	551826	Ausdehnungsgefäß 12l		23
C13	552551	Filtereinsatz Vorlauf		06
C14	551824	Manometer		09
C15	552519	NTC-Fühler		06
D01	552552	Dichtungskit (Kleinmaterial) Gasseite		07
D02	552527	Gebläse		24
D03	552553	Gas-/Luft Venturieinheit		09
D04	552524	Zünd-/Ionisationselektrode		07
D05	012442	Umrüstsatz auf Erdgas H (d=6,20)	siehe aktuelle Preisliste	
D06	012101	Umrüstsatz auf Erdgas L (d=7,80)	siehe aktuelle Preisliste	
D07	552525	Gasarmatur		16
D08	552554	Kondensatsyphon		06
D09	551843	NTC-Fühler (Abgas)	für alle Geräte bis Produktionsdatum KW 04/2011	10
D09	552868	Kit Wärmetauschersonde (Abgasfühler)	für alle Geräte ab Produktionsdatum KW 05/2011	06
D10	551898	Dichtung (Gbr/WT)		07
D11	551836	Brennerunterteil (mit Brennersteinen)		22
D12	552877	Brennkammerisolierung innen komplett		09
D13	552805	Kit Kondensatwanne 25 kW		15
D14	552561	Dichtung (Kondensatwanne/Wärmetauscher) 25kW		06
D15	552667	Isolierplatte zw. Wärmetauscher und PP-Abgasführung		04

Econpact Plus GBW35GH

Verkleidung

www.obereisenbuchner.de

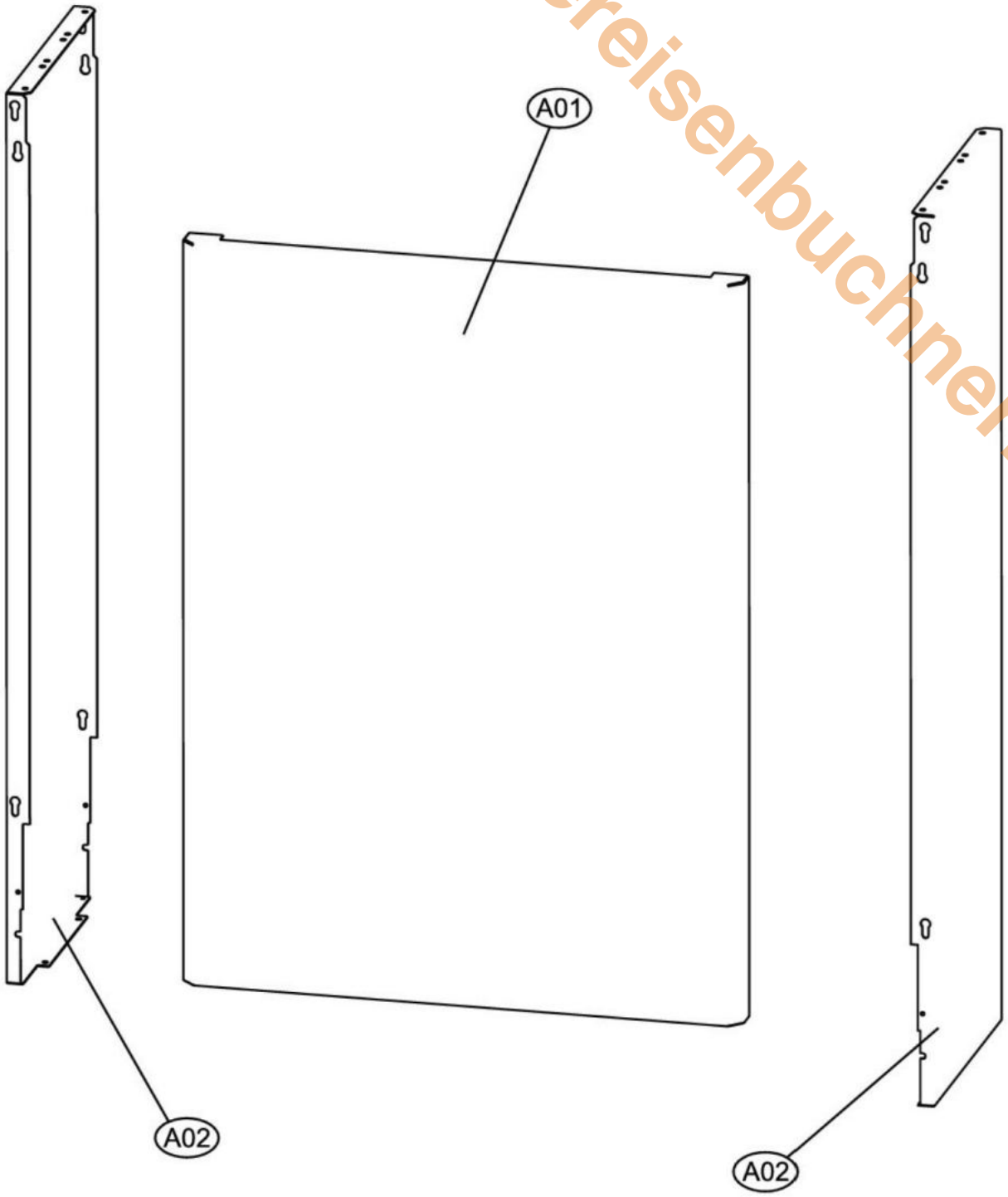

Econpact Plus GBW35GH

Schaltpult

www.oberreisenbuchner.de

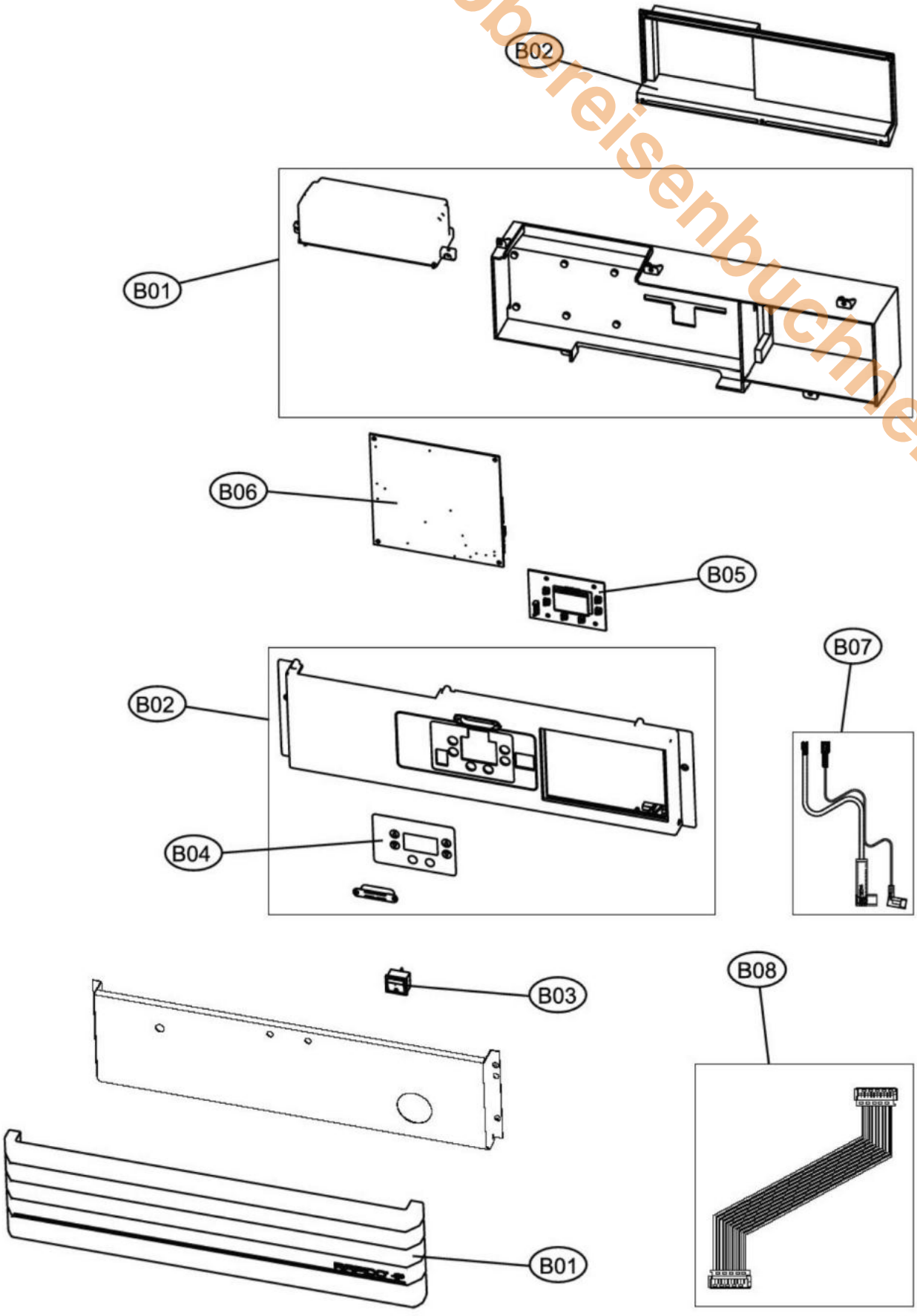

Econpact Plus GBW35GH

Hydraulik

www.oberelsenbuchner.de

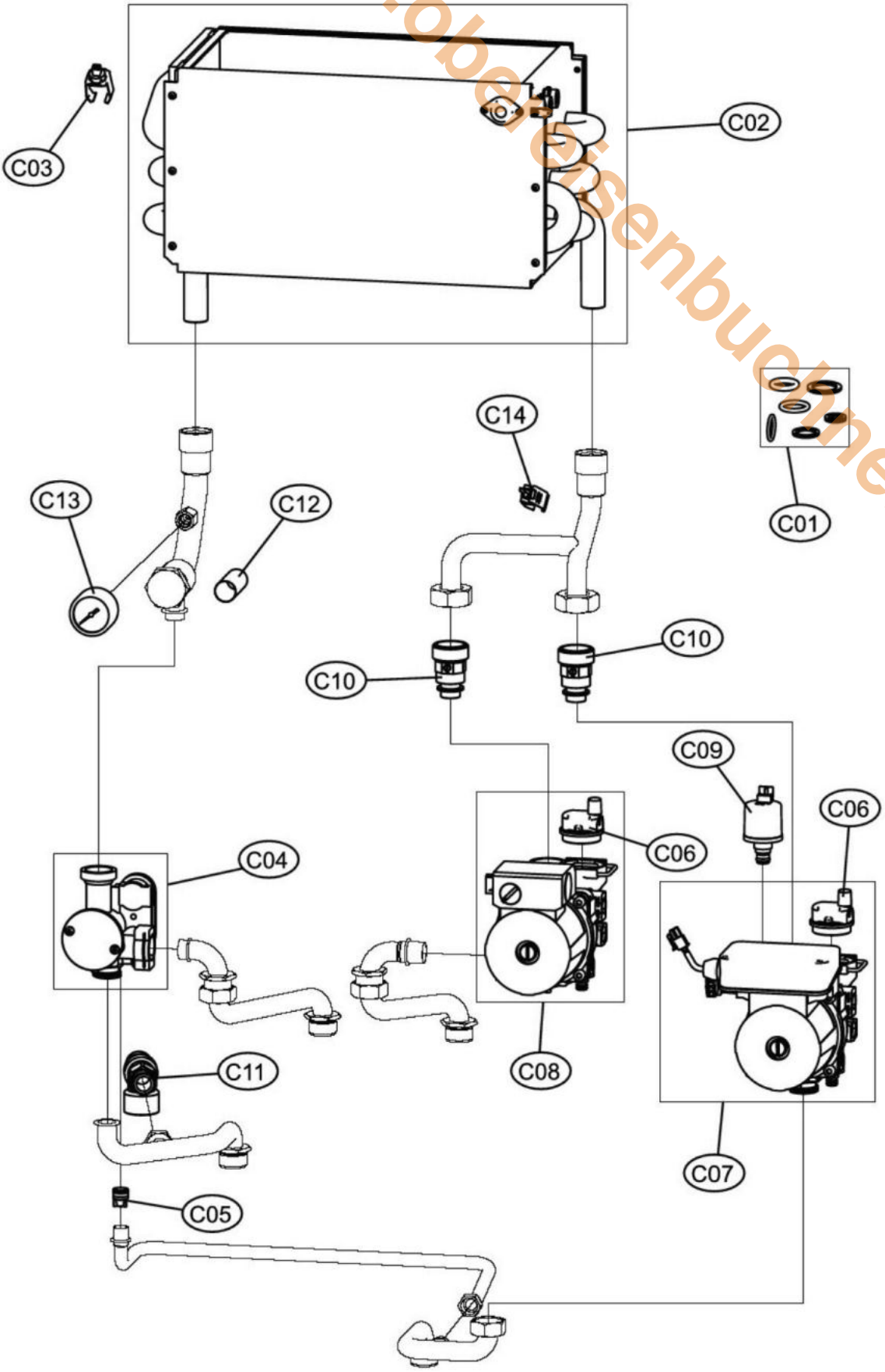

Econpact Plus GBW35GH

Brennkammer

www.obereisenbuchner.de

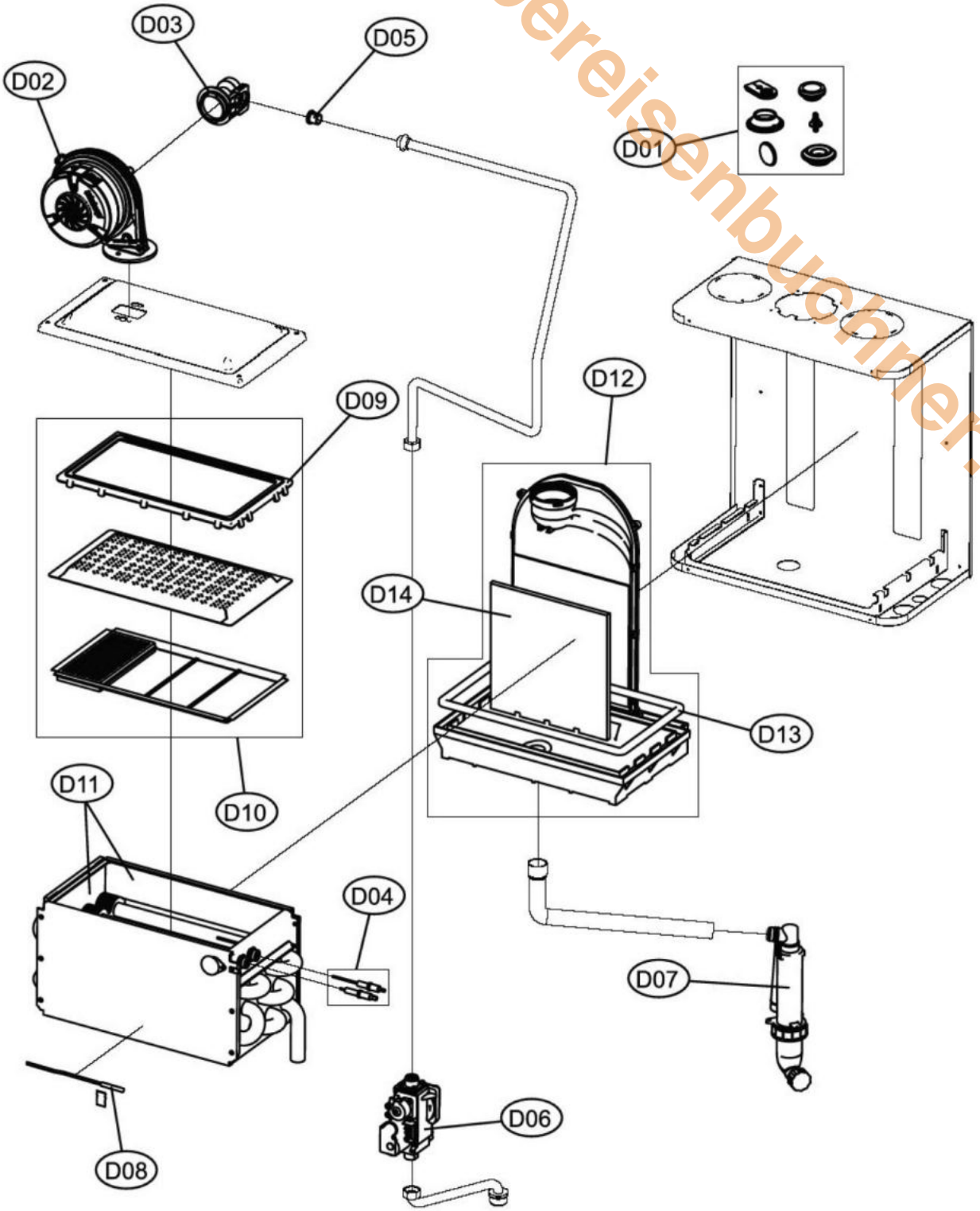

Econpact Plus GBW35GH

www.obereisenbuchner.de

Pos.	Art.Nr.	Benennung	Bemerkung	PG
A01	552540	Verkleidung vorne		15
A02	551809	Verkleidung seitlich		15
B01	552541	Schaltpultgehäuse		13
B02	552542	Abdeckung für Steckerplatine		14
B03	551817	Hauptschalter (5 Stück)		13
B04	552543	Displayaufkleber		13
B05	552509	Platine Display DSP07		13
B06	552521	Hauptplatine DBM24	bis Produktionsdatum 01.02.2011	23
B06	552873	Platine DBM 24A	ab Produktionsdatum 01.02.2011	23
B07	552544	Kabelkit Zündelektrode/Ionisationselektrode		04
B08	552874	Flachkabel Display		03
C01	552545	Dichtungskit Hydraulik		10
C02	552562	Wärmetauscher Heizung komplett		34
C02	552888	Wärmetauscher	ab 01.09.2011	
C03	552520	NTC-Doppelfühler		07
C04	552546	Gehäuse Umschaltventil mit Abdeckung		16
C05	552547	Rückschlagventil Bypass		13
C06	552548	Automatischer Entlüfter		12
C07	552523	Kit elektronische Heizungspumpe		26
C08	552549	Kit dreistufige Umwälzpumpe		23
C09	552522	Drucksensor		12
C10	552550	Rückschlagventil Pumpenausgang		10
C11	551043	Sicherheitsventil 3bar 1/2" a x 3/4" i		10
C12	552551	Filtereinsatz Vorlauf		06
C13	551824	Manometer		09
C14	552519	NTC-Fühler		06
D01	552563	Dichtungskit (Kleinmaterial) Gasseite		06
D02	552527	Gebläse		24
D03	552564	Gas-/Luft Venturieinheit		09
D04	552524	Zünd-/Ionisationselektrode		07
D05	552889	Gasdüse 8,0 für H-Gas		02
D06	552525	Gasarmatur		16
D07	552704	Siphon		10
D08	552868	Kit Wärmetauschersonde (Abgasfühler)		06
D09	551012	Dichtung (Gasbrenner/Wärmetauscher)		07
D10	551047	Brennerunterteil (mit Brennersteinen)		23
D11	552891	Wärmetauscherisolierung		09
D12	552565	Kondensatwanne inkl. Kaminanschluss		14
D13	552566	Dichtung (Kondensatwanne/Wärmetauscher)		06
D14	552667	Isolierplatte zw. Wärmetauscher und PP-Abgasführung		04

Econpact Plus GBW25GK

Verkleidung

www.obereisenbuchner.de

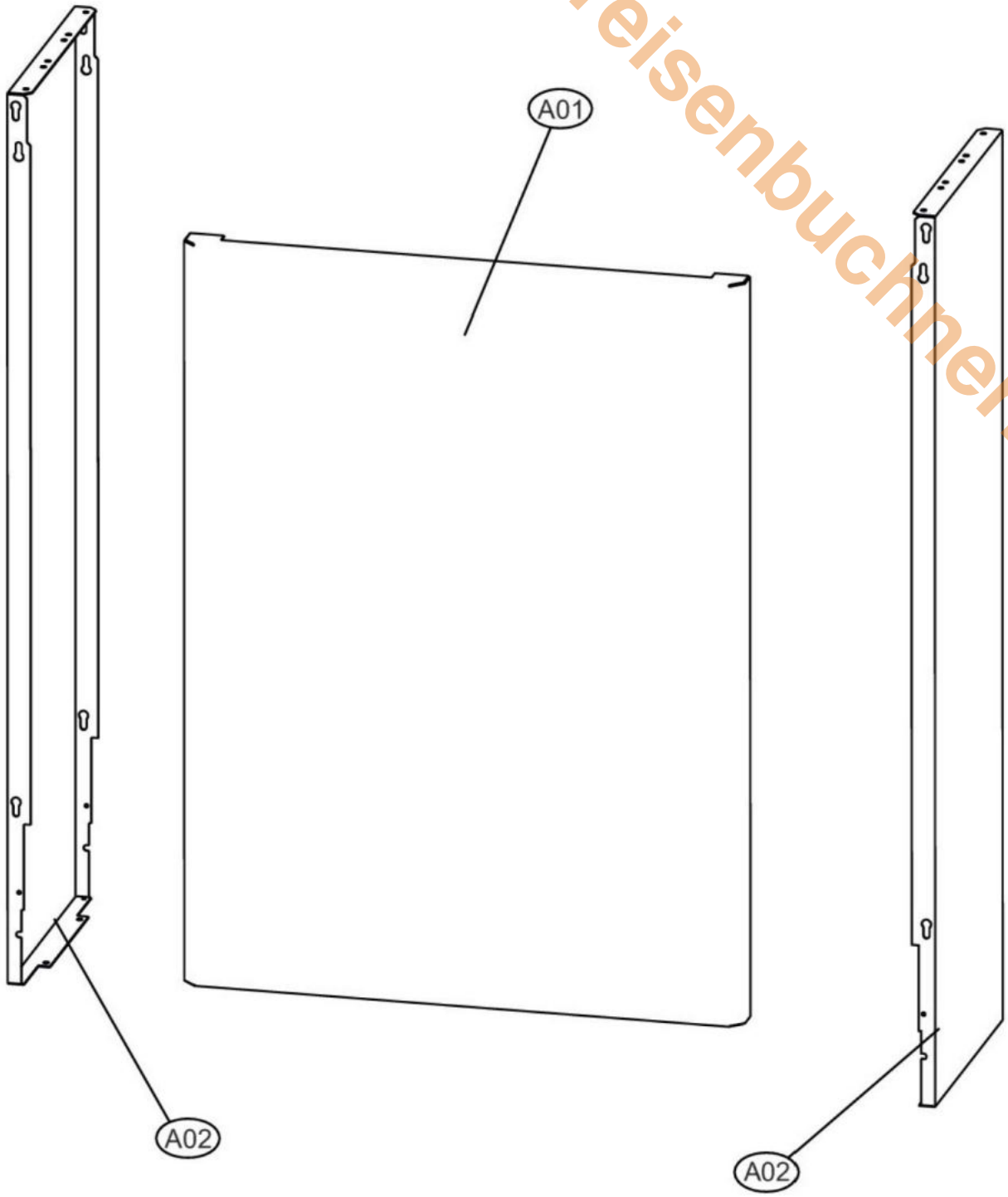

Econpact Plus GBW25GK

Schaltpult

www.obereisenbuchner.de

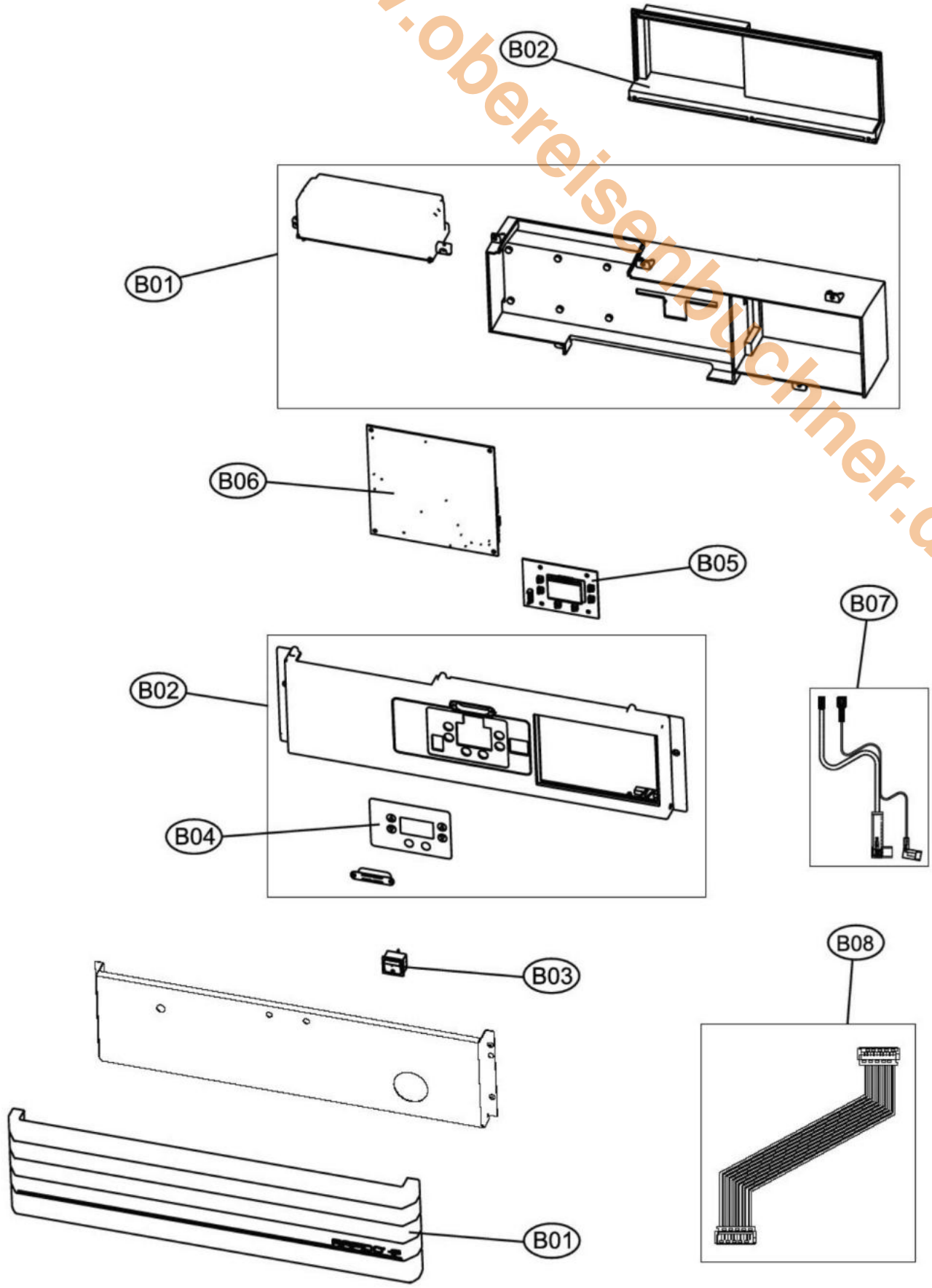

Econpact Plus GBW25GK

Hydraulik

www.oberreisenbuchner.de

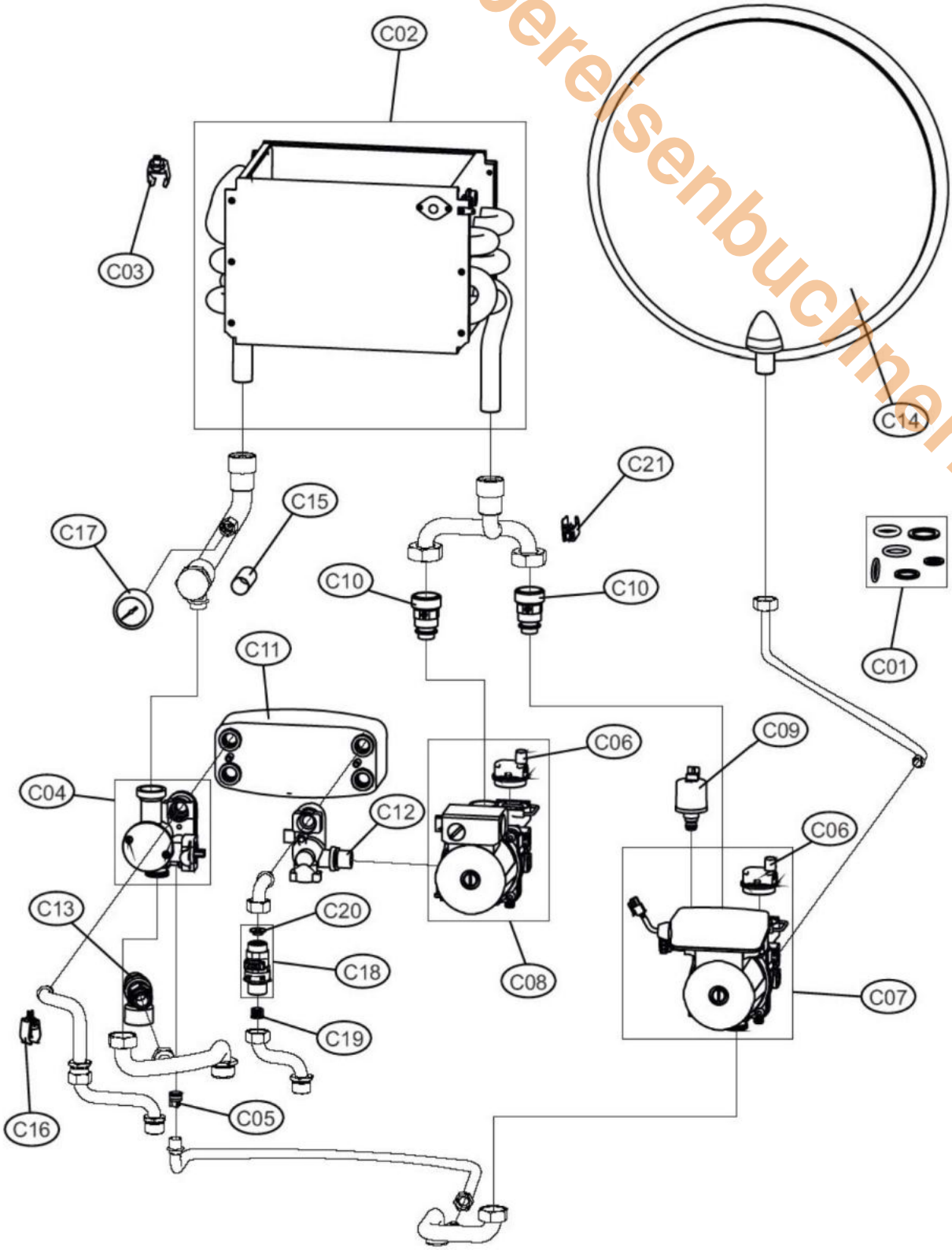

Econpact Plus GBW25GK

Brennkammer

www.obereisenbuchner.de

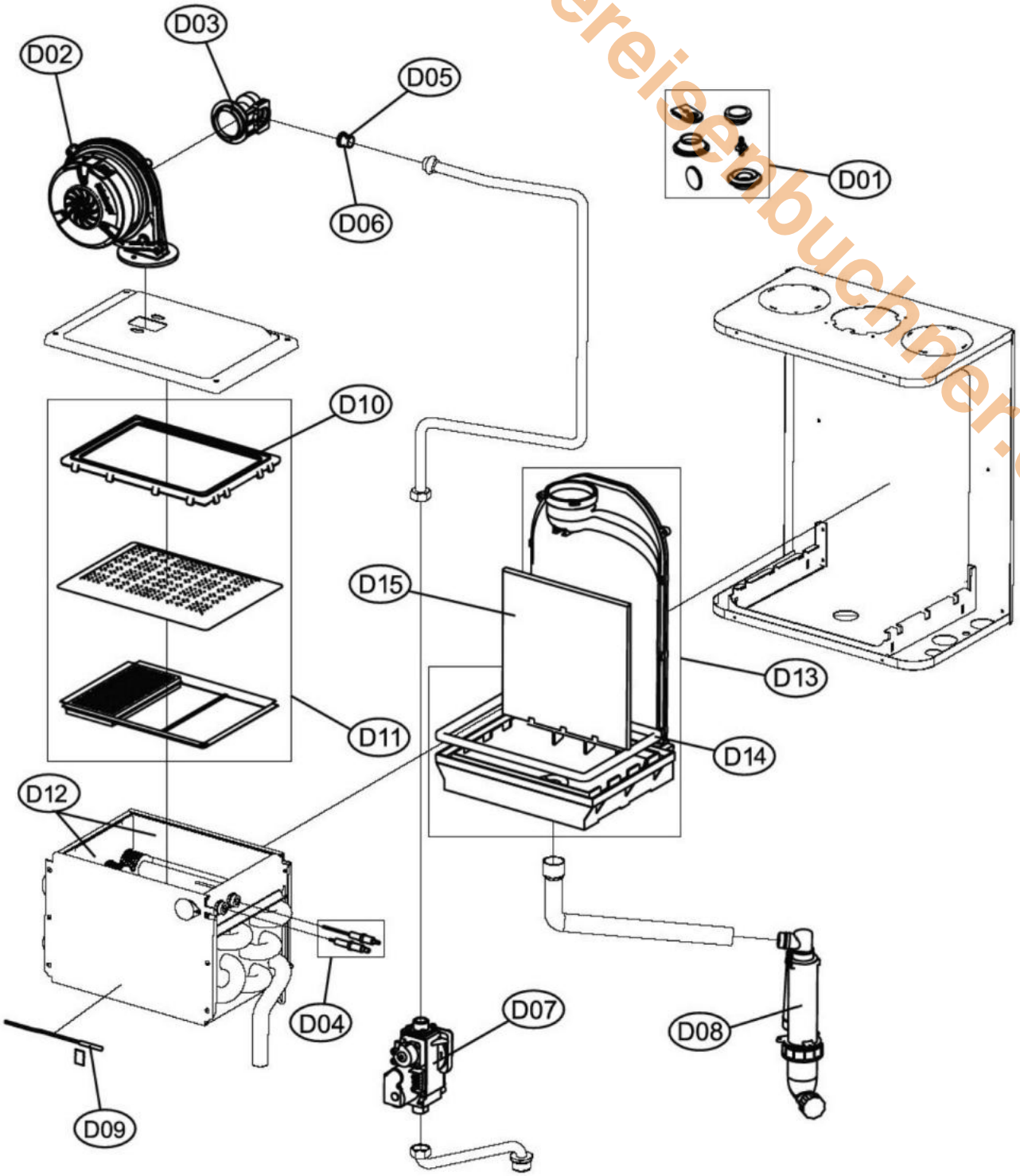

Econpact 20 ST+30 ST

www.obeleisenbuchner.de

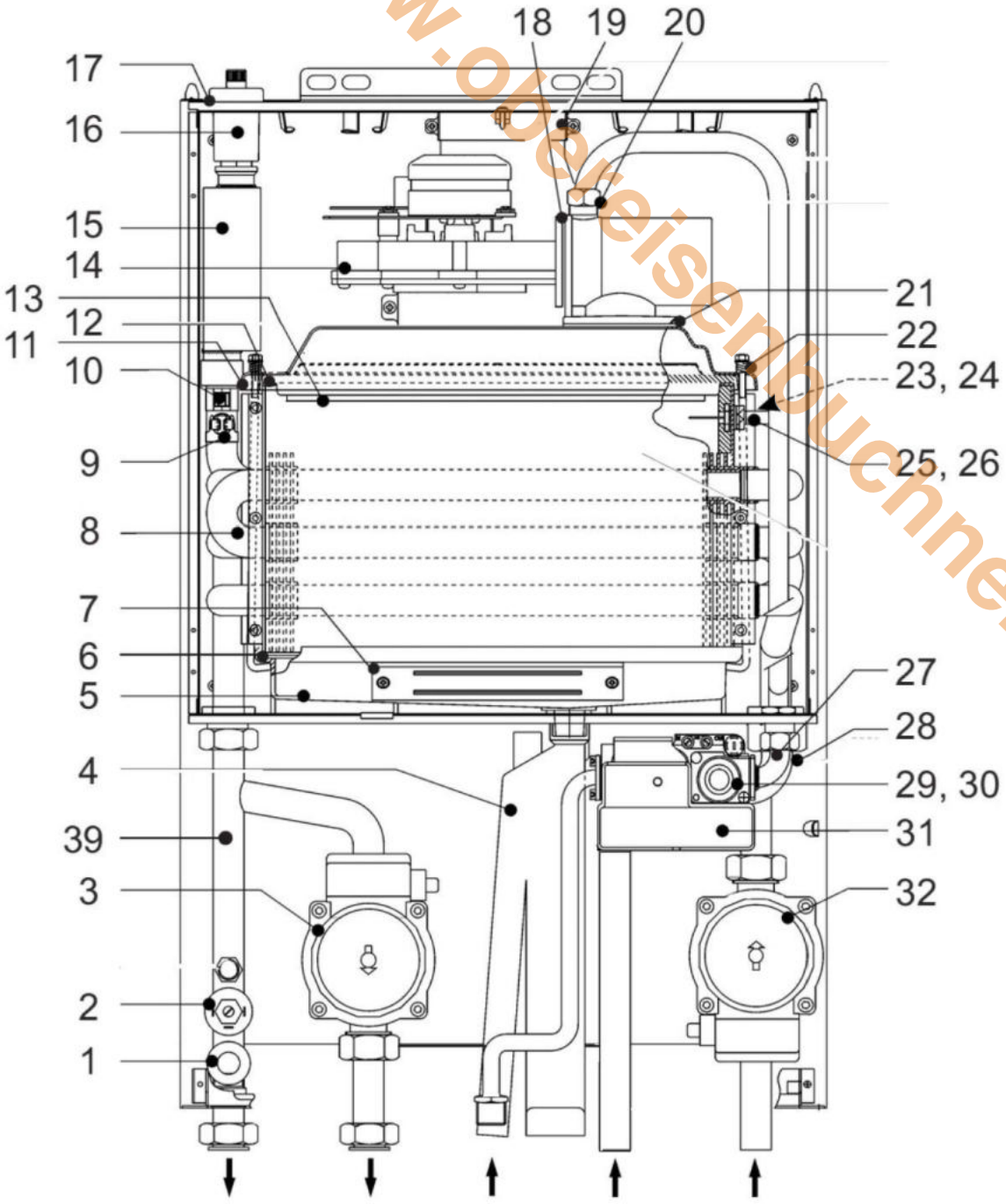

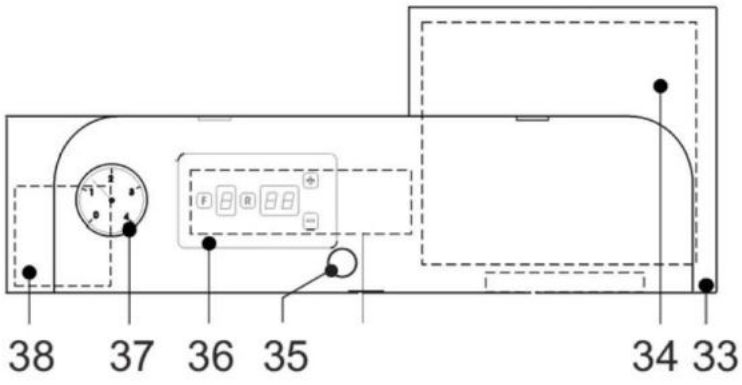

Econpact 51

Verkleidung

www.obereisenbuchner.de

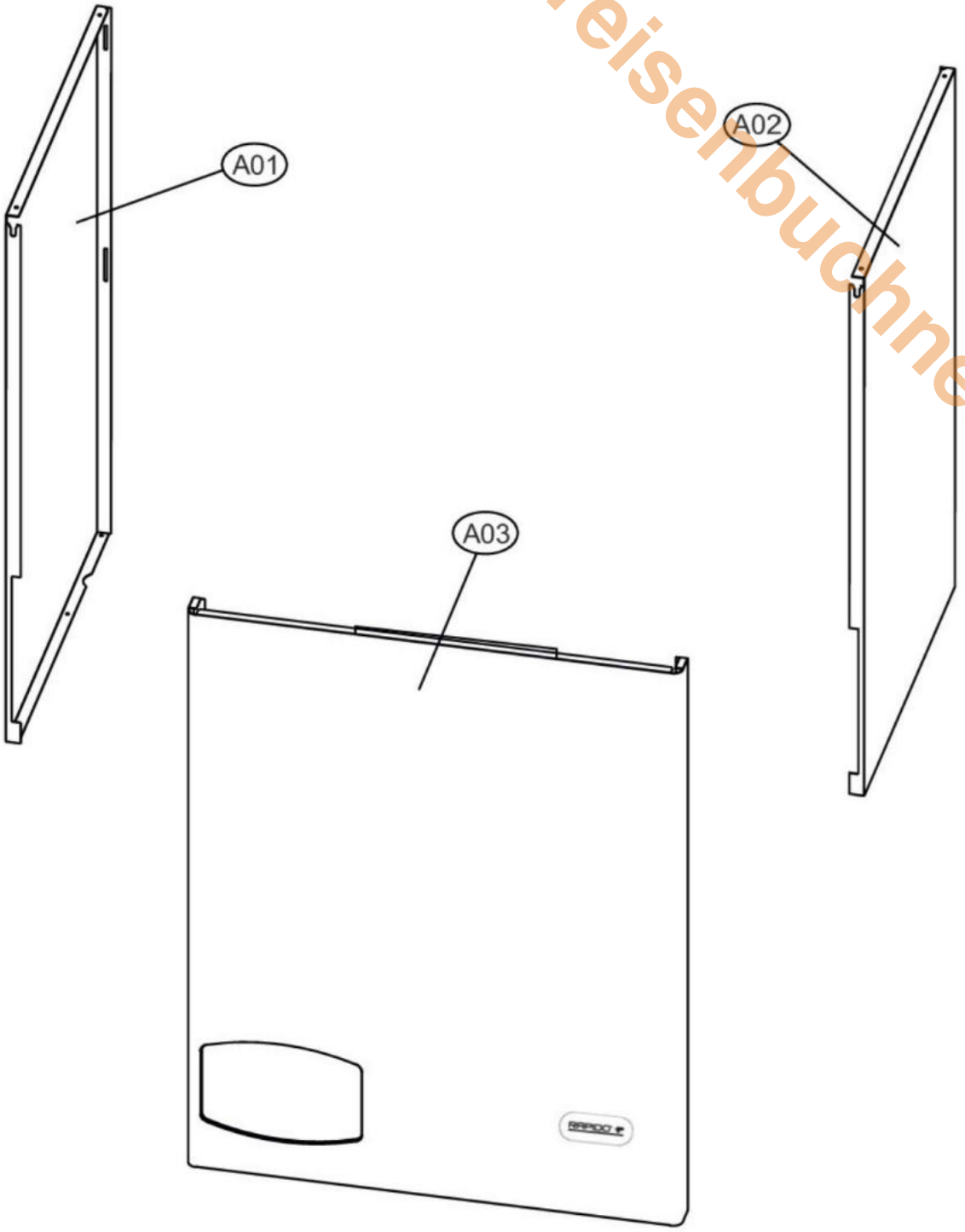

www.oberelsenbuechner.de

Econpact 51

Schaltpult

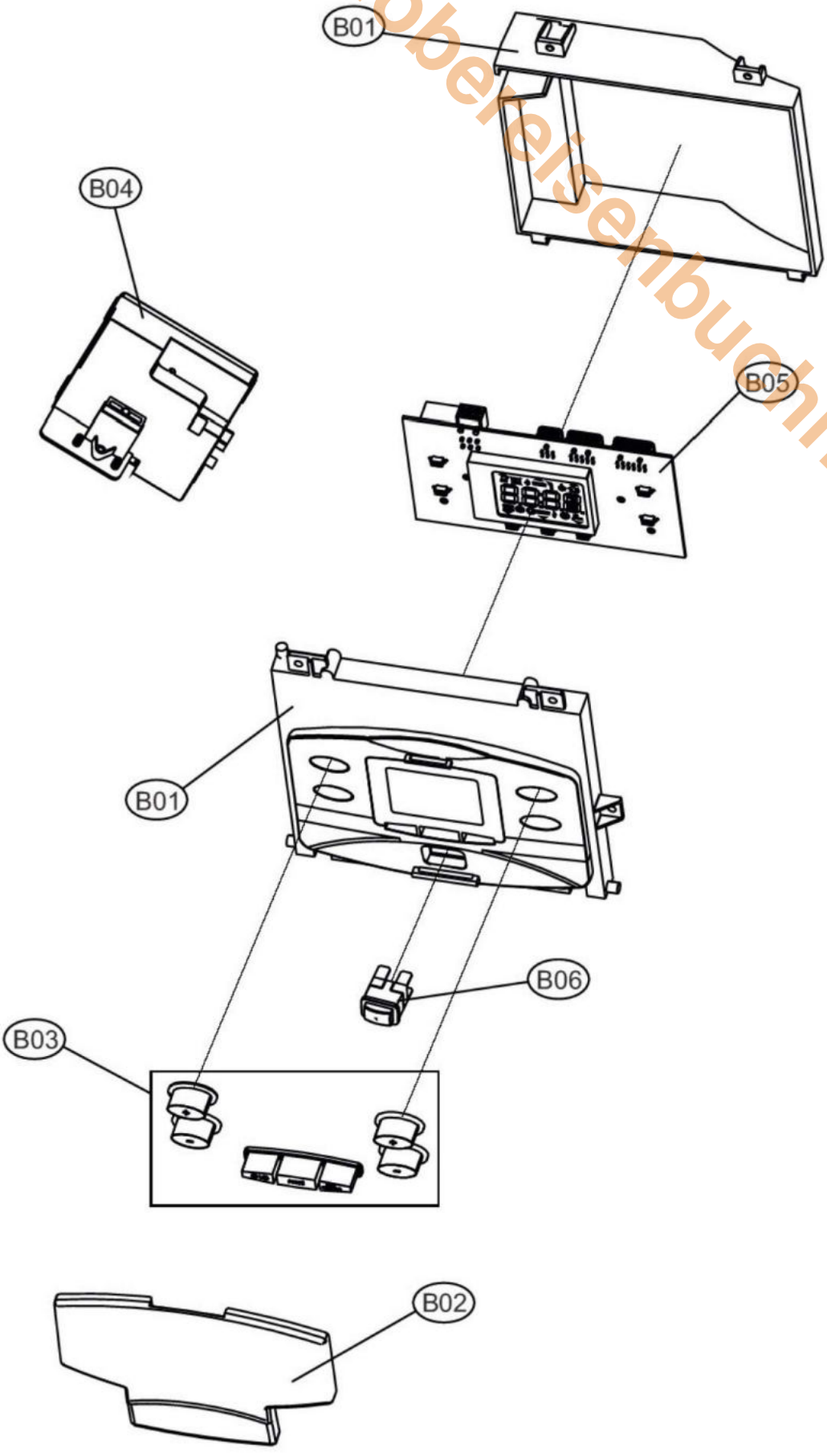

www.oberreisenbuchner.de

Econpact 51

Hydraulik

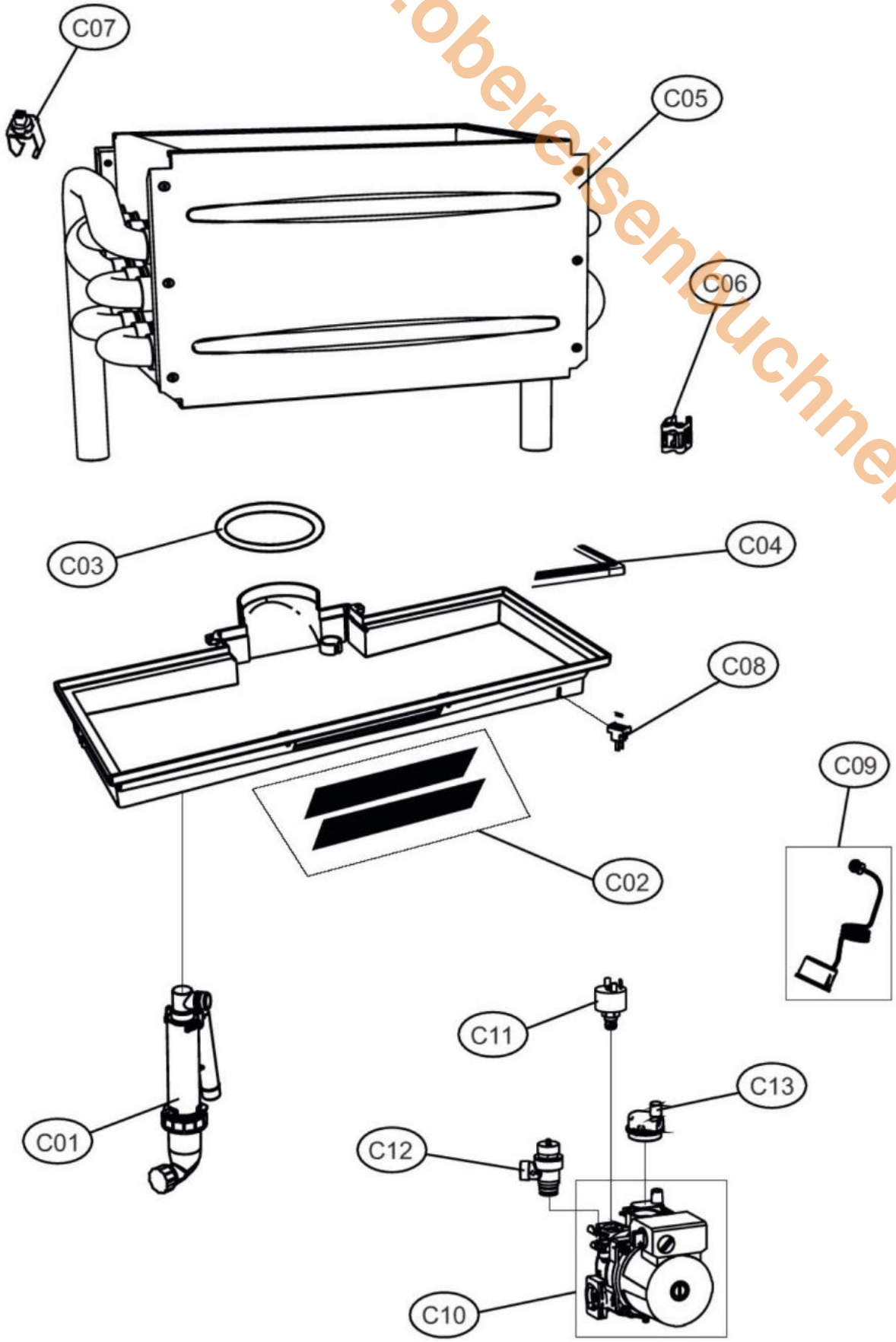

www.oberelsenbuchner.de

Econpact 51

Brennkammer

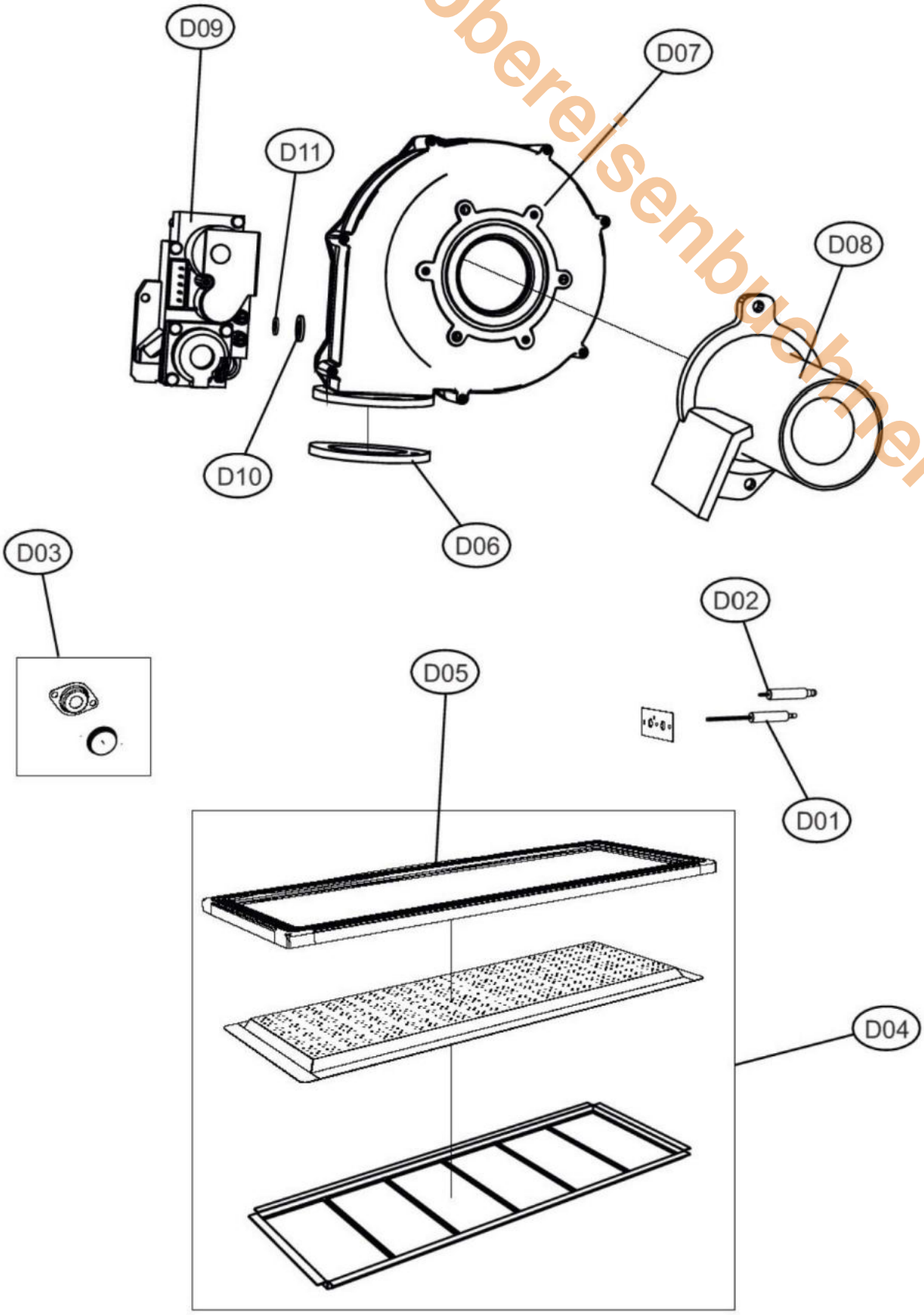

Econpact 51

www.obereisenbuchner.de

Pos.	Art.Nr.	Benennung	Bemerkung	PG
A01	552695	Geräteverkleidung links		14
A02	552696	Geräteverkleidung rechts		13
A03	552697	Geräteverkleidung vorn		16
B01	552698	Schaltfeldgehäuse		13
B02	552699	Transparente Abdeckung		09
B03	552700	Schaltfeldfolie		10
B04	552701	Feuerungsautomat		22
B05	552702	Hauptplatine mit Display DSP12C		22
B06	552703	Hauptschalter (5 Stück)		13
C01	552704	Siphon		10
C02	551227	Deckel (Inspektionsöffnung Kondensatwanne)		06
C03	552705	Runddichtung Abgasrohr		04
C04	551065	Dichtung (Kondensatwanne/WT)		10
C05	552707	Wärmetauscher komplett		35
C06	552519	NTC-Fühler		06
C07	552520	NTC-Doppelfühler		07
C08	551843	NTC-Fühler (Abgas)		10
C09	552708	Manometer komplett		08
C10	552709	Kit dreistufige Umwälzpumpe		23
C11	552717	Wasserdruckschalter		07
C12	552710	Sicherheitsventil 6bar		06
C13	552548	Automatischer Entlüfter		12
D01	551001	Ionisationselektrode		05
D02	552711	Zündelektrode		04
D03	551254	Schauglas (Wärmetauscher)		04
D04	552718	Keramik-Brenner komplett		24
D05	552712	Brennerdeckeldichtung		10
D06	552713	Dichtung Gebläse-Brenner (5 Stück)		05
D07	552714	Gebläse		26
D08	552715	Venturidüse Gebläse		12
D09	552716	Gasventil		18

Econpact Plus GBW18GH mit A-Klasse-Pumpe
Verkleidung

www.obereisenbuchner.de

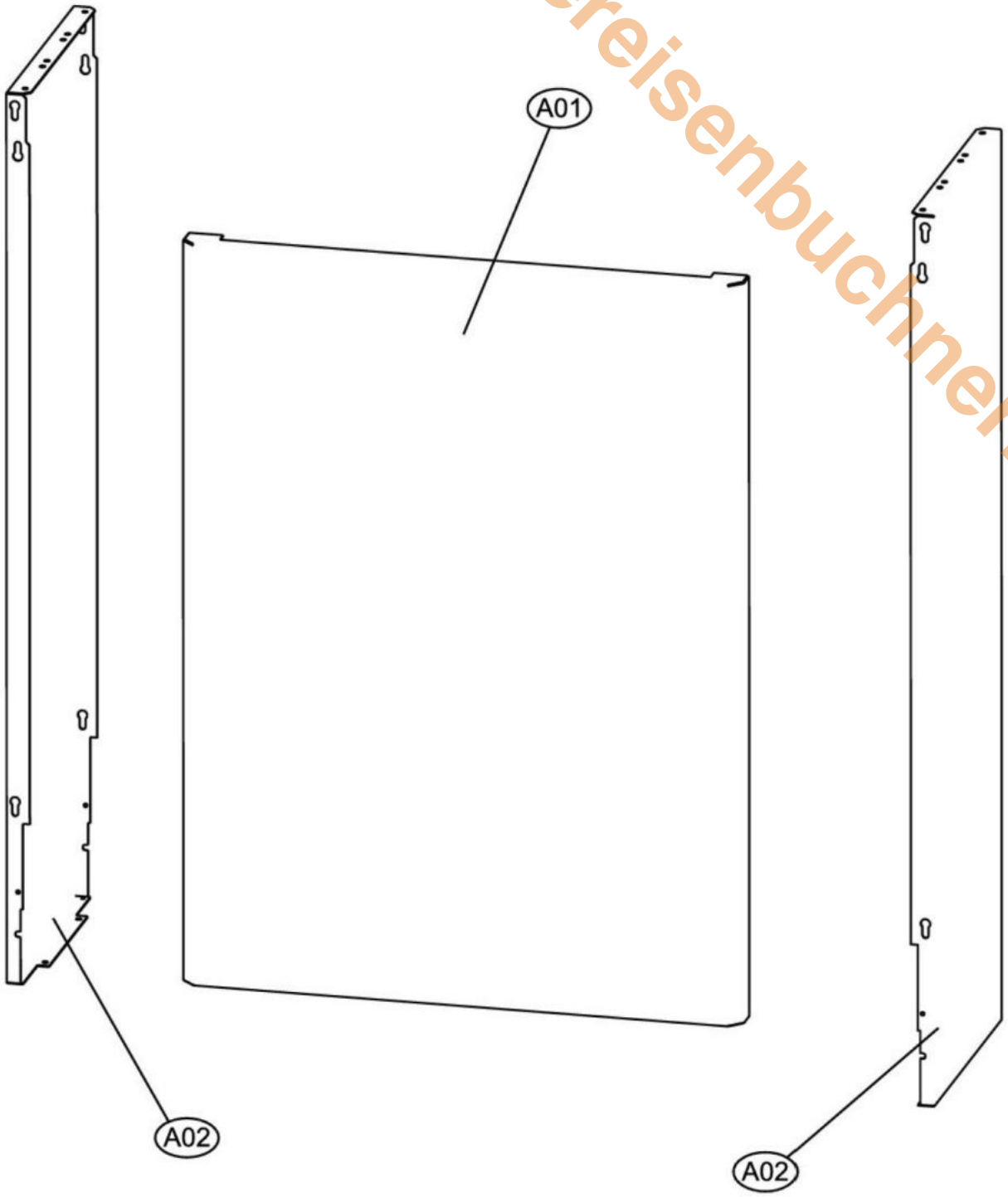

Econpact Plus GBW18GH mit A-Klasse-Pumpe
Schaltpult

www.obereisenbuchner.de

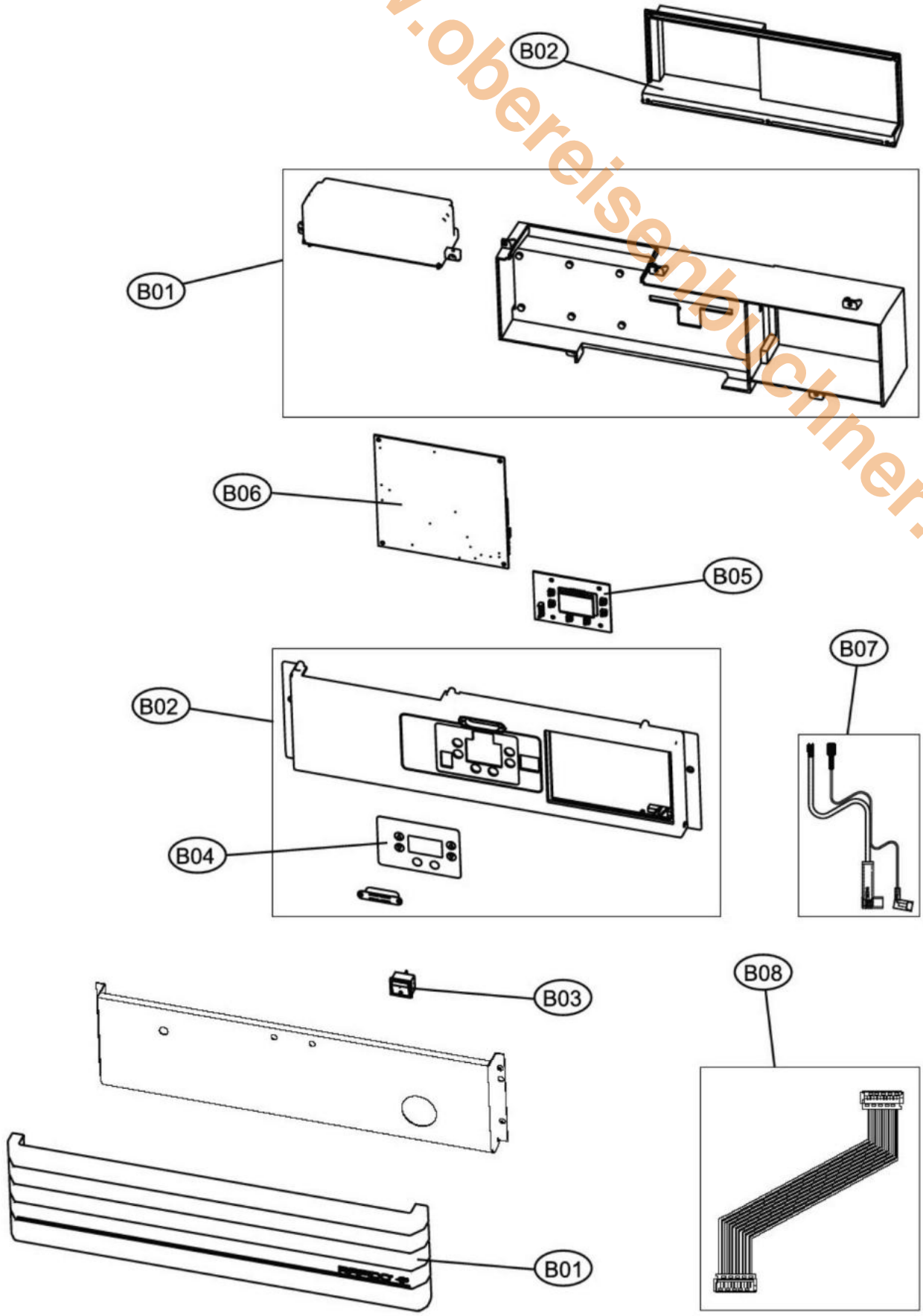

Econpact Plus GBW18GH mit A-Klasse-Pumpe
Hydraulik

www.obereisenbuchner.de

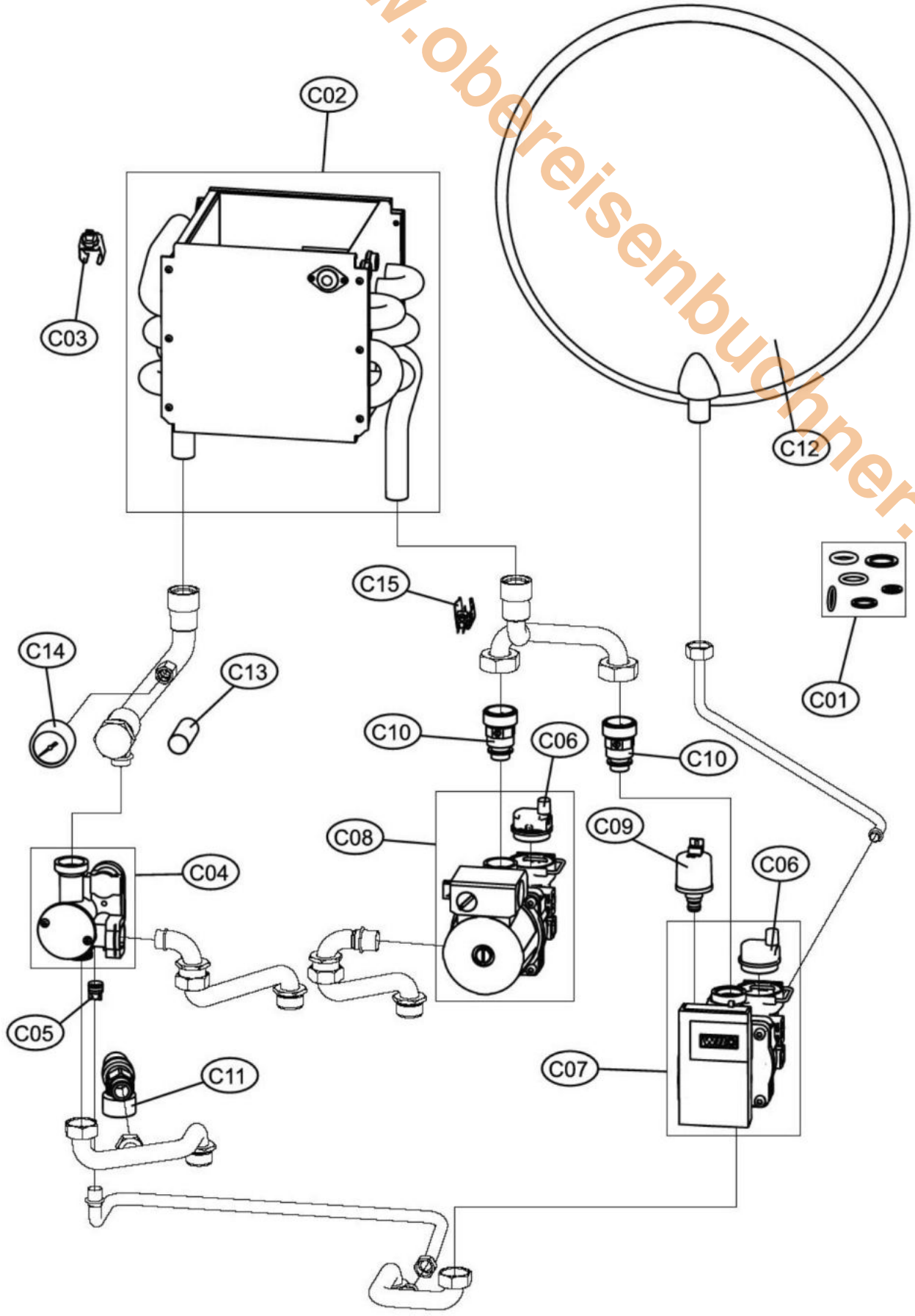

Econpact Plus GBW18GH mit A-Klasse-Pumpe
Brennkammer

www.obereisenbuchner.de

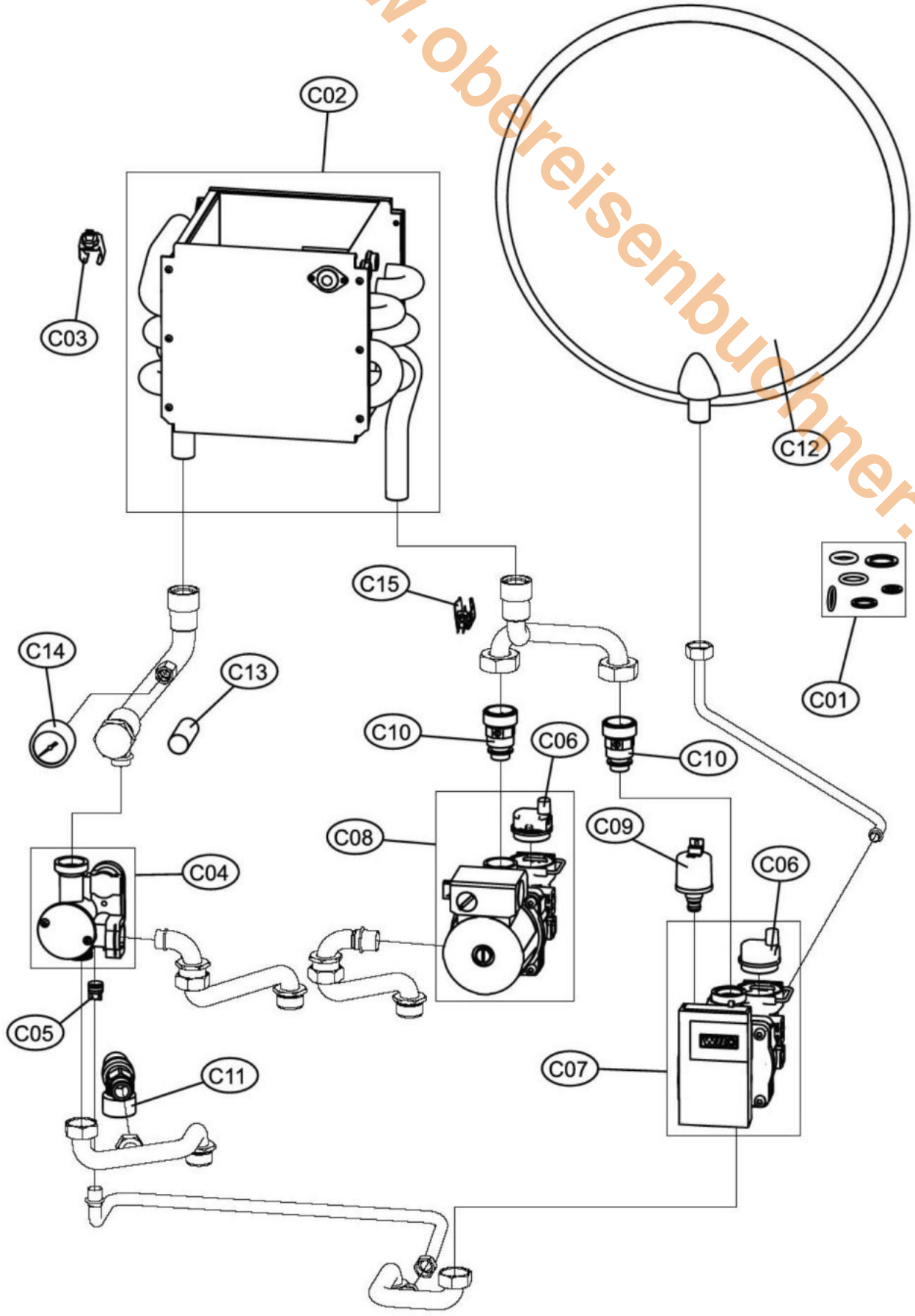

Econpact Plus GBW18GH

www.obereisenbuchner.de

Pos.	Art.Nr.	Benennung	Bemerkung	PG
A01	552540	Verkleidung vorne		15
A02	551809	Verkleidung seitlich		15
B01	552541	Schaltpultgehäuse		13
B02	552542	Abdeckung für Steckerplatine		14
B03	551817	Hauptschalter (5 Stück)		13
B04	552543	Displayaufkleber		13
B05	552509	Platine Display DSP07		13
B06	552521	Hauptplatine DBM24	bis Produktionsdatum 01.02.2011	23
B06	552873	Platine DBM24A	ab Produktionsdatum 01.02.2011	23
B07	552544	Kabelkit Zündelektrode/Ionisationselektrode		04
B08	552874	Flachkabel Display		03
C01	552545	Dichtungskit Hydraulik		10
C02	552795	Kit BW-Wärmetauscher 18kW		33
C03	552520	NTC-Doppelfühler		07
C04	552546	Gehäuse Umschaltventil mit Abdeckung		16
C05	552547	Rückschlagventil Bypass		13
C06	552548	Automatischer Entlüfter		12
C07	552523	Kit elektronische Heizungspumpe		26
C08	552549	Kit dreistufige Umwälzpumpe		23
C09	552522	Drucksensor		12
C10	552550	Rückschlagventil Pumpenausgang		10
C11	551043	Sicherheitsventil 3bar 1/2" a x 3/4" i		10
C12	551826	Ausdehnungsgefäß 12l		23
C13	552551	Filtereinsatz Vorlauf		06
C14	551824	Manometer		09
C15	552519	NTC-Fühler		06
D01	552552	Dichtungskit (Kleinmaterial) Gasseite		07
D02	552527	Gebläse		24
D03	552897	Gas-/Luft Venturieinheit		04
D04	552524	Zünd-/Ionisationselektrode		07
D05	012851	Umrüstsatz auf Erdgas H (d=4,70)	siehe aktuelle Preisliste	
D06	012853	Umrüstsatz auf Erdgas L (d=5,20)	siehe aktuelle Preisliste	
D07	552525	Gasarmatur		16
D08	552554	Kondensatsyphon		06
D09	551843	NTC-Fühler (Abgas)	für alle Geräte bis Produktionsdatum KW 04/2011	10
D09	552868	Kit Wärmetauschersonde (Abgasfühler)	für alle Geräte ab Produktionsdatum KW 05/2011	06
D10	552526	Brennerdeckeldichtung		06
D11	552555	Kit Keramikbrenner inkl. Dichtung		17
D12	552887	Brennkammerisolierung innen komplett		10
D13	552802	Kit Kondensatwanne 18kW		13
D14	552557	Dichtung (Kondensatwanne/Wärmetauscher)		06
D15	552667	Isolierplatte zw. Wärmetauscher und PP-Abgasführung		04

Econpact Plus GBW25GH mit A-Klasse-Pumpe
Verkleidung

www.obereisenbuchner.de

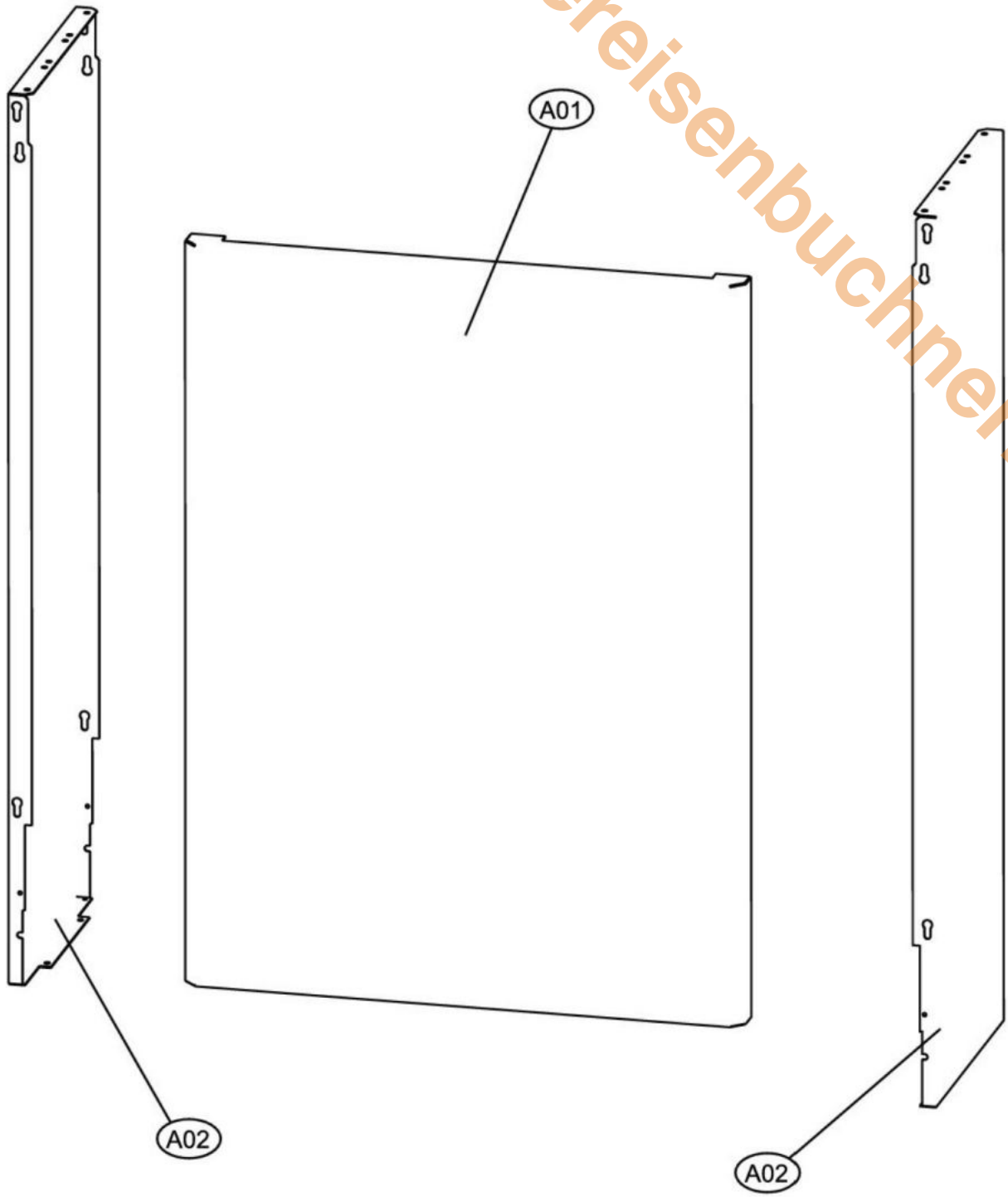

Econpact Plus GBW25GH mit A-Klasse-Pumpe
Schaltpult

www.obereisenbuchner.de

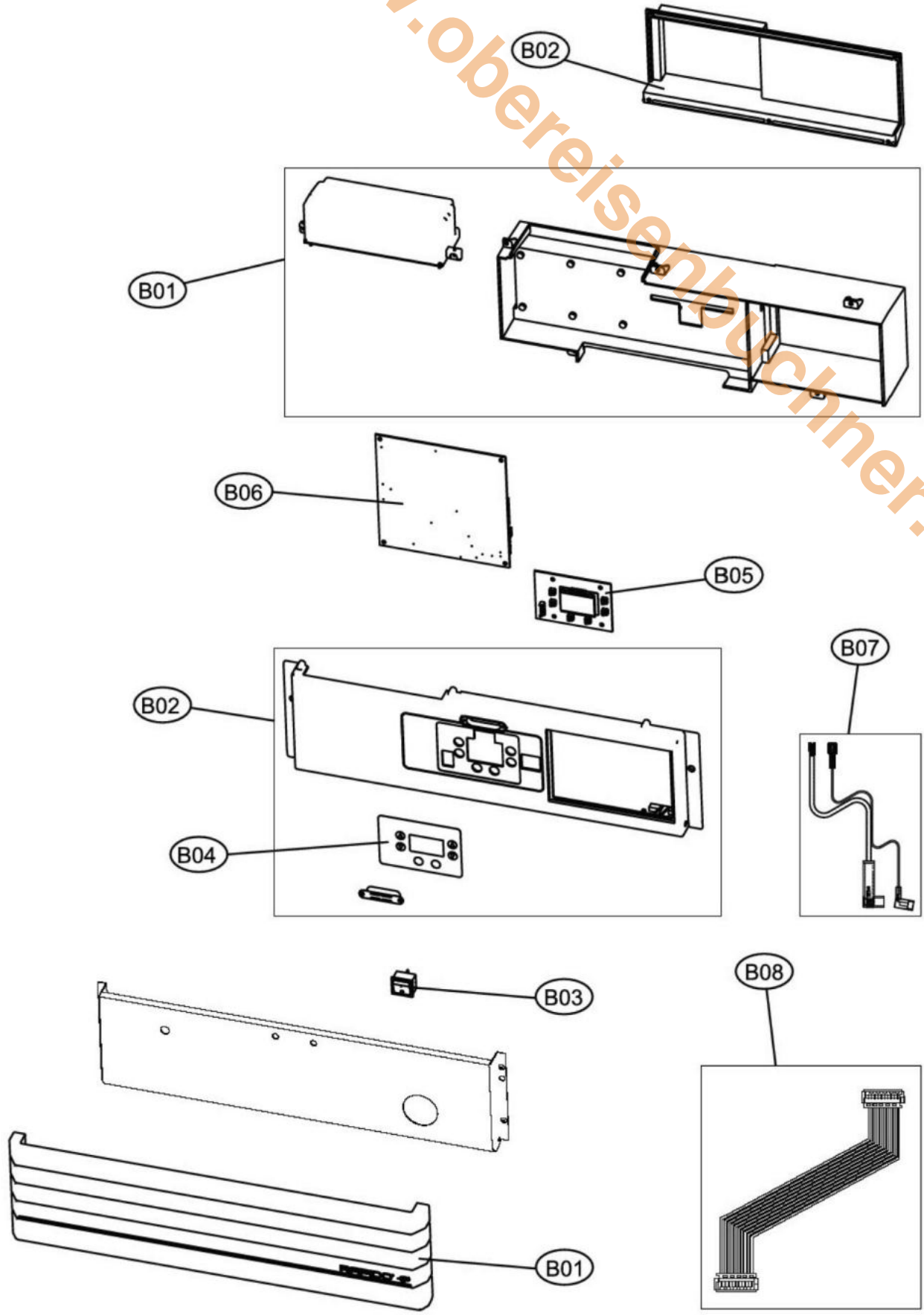

GAK100/20EUS

Pos.	Art.Nr.	Benennung	Bemerkung	PG
	505610	Rohrdoppelnippel 60mm x R1/2" verzinkt		01
	505620	Flansch, Gerade 1/2" komplett mit Schrauben und Dichtung		02
	505621	Flansch, Winkel 1/2" komplett mit Schrauben und Dichtung		05
	505622	Anschlußkabel GMV SIT Tandem (GA100/10-25E)		04
	505632	Anschlußblech GAK100EUS Zsb.		24
	505644	Rohrdoppelnippel 230mm x R3/4"		03
	505649	Kondensatabführung GAK100/20EUS Zsb.		12
	505839	Zündkabel ZT 870, 100 cm lang		08
	505840	Netzkabel ZT 870, 130 cm lang		03
	506416	Prüfnippel R 1/8"		02
	507173	Ionisationselektrode GAK110 mit Dichtung kpl.		14
	507931	Kesseltemperaturregler 33-85°C (711.X1238.05A) kpl.		11
	508267	Drehknopf für Kesseltemperaturregler kpl.		04
	508555	Wärmetauscher GAK		36
	550600	Zündelektrode mit Dichtung kpl.		12
	550606	Dichtung für Zündelektrode GAK		01
	550607	Dichtung für Ionisationselektrode GAK		01

www.ogereisenbuchner.de

Econpact Plus GBW25GH mit A-Klasse-Pumpe
Brennkammer

www.obereisenbuchner.de

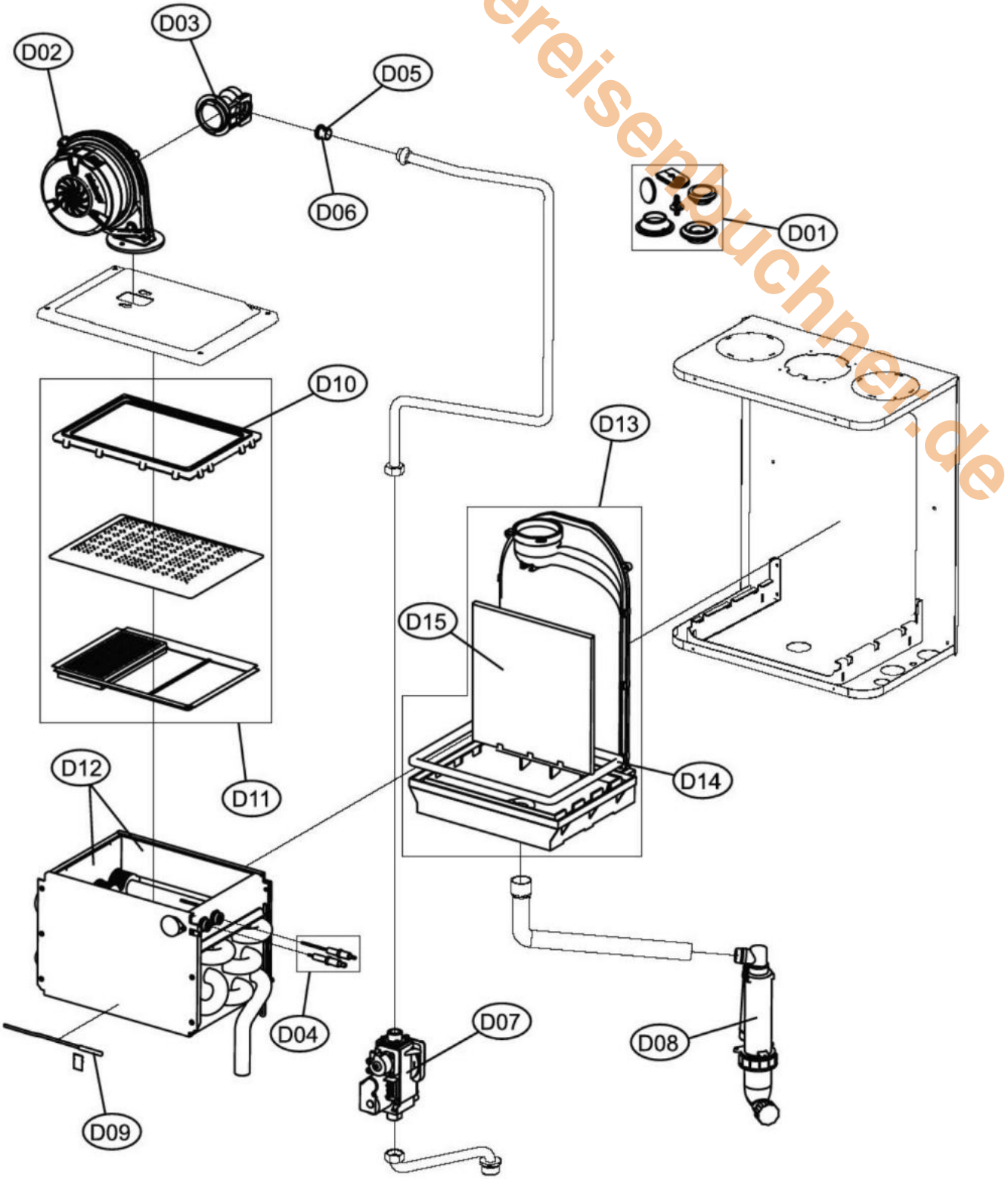

Econpact Plus GBW25GH mit A-Klasse-Pumpe

www.obereisenbuchner.de

Pos.	Art.Nr.	Benennung	Bemerkung	PG
A01	552540	Verkleidung vorne		15
A02	551809	Verkleidung seitlich		15
B01	552541	Schaltpultgehäuse		13
B02	552542	Abdeckung für Steckerplatine		14
B03	551817	Hauptschalter (5 Stück)		13
B04	552543	Displayaufkleber		13
B05	552509	Platine Display DSP07		13
B06	552521	Hauptplatine DBM24	für alle Geräte bis Produktionsdatum KW 04/2011	23
B06	552873	Platine DBM24A	für alle Geräte ab Produktionsdatum KW 04/2011	23
B07	552544	Kabelkit Zündelektrode/Ionisationselektrode		04
B08	552874	Flachkabel Display		03
C01	553050	Dichtungskit Hydraulik		
C02	552559	Wärmetauscher Heizung komplett		34
C03	552520	NTC-Doppelfühler		07
C04	552546	Gehäuse Umschaltventil mit Abdeckung		16
C05	552547	Rückschlagventil Bypass		13
C06	552548	Automatischer Entlüfter		12
C07	552898	Effizienzpumpe Klasse A 15/6 PWM12-P		29
C08	552549	Kit dreistufige Umwälzpumpe		23
C09	552522	Drucksensor		12
C10	552550	Rückschlagventil Pumpenausgang		10
C11	551043	Sicherheitsventil 3bar 1/2" a x 3/4" i		10
C12	551826	Ausdehnungsgefäß 12l		23
C13	552551	Filtereinsatz Vorlauf		06
C14	551824	Manometer		09
C15	552519	NTC-Fühler		06
D01	552552	Dichtungskit (Kleinmaterial) Gasseite		07
D02	552527	Gebläse		24
D03	552553	Gas-/Luft Venturieinheit		09
D04	552524	Zünd-/Ionisationselektrode		07
D05	012442	Umrüstsatz auf Erdgas H (d=6,20)	siehe aktuelle Preisliste	
D06	012101	Umrüstsatz auf Erdgas L (d=7,80)	siehe aktuelle Preisliste	
D07	552525	Gasarmatur		16
D08	552704	Siphon		10
D09	551843	NTC-Fühler (Abgas)	für alle Geräte bis Produktionsdatum KW 04/2011	10
D09	552868	Kit Wärmetauschersonde (Abgasfühler)	für alle Geräte ab Produktionsdatum KW 05/2011	06
D10	551898	Dichtung (Gbr/WT)		07
D11	551836	Brennerunterteil (mit Brennersteinen)		22
D12	552877	Brennkammerisolierung innen komplett		09
D13	552805	Kit Kondensatwanne 25 kW		15
D14	552561	Dichtung (Kondensatwanne/Wärmetauscher) 25kW		06
D15	552667	Isolierplatte zw. Wärmetauscher und PP-Abgasführung		04

Econpact Plus GBW35GH mit A-Klasse-Pumpe
Verkleidung

www.obereisenbuchner.de

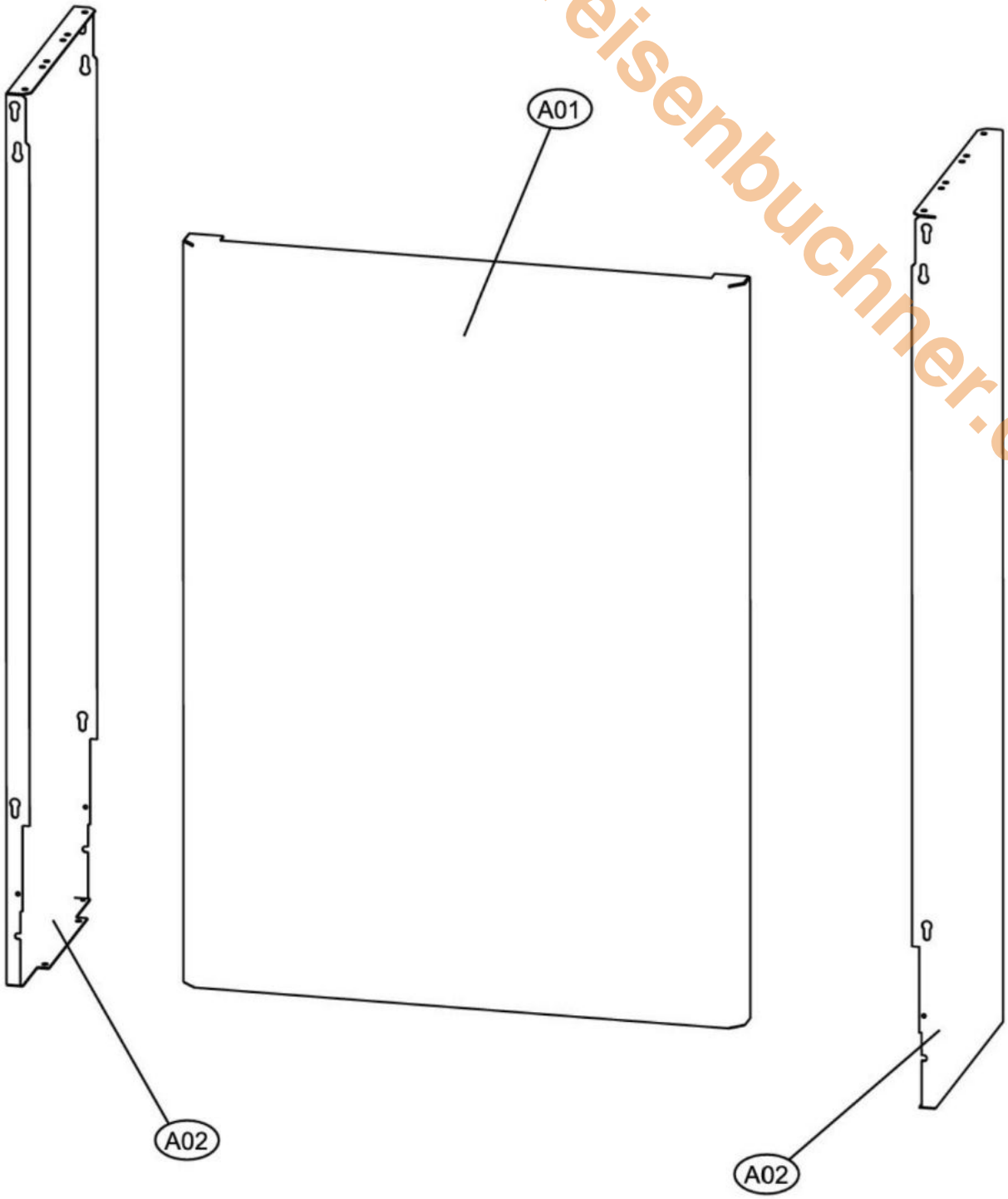

Econpact Plus GBW35GH mit A-Klasse-Pumpe
Schaltpult

www.obereisenbuchner.de

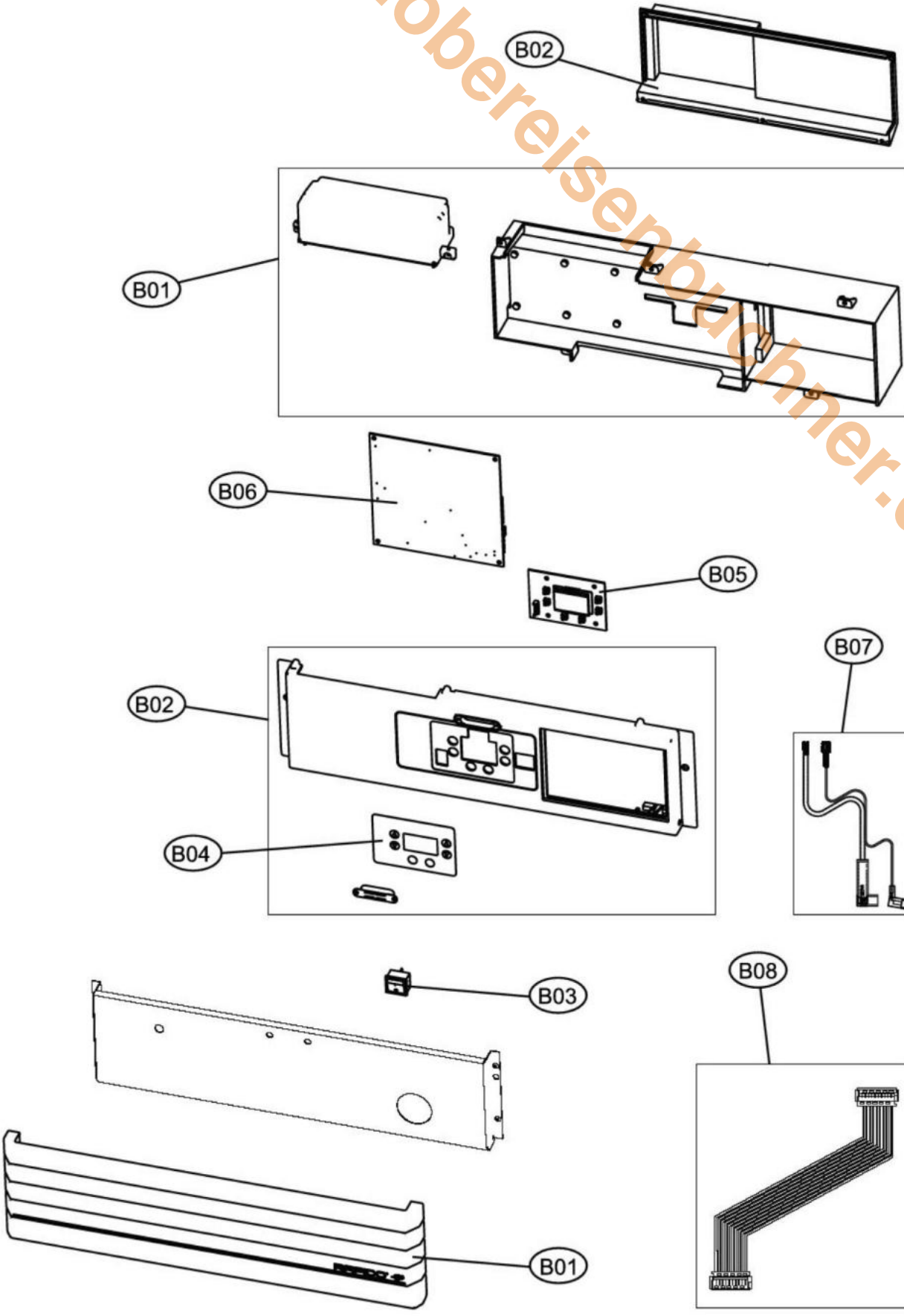

Econpact Plus GBW35GH mit A-Klasse-Pumpe
Hydraulik

www.oberlesenbuchner.de

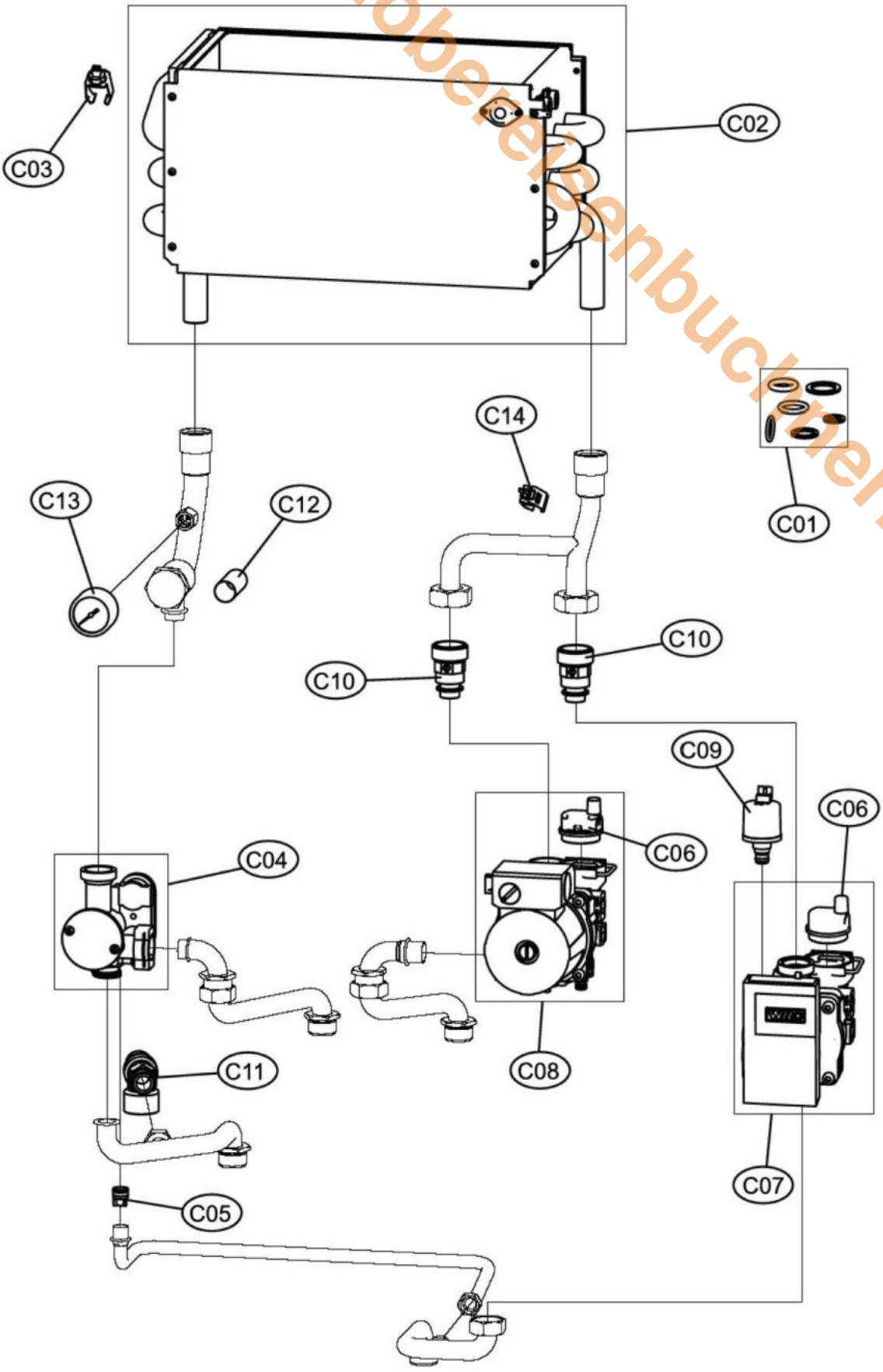

Econpact Plus GBW35GH mit A-Klasse-Pumpe
Brennkammer

www.obereisenbuchner.de

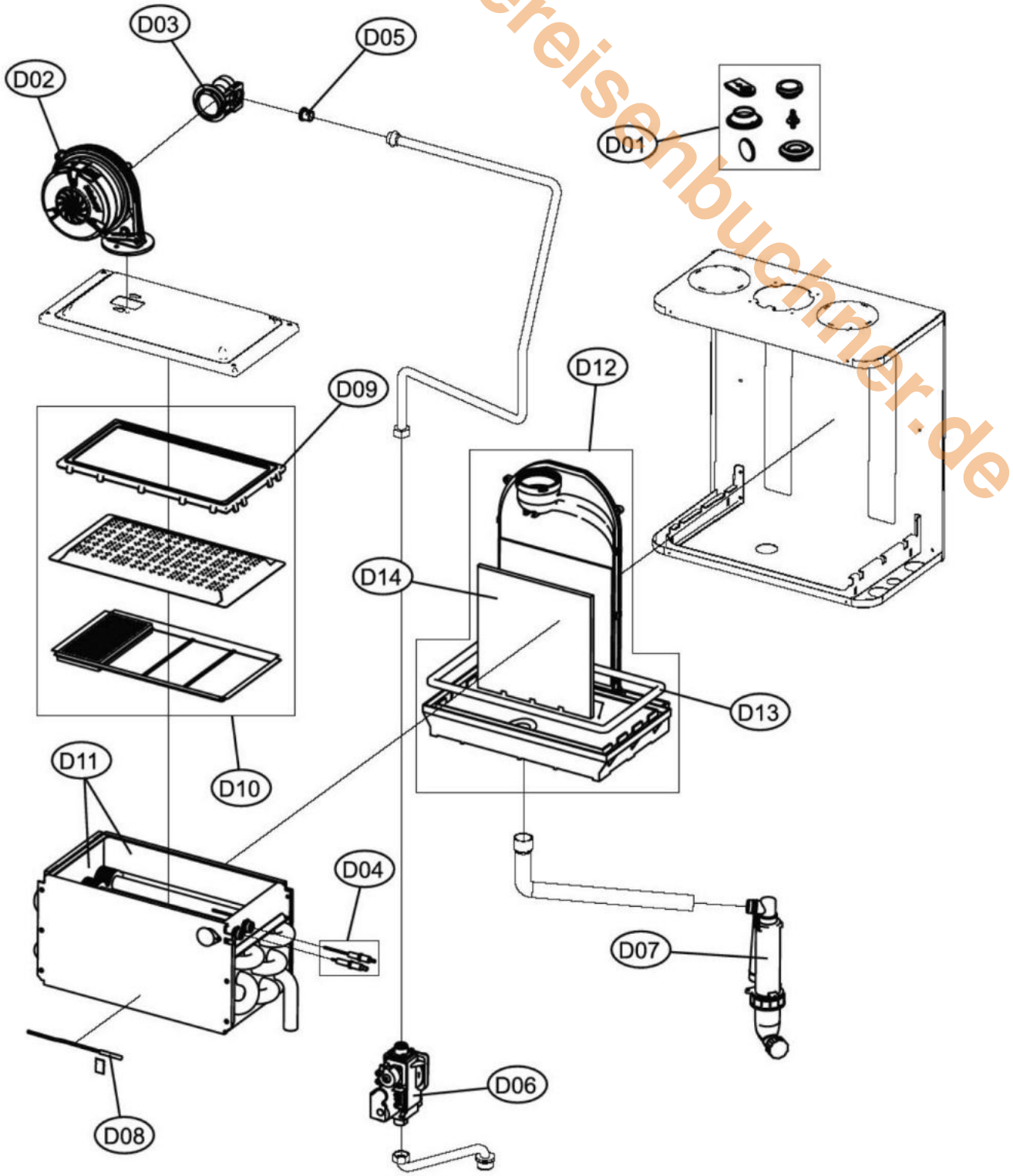

Econpact Plus GBW35GH

www.obereisenbuchner.de

Pos.	Art.Nr.	Benennung	Bemerkung	PG
A01	552540	Verkleidung vorne		15
A02	551809	Verkleidung seitlich		15
B01	552541	Schaltpultgehäuse		13
B02	552542	Abdeckung für Steckerplatine		14
B03	551817	Hauptschalter (5 Stück)		13
B04	552543	Displayaufkleber		13
B05	552509	Platine Display DSP07		13
B06	552521	Hauptplatine DBM24	bis Produktionsdatum 01.02.2011	23
B06	552873	Platine DBM24A	ab Produktionsdatum 01.02.2011	23
B07	552544	Kabelkit Zündelektrode/Ionisationselektrode		04
B08	552874	Flachkabel Display		03
C01	553050	Dichtungskit Hydraulik		
C02	552562	Wärmetauscher Heizung komplett		34
C03	552520	NTC-Doppelfühler		07
C04	552546	Gehäuse Umschaltventil mit Abdeckung		16
C05	552547	Rückschlagventil Bypass		13
C06	552548	Automatischer Entlüfter		12
C07	552898	Effizienzpumpe Klasse A 15/6 PWM12-P		29
C08	552549	Kit dreistufige Umwälzpumpe		23
C09	552522	Drucksensor		12
C10	552550	Rückschlagventil Pumpenausgang		10
C11	551043	Sicherheitsventil 3bar 1/2" a x 3/4" i		10
C12	552551	Filtereinsatz Vorlauf		06
C13	551824	Manometer		09
C14	552519	NTC-Fühler		06
D01	552563	Dichtungskit (Kleinmaterial) Gasseite		06
D02	552527	Gebläse		24
D03	552564	Gas-/Luft Venturieinheit		09
D04	552524	Zünd-/Ionisationselektrode		07
D05	552889	Gasdüse 8,2 für H-Gas		02
D06	552525	Gasarmatur		16
D07	552704	Siphon		10
D08	552868	Kit Wärmetauschersonde (Abgasfühler)		06
D09	551012	Dichtung (Gasbrenner/Wärmetauscher)		07
D10	551047	Brennerunterteil (mit Brennersteinen)		23
D11	552891	Wärmetauscherisolierung		09
D12	552565	Kondensatwanne inkl. Kaminanschluss		14
D13	552566	Dichtung (Kondensatwanne/Wärmetauscher)		06
D14	552667	Isolierplatte zw. Wärmetauscher und PP-Abgasführung		04

Econpact Plus GBW25GK mit A-Klasse-Pumpe
Verkleidung

www.obereisenbuchner.de

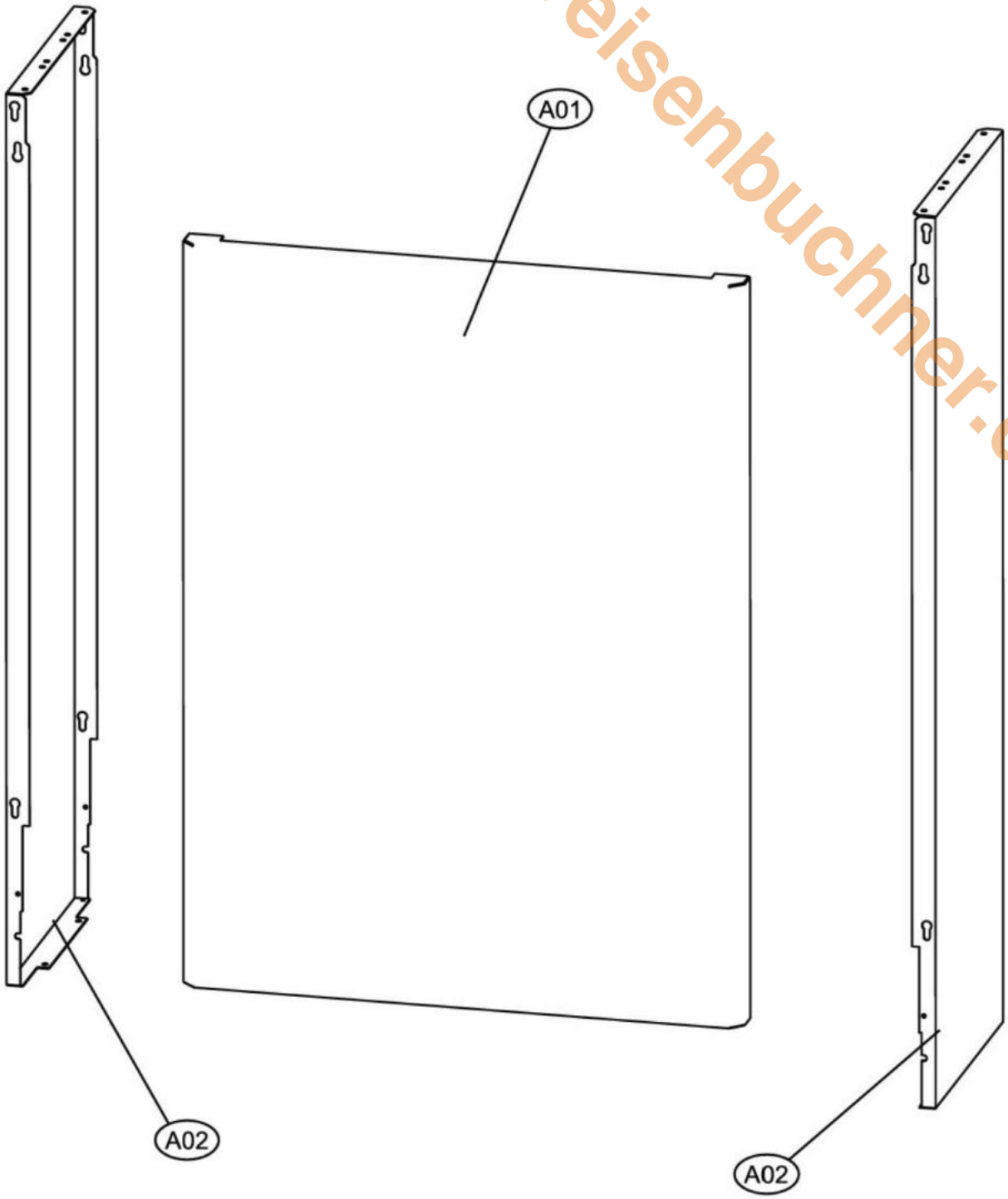

Econpact 20-1C+30-1C

Brennkammer

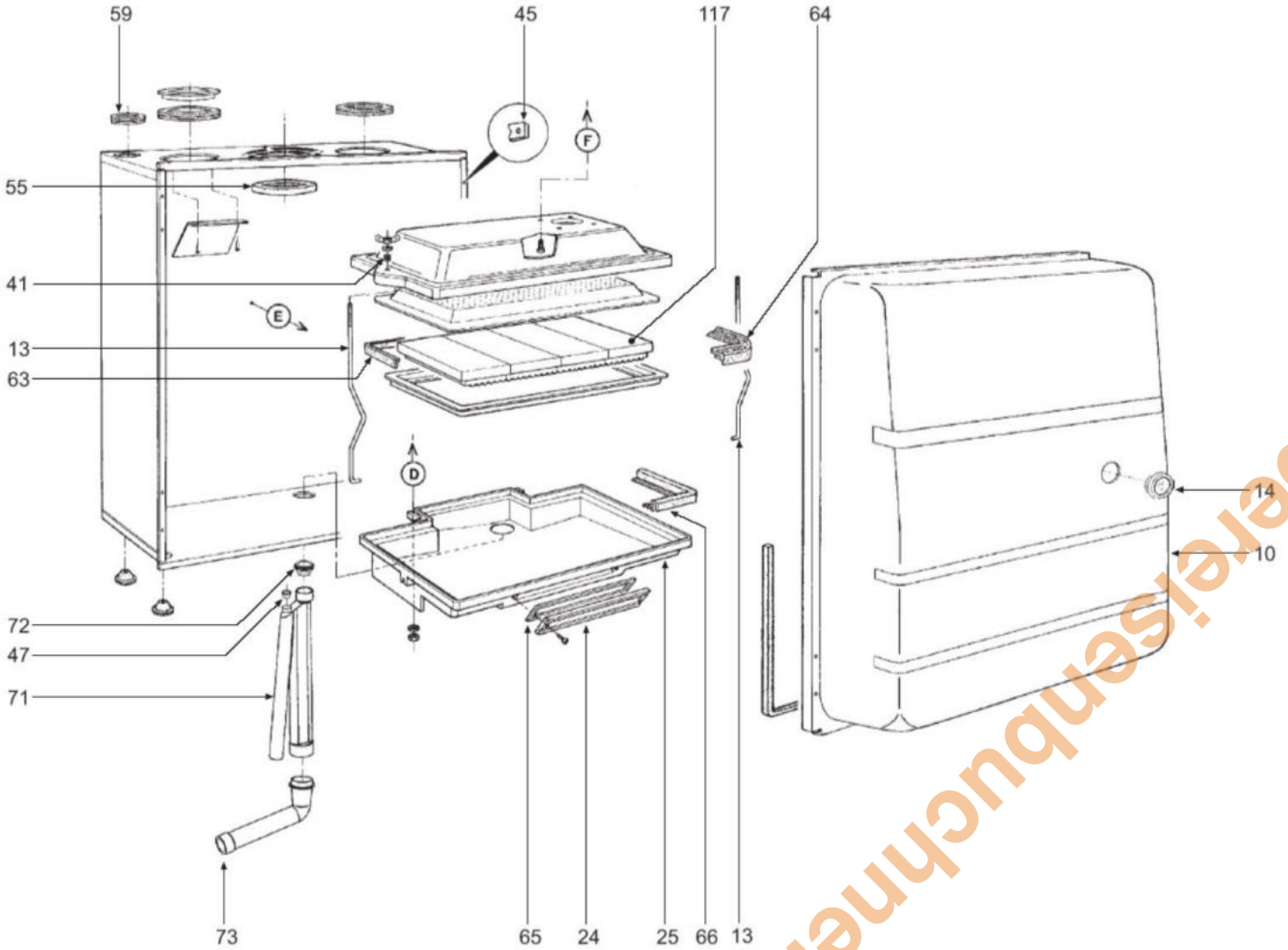

www.oberelsenbuchner.de

Econpact Plus GBW25GK mit A-Klasse-Pumpe
Hydraulik

www.obereisenbuchner.de

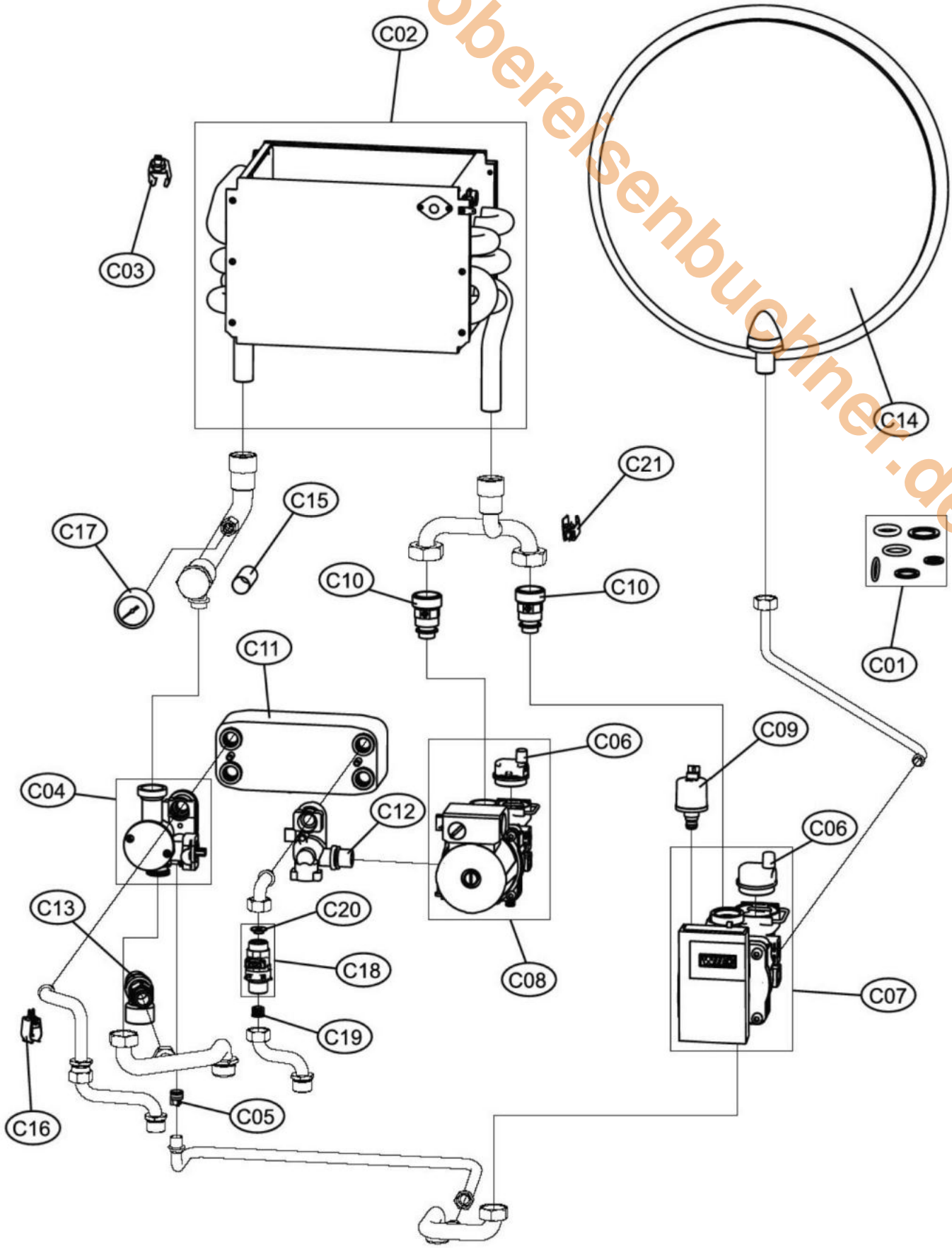

Econpact Plus GBW25GK mit A-Klasse-Pumpe
Brennkammer

www.obereisenbuchner.de

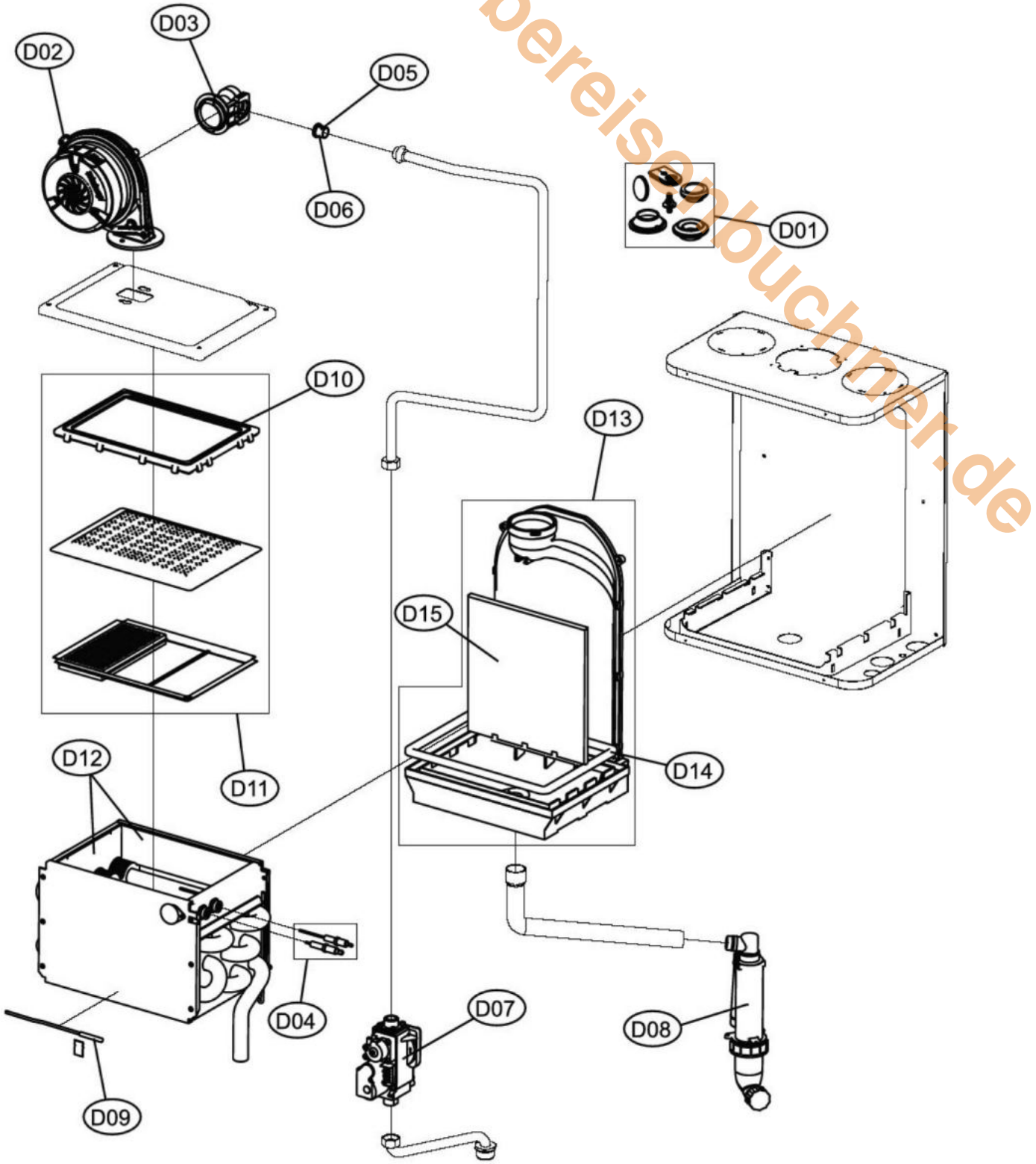

Econpact Plus GBW25GK

www.obereisenbuchner.de

Pos.	Art.Nr.	Benennung	Bemerkung	PG
A01	552540	Verkleidung vorne		15
A02	551809	Verkleidung seitlich		15
B01	552541	Schaltpultgehäuse		13
B02	552542	Abdeckung für Steckerplatine		14
B03	551817	Hauptschalter (5 Stück)		13
B04	552543	Displayaufkleber		13
B05	552509	Platine Display DSP07		13
B06	552521	Hauptplatine DBM24	bis Produktionsdatum 01.02.2011	23
B06	552873	Platine DBM24A	ab Produktionsdatum 01.02.2011	23
B07	552544	Kabelkit Zündelektrode/Ionisationselektrode		04
B08	552874	Flachkabel Display		03
C01	553050	Dichtungskit Hydraulik		
C02	552559	Wärmetauscher Heizung komplett		34
C03	552520	NTC-Doppelfühler		07
C04	552569	Dreiwegeumschaltventil		16
C05	552547	Rückschlagventil Bypass		13
C06	552548	Automatischer Entlüfter		12
C07	552898	Effizienzpumpe Klasse A 15/6 PWM12-P		29
C08	552549	Kit dreistufige Umwälzpumpe		23
C09	552522	Drucksensor		12
C10	552550	Rückschlagventil Pumpenausgang		10
C11	552617	Plattenwärmetauscher Brauchwasser		16
C12	552571	Anschluss Wärmetauscher/Ladepumpe		07
C13	551043	Sicherheitsventil 3bar 1/2" a x 3/4" i		10
C14	551826	Ausdehnungsgefäß 12l		23
C15	552551	Filtereinsatz Vorlauf		06
C16	552510	NTC Warmwasserfühler		06
C17	551824	Manometer		09
C18	552511	Strömungssensor Kaltwassereingang		11
C19	551274	Kegelfilter für Anschluß 1/2"		01
C20	552572	Durchflussmengenbegrenzer Kaltwassereingang		09
C21	552519	NTC-Fühler		06
D01	552552	Dichtungskit (Kleinmaterial) Gasseite		07
D02	552527	Gebläse		24
D03	552553	Gas-/Luft Venturieinheit		09
D04	552524	Zünd-/Ionisationselektrode		07
D05	012442	Umrüstsatz auf Erdgas H (d=6,20)	siehe aktuelle Preisliste	
D06	012102	Umrüstsatz 4,7 mm Flüssiggas	siehe aktuelle Preisliste	
D07	552525	Gasarmatur		16
D08	552704	Siphon		10
D09	551843	NTC-Fühler (Abgas)	für alle Geräte bis Produktionsdatum KW 04/2011	10
D09	552868	Kit Wärmetauschersonde (Abgasfühler)	für alle Geräte ab Produktionsdatum KW 05/2011	06
D10	551898	Dichtung (Gbr/WT)		07
D11	551836	Brennerunterteil (mit Brennersteinen)		22
D12	552877	Brennkammerisolierung innen komplett		09
D13	552805	Kit Kondensatwanne 25 kW		15
D14	552561	Dichtung (Kondensatwanne/Wärmetauscher) 25kW		06

KONTAKTADRESSE

www.obereisenbuchner.de

Aufgrund der Gerätevielfalt können leider nicht alle Ersatzteile, die wir führen, in dieser Liste aufgenommen werden. Sollten Sie ein bestimmtes Ersatzteil benötigen, setzen Sie sich bitte mit uns in Verbindung.

Wir liefern Ersatzteile aller gängigen Hersteller und Geräte!

OBEREISENBUCHNER
Technischer Geräte - und Ersatzteilvertrieb

Ludwig Obereisenbuchner
Groß- und Einzelhandel

Technischer Geräte- und Ersatzteilvertrieb

Hubert-Deschler-Strasse 5
D-82131 Gauting

Telefon: 089 - 850 18 75
Telefax: 089 - 850 94 39

info@obereisenbuchner.de
www.obereisenbuchner.de