ECONCEPT KOMBI 25 (DE)

- **ERSATZSTEILE**

www.ddreisenbuchner.de

COD.30K00830

02 - 2004

ECONCEPT KOMBI 25 (DE)
KESSELVERKLEI

02 - 2004

www.obeleisenbuchner.de

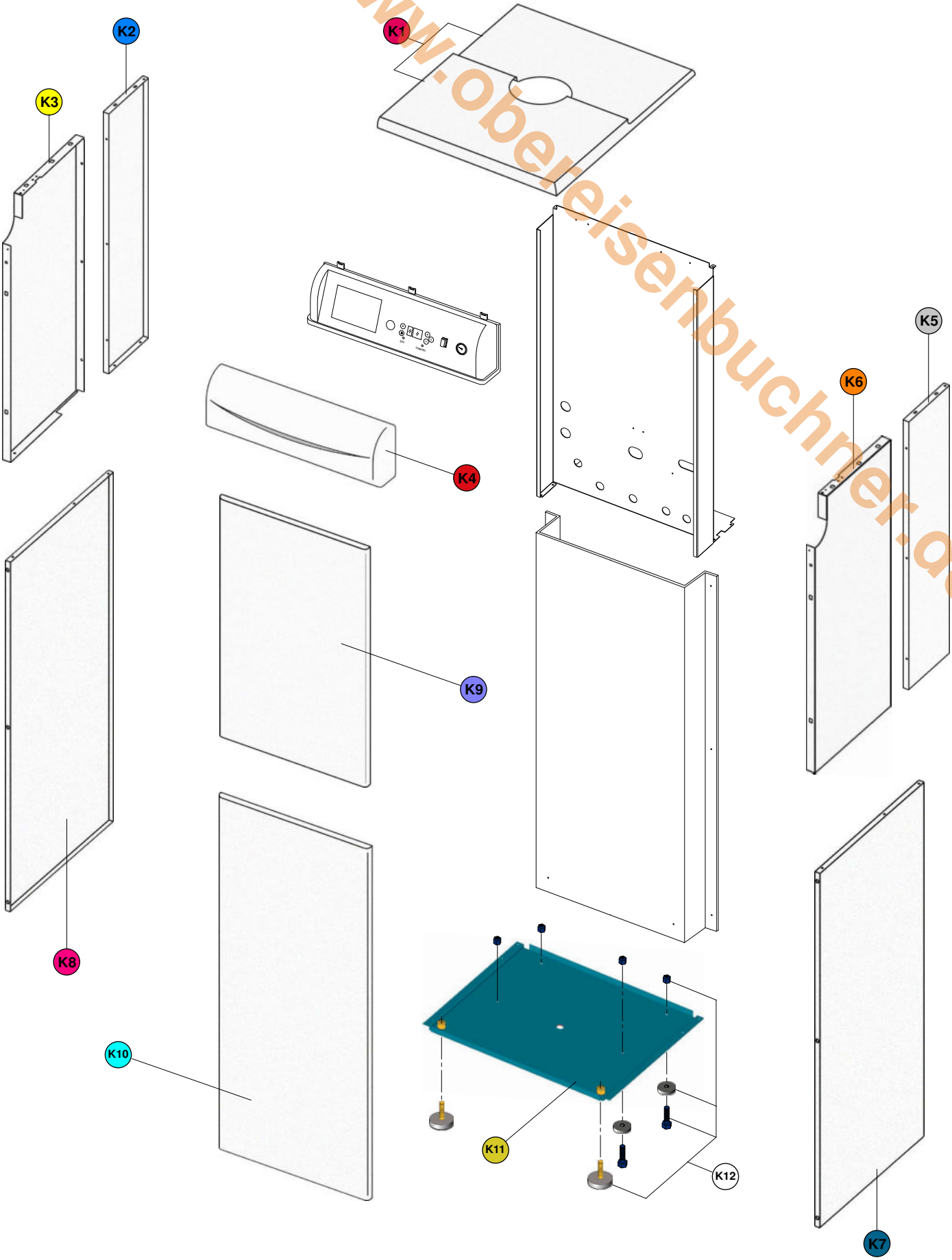

K1 39811360	K2 39811350	K3 39811100	K4 39811200	K5 39811110	K6 39811120	K7 39811130
K8 39811140	K9 39811150	K10 39811160	K11 39811170	K12 39811180		

ECONCEPT KOMBI 25 (DE)
VERDRAHTUNG

02 - 2004

www.obereisenbuchner.de

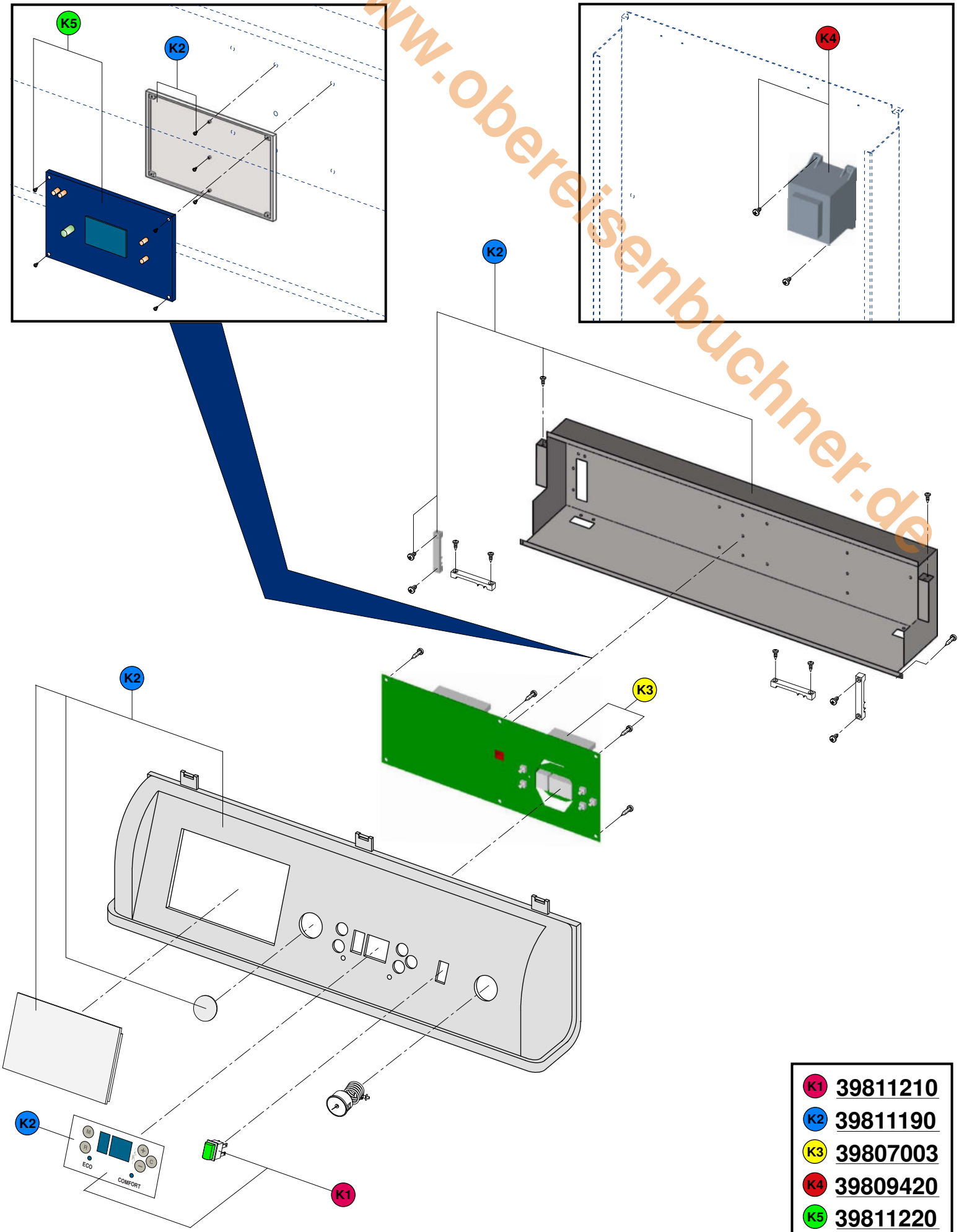

K1	39811210
K2	39811190
K3	39807003
K4	39809420
K5	39811220

www.obereisenbahner.de

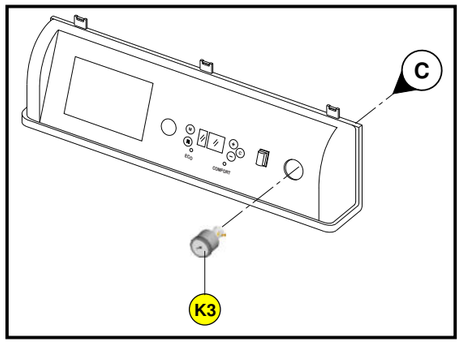

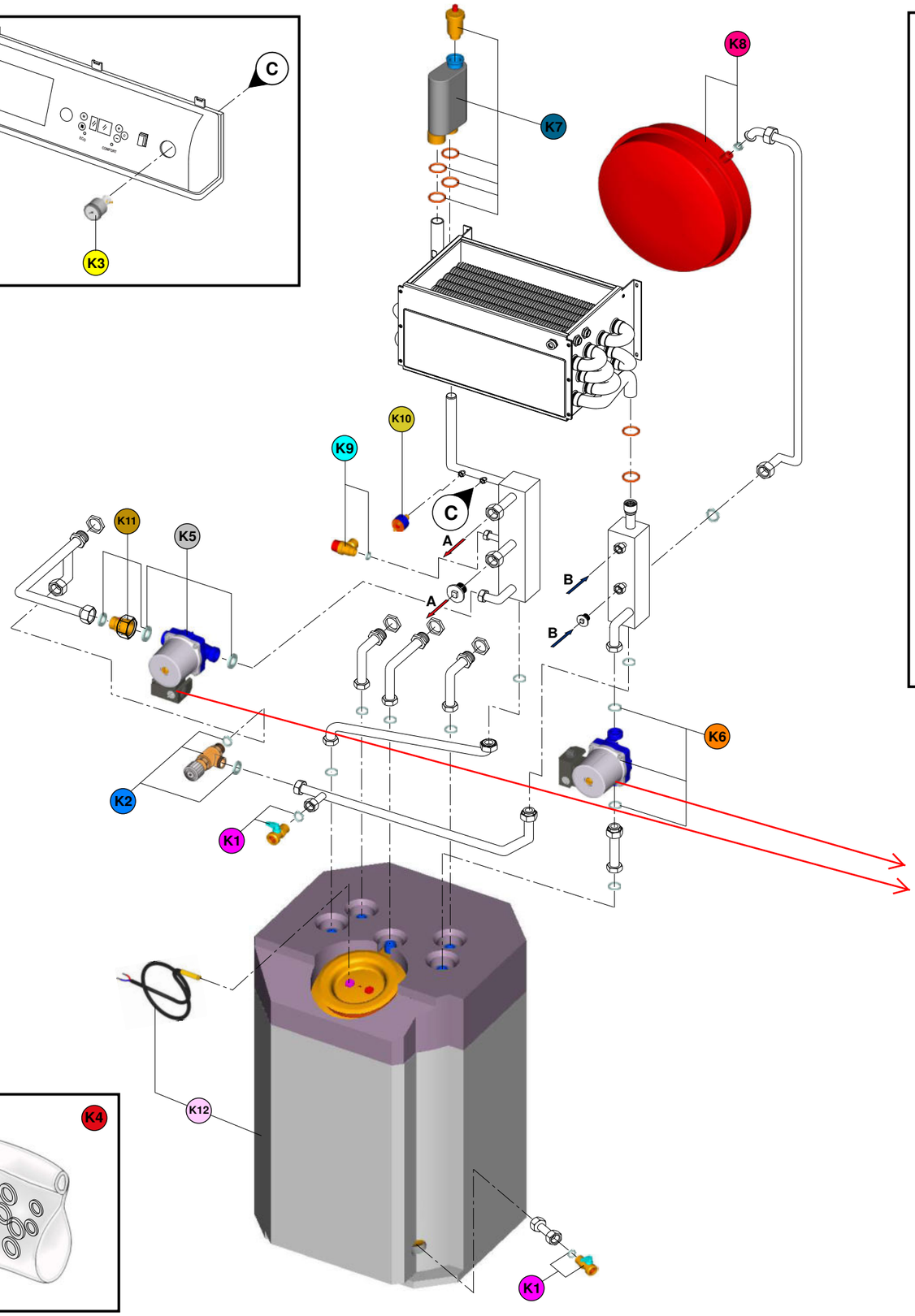

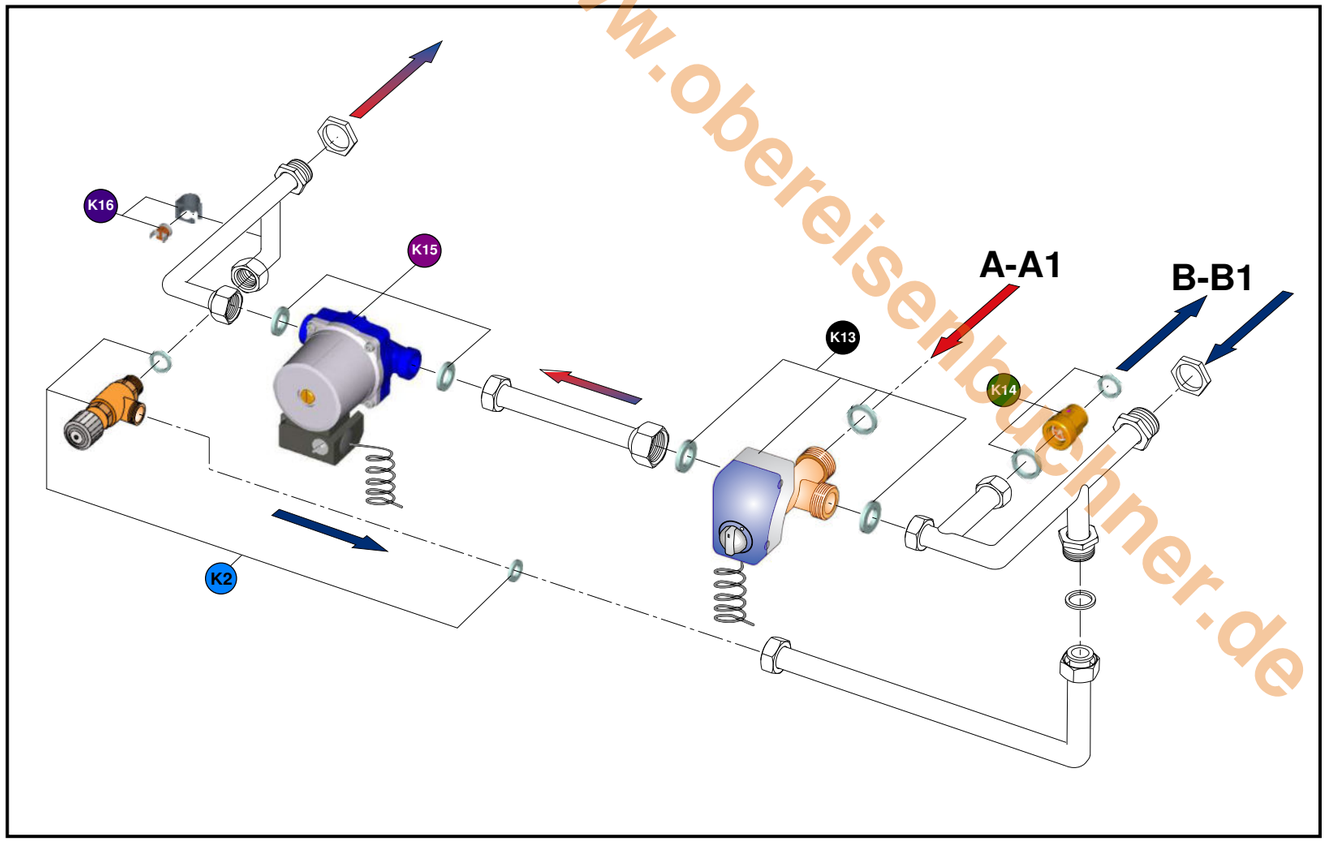

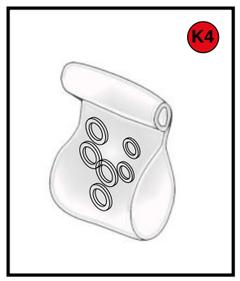

Bitte beachten.
in der Zeichnung wurden die Artikelnummern für K5 und K6 falsch angegeben.
Hier die richtige Zuordnung:
K5 = 90039810580, Nachfolgeartikelnummer 551461
K6 = 90039809480, Nachfolgeartikelnummer 551827

K1	39809010
K2	39811230
K3	39811240
K4	39811250
K5	~~39809480~~
K6	~~39810580~~
K7	39810370
K8	39811370
K9	39800130
K10	39806180
K11	39811270
K12	39811280
K13	39811290
K14	39810330
K15	39811380
K16	39811310

www.oberreiserbuchner.de

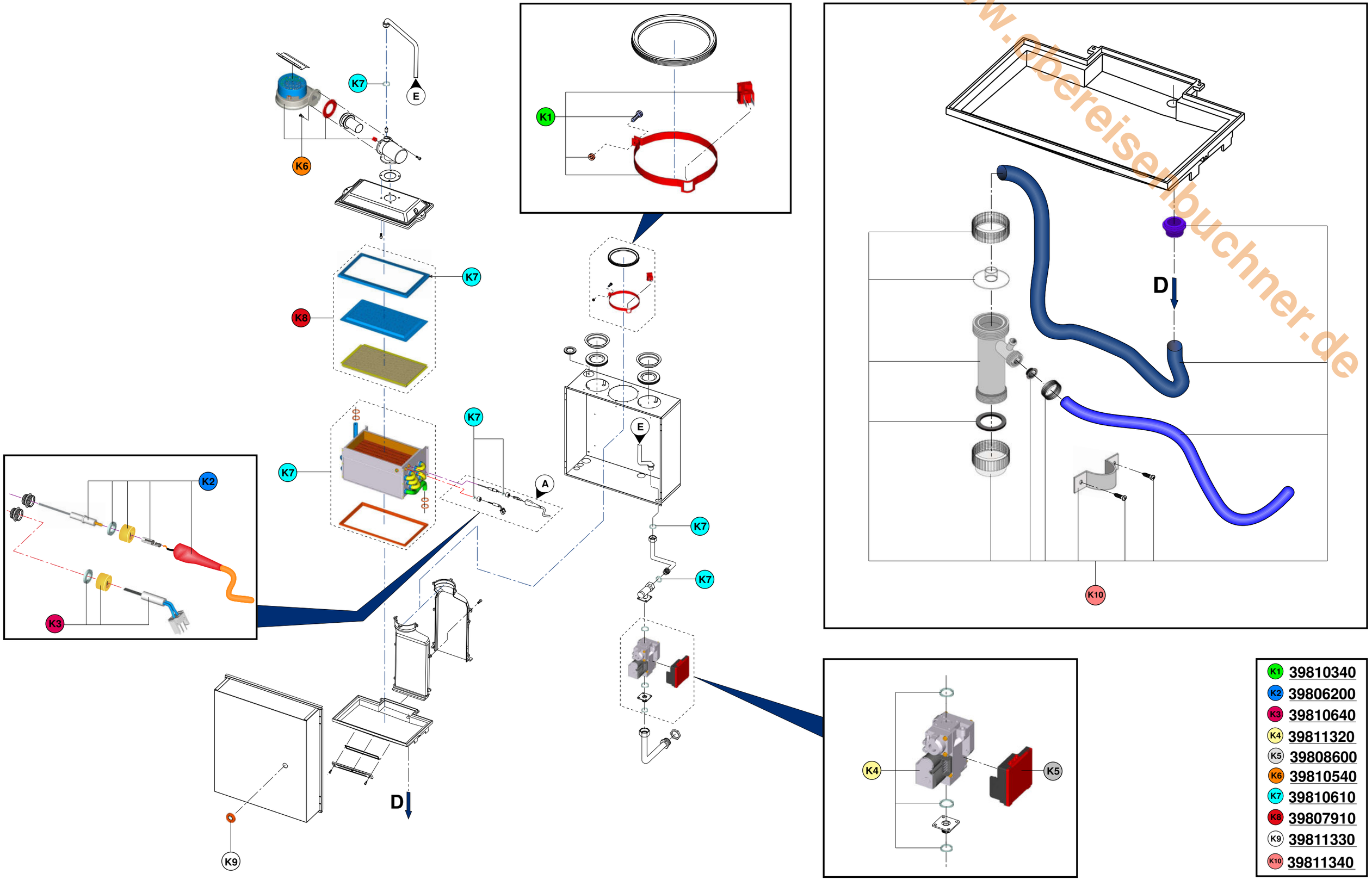

K1	39810340
K2	39806200
K3	39810640
K4	39811320
K5	39808600
K6	39810540
K7	39810610
K8	39807910
K9	39811330
K10	39811340